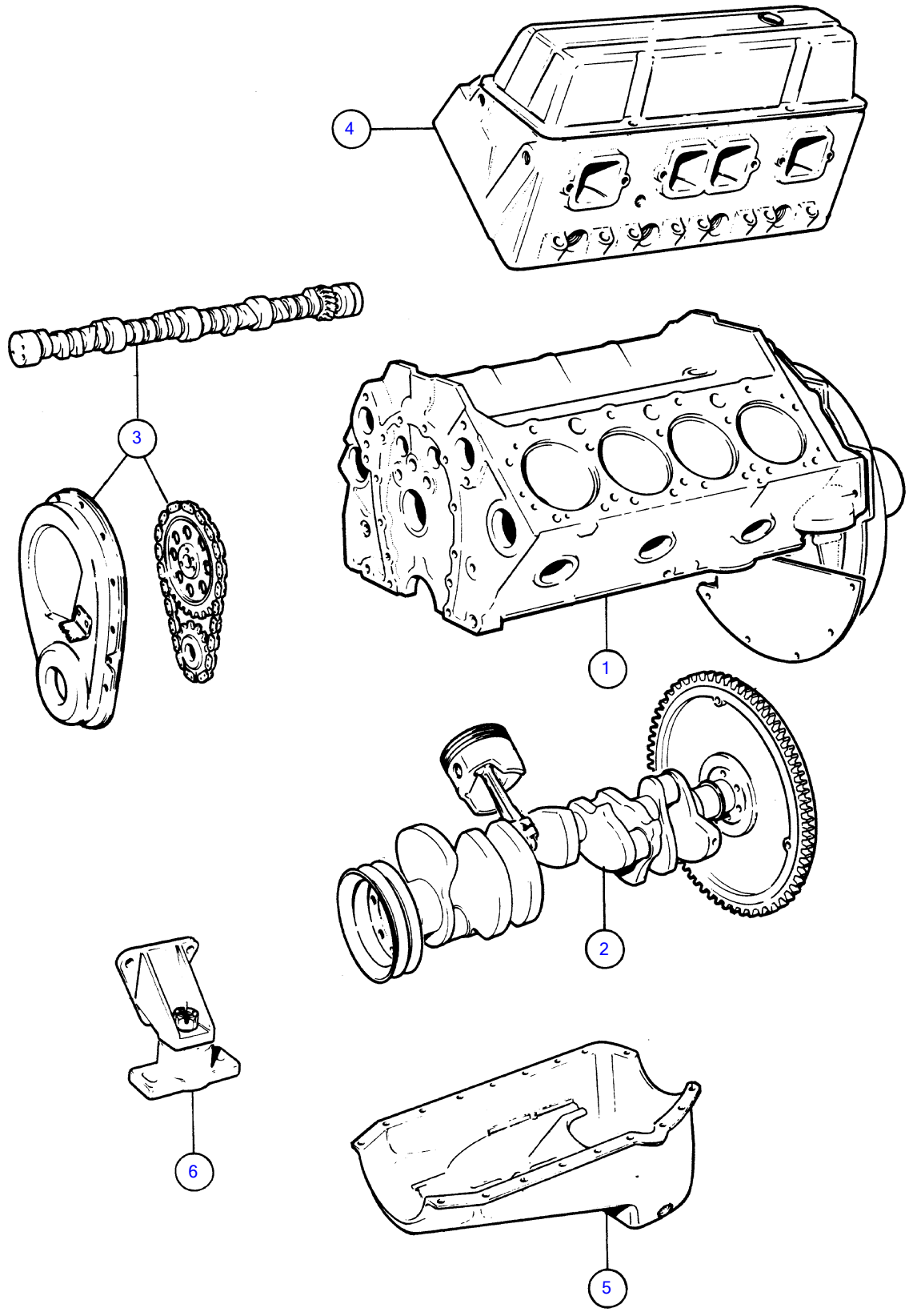

5515

AQ200D

REF	MNG	BESCHREIBUNG	Siehe
1	1	ZYLINDERBLOCK UND SCHWUNGRADGEHÄUSE	
			17046
2	1	KURBELWELLE UND VERWANDTE TEILE	
			17048
3	1	NOCKENWELLE UND VENTILMECHANISMUS	
			17050
4	1	ZYLINDERKOPF	17052
5	1	SCHMIERSYSTEM	17054
6	1	MOTORAUFHÄNGUNG	17056

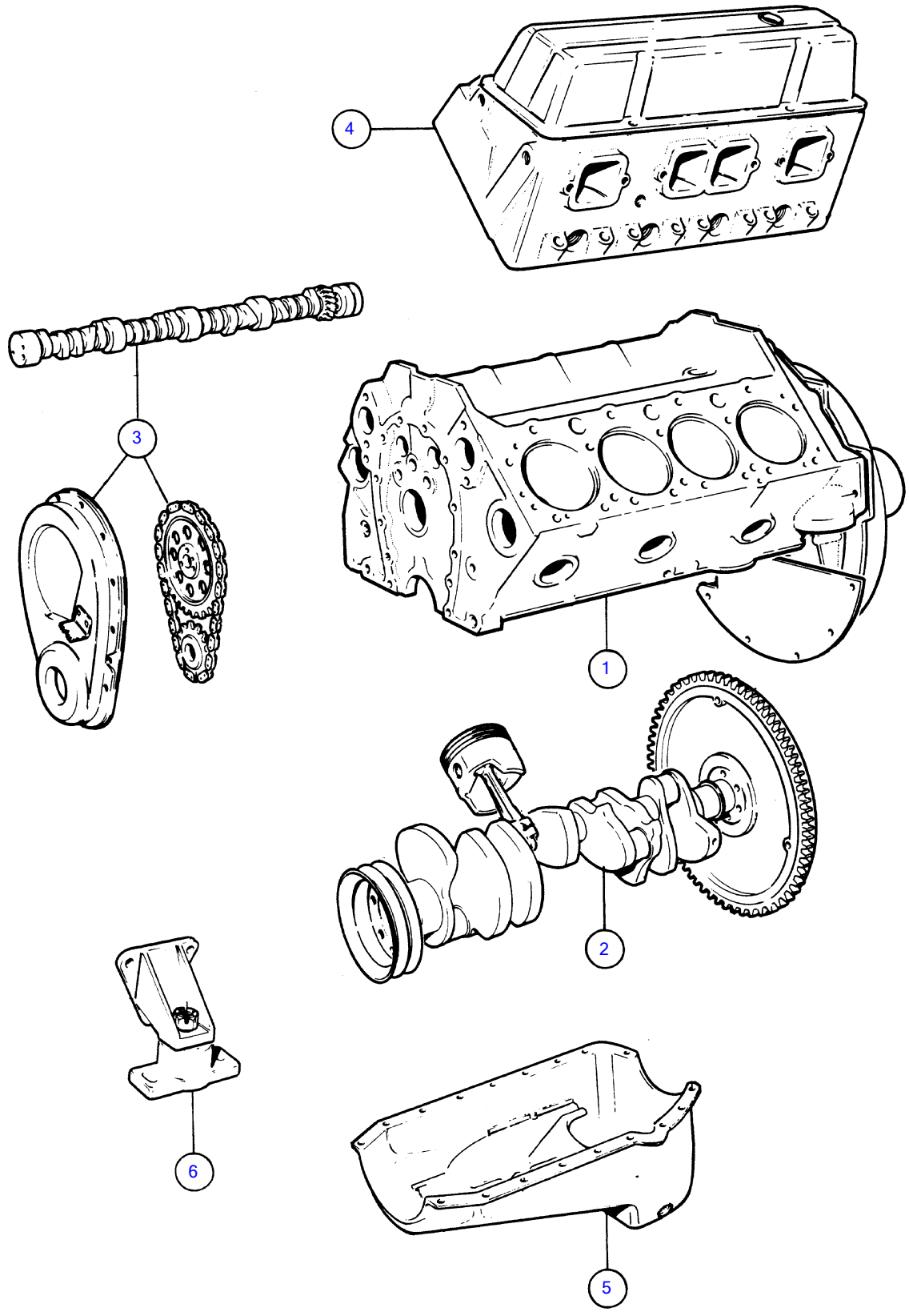

5515

AQ200F

REF	MNG	BESCHREIBUNG	Siehe
1	1	ZYLINDERBLOCK UND SCHWUNGRADGEHÄUSE	
			17047
2	1	KURBELWELLE UND VERWANDTE TEILE	
			17049
3	1	NOCKENWELLE UND VENTILMECHANISMUS	
			17051
4	1	ZYLINDERKOPF	17053
5	1	SCHMIERSYSTEM	17055
6	1	MOTORAUFHÄNGUNG	17057

AQ200D

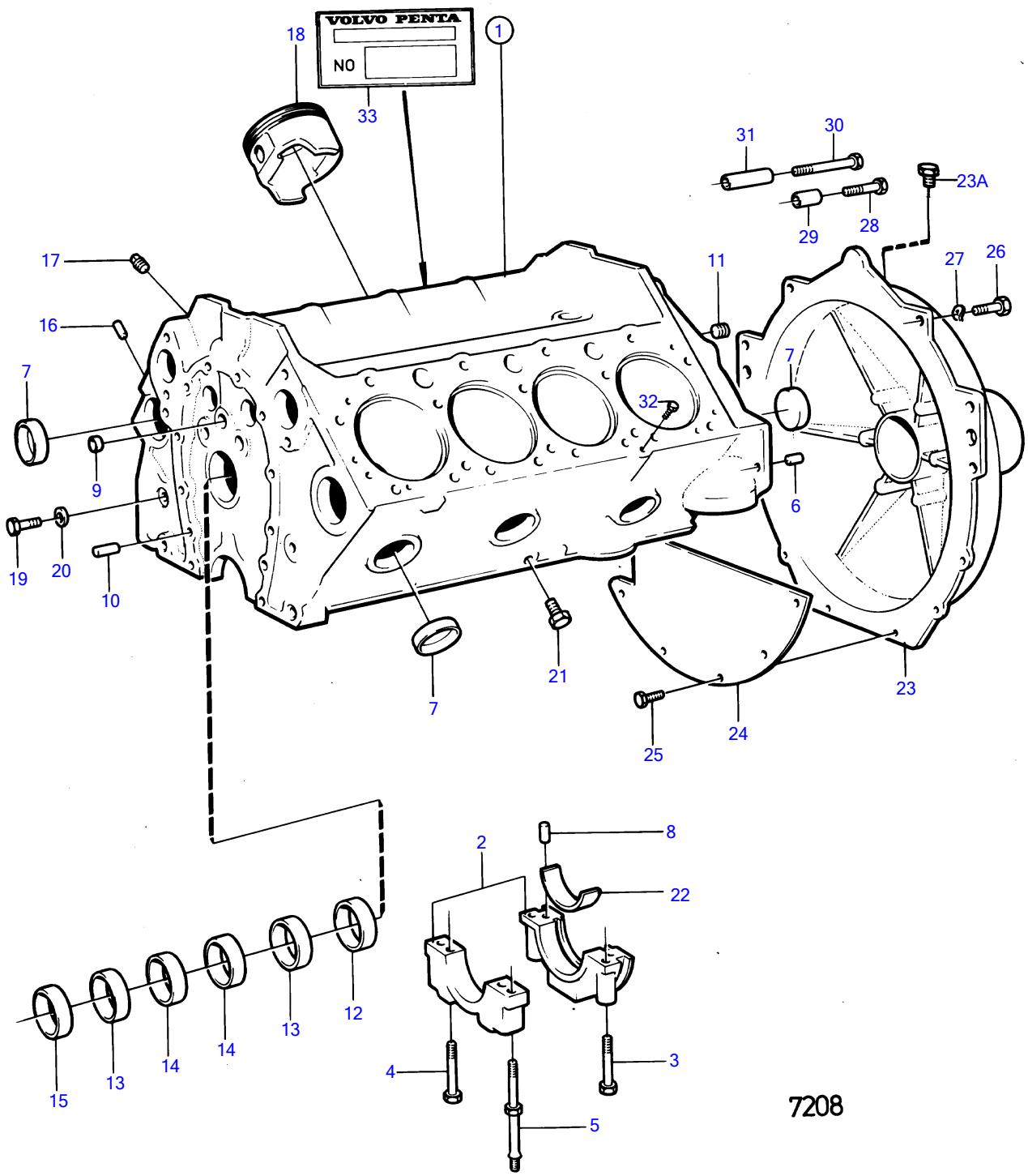
VOLVO PENTA
NO
1
2
3
4
5
6
7
8
9
10
11
12
13
14
15
16
17
18
19
20
21
22
23
23A
24
25
26
27
28
29
30
31
32
33
7208

AQ200D

REF	TEILE NR	MNG	BESCHREIBUNG	Siehe	ANMERKUNGEN
1		1	Zylinderblock		MO-16290
		1	Zylinderblock		MO16291-
2		5	· LAGERDECKEL		
3	835037	10	· Schraube		
4	841113	6	· Schraube		
5	835038	5	· Stiftschraube		
6		2	· Führungsstift		
7	835039	8	· Stopfen		
8	835040	2	· Führungsstift		
9		4	· Stopfen		
10	835040	2	· Führungsstift		
11	952075	5	· Stopfen		
12	835496	1	· Stopfen		
13	841423	2	· Buchse	17050	
14	841424	2	· Buchse	17050	
15	841422	1	· Lager	17050	
16	835497	4	· Führungsstift		
17	191026	1	· Stopfen		(952069)
18	826465	8	· Kolben	17048	
19	940133	1	· Sechskantschraube		
20	18651	1	· Dichtung		
21	192134	2	· Stopfen		
22		X	· HAUPTLAGERSATZ	17048	
23	835977	1	Schwungradgehäuse		ERS. VON 1ST.SCHWUNGRADGEHÄUSE 841967 UND 1ST.SCHMIERNIPPEL 914167.
	841967	1	Schwungradgehäuse		
23A	804262	1	Stopfen		RÜH. AUSF.
23	914167	1	Schmiernippel		SPÄT. AUSF.
24	826448	1	Haubenblech		
25	947224	5	Sechskantschraube		
26	941939	6	Schraube		
27	942336	6	Federscheibe		
28			SCHRAUBE		EXCL. AQ200D
29			ABSTANDSHÜLSE		EXCL. AQ200D
30			SCHRAUBE		EXCL. AQ200D
31			ABSTANDSHÜLSE		EXCL. AQ200D
32	943835	1	Stopfen		
33		1	MOTORNUMMERBLECH		

AQ200F

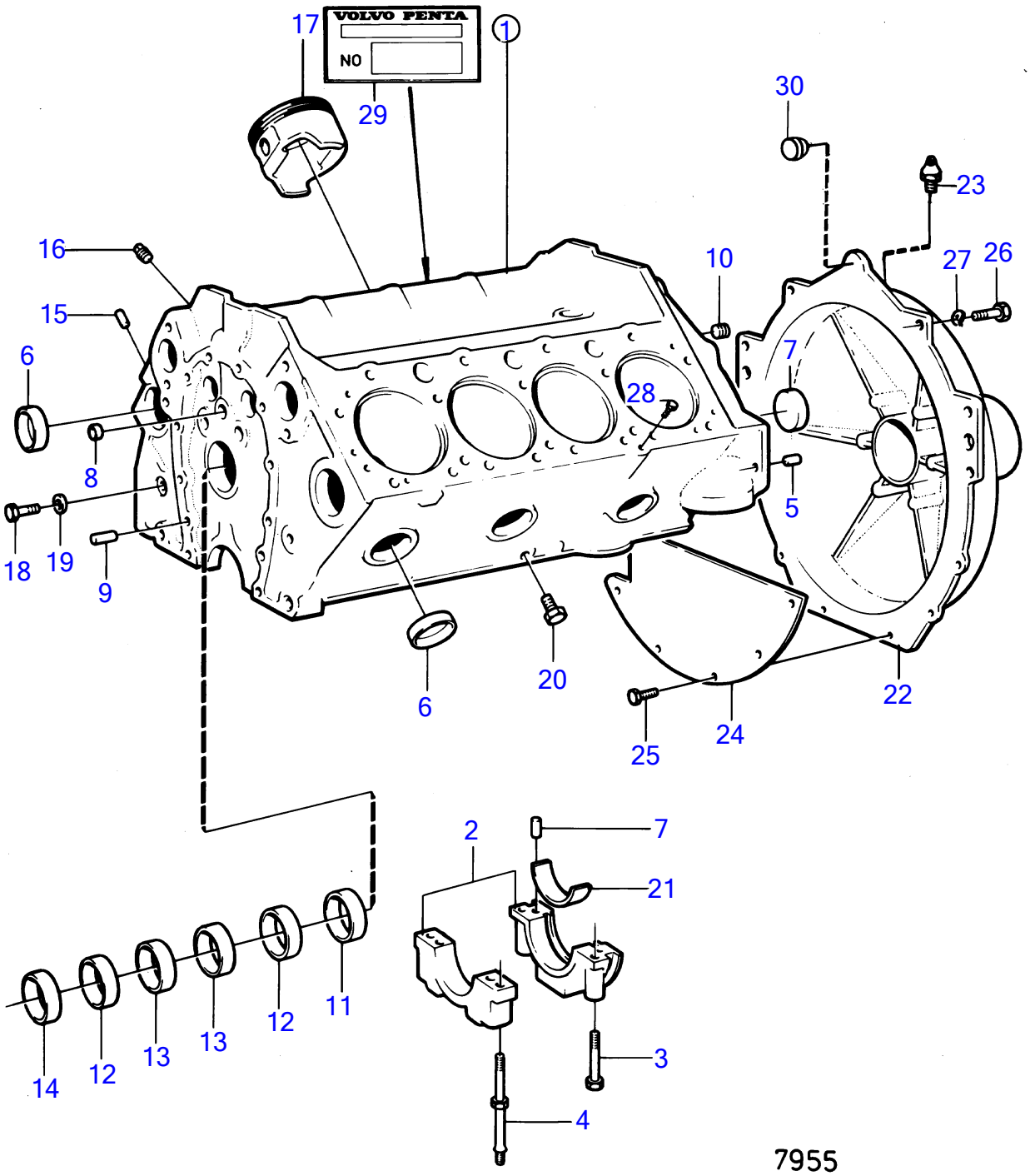
VOLVO PENTA
NO
17
1
29
30
23
16
10
27
26
15
7
6
28
8
5
18
19
9
6
20
22
25
24
2
7
21
3
4
14
12
13
13
12
11
7955

AQ200F

REF	TEILE NR	MNG	BESCHREIBUNG	Siehe	ANMERKUNGEN
1		1	Zylinderblock		
2		5	· LAGERDECKEL		
3	835037	5	· Schraube		
4	835038	5	· Stiftschraube	17055	
5		2	· Führungsstift		
6	835039	8	· Stopfen		
7	835040	2	· Führungsstift		
8		4	· Stopfen		
9	835040	2	· Führungsstift		
10	952075	5	· Stopfen		
11	835496	1	· Stopfen		
12	841423	2	· Buchse	17051	
13	841424	2	· Buchse	17051	
14	841422	1	· Lager	17051	
15	835497	4	· Führungsstift		
16	191026	1	· Stopfen		(952069)
17	826465	8	· Kolben	17049	
18	940133	1	· Sechskantschraube		
19	18651	1	· Dichtung		
20	192134	2	· Stopfen		
21		X	· HAUPTLAGERSATZ	17049	
22	841967	1	Schwungradgehäuse		
23	914167	1	Schmiernippel		
24	826448	1	Haubenblech		
25	947224	5	Sechskantschraube		
26	941939	6	Schraube		
27	942336	6	Federscheibe		
28	943835	1	Stopfen		
29		1	MOTORNUMMERBLECH		
30	944738	1	Stopfen		

AQ200D

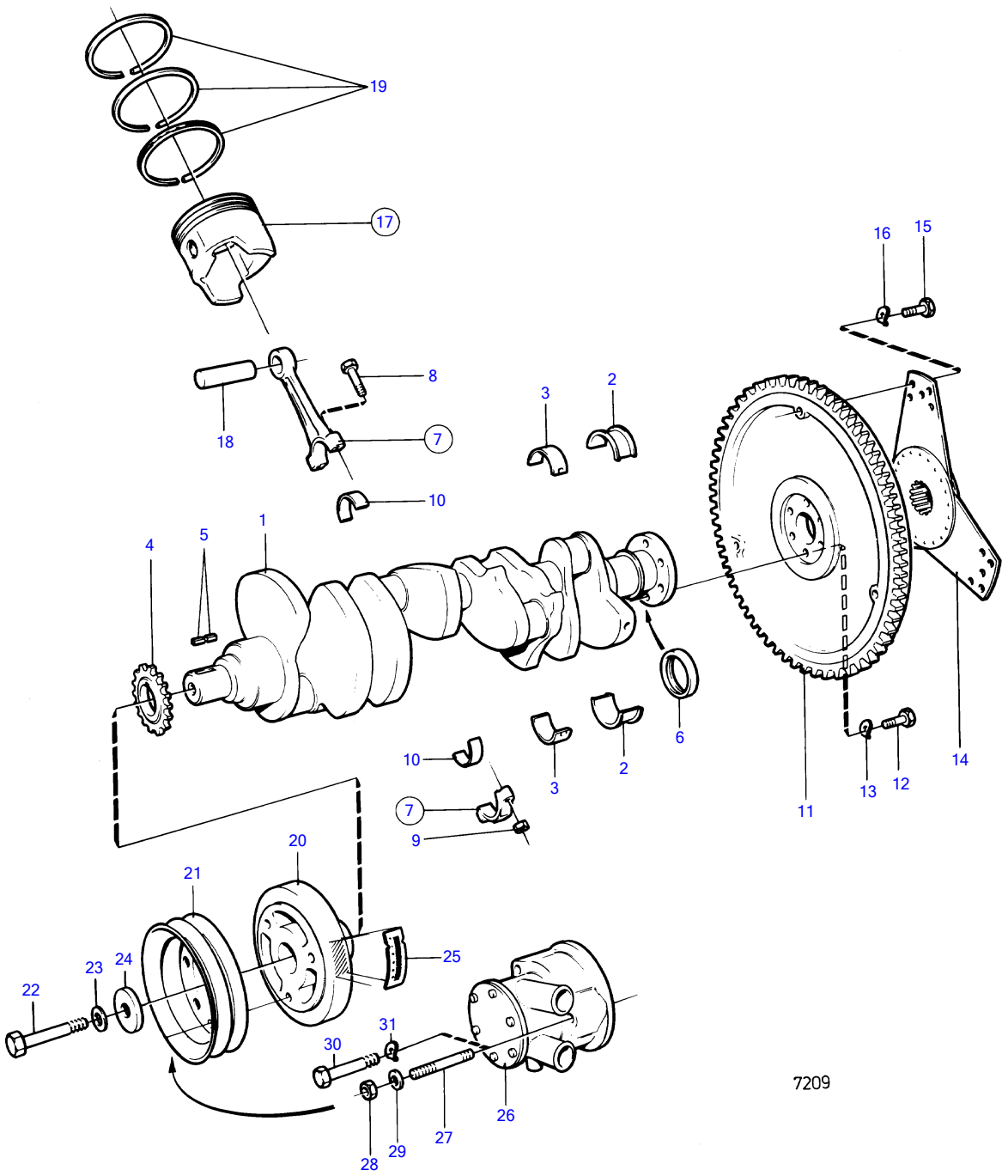
19
17
16
15
8
18
7
10
3
2
1
4
5
6
14
13
12
11
10
7
9
20
21
22
23
24
25
31
30
26
27
28
29
7209

AQ200D

REF	TEILE NR	MNG	BESCHREIBUNG	Siehe	ANMERKUNGEN
1		1	Kurbelwelle		
2	835052	1	Pleuellager		ENTHALTEN IN ZYLINDERBLOCK., STD.
	835055	1	Pleuellager		U.G. 0,010"
	835065	1			U.G. 0,020"
3	835051	3	Pleuellager		ENTHALTEN IN ZYLINDERBLOCK., STD.
	835053	4	Pleuellager		U.G. 0,010"
	835054	4	Pleuellager		U.G. 0,020"
	841254	1	Pleuellager, HAUPTLAGERSCHALE		ENTHALTEN IN ZYLINDERBLOCK., VORDERE KURBELWELLENLAGER., STD.,
					OBEN
	841255	1	Pleuellager, HAUPTLAGER		ENTHALTEN IN ZYLINDERBLOCK., VORDERE KURBELWELLENLAGER., STD.,
					UNTEN
4		1	KETTENRAD	17050	
5	835059	2	Sperrkörper		
6	841240	1	Kurbelwellendichtung		ENTHALTEN IN ZYLINDERBLOCK.
		2	Dichtung		FÜR MOTOR MIT GEGENDREHRICHTUNG
7	841867	8	Pleuel		
8		16	· Inbusschraube		
9	835473	16	· Mutter		
10	835273	8	Lagerschale		STD.
	835396	8	Lager		U.G. 0,010"
	835070	8	Lager		U.G. 0,020"
11	835432	1	Schwungrad		
12	835439	6	Schraube		
13	941909	6	Federscheibe		
14	855694	1	Dämpfer		
15	835482	3	Schraube		
16	942336	3	Federscheibe		
17	826465	8	Kolben		ENTHALTEN IN ZYLINDERBLOCK., STD.
	826466	8	Kolben		Ü.G. 0,030"
18		8	· KOLBENBOLZEN		
19	826469	8	Kolbenringsatz		ENTHALTEN IN ZYLINDERBLOCK., STD.
	826470	8	Kolbenringsatz		Ü.G. 0,030"
20	826477	1	Schwingungsdämpfer		
21	835407	1	Zahnriemenscheibe		
22	949518	1	Sechskantschraube		
23		1	Sicherungsscheibe		
24	835409	1	Scheibe		
25	834842	1	Aufklebeschild		
26		1	SEEWASSERPUMPE		SIEHE GRUPPE 2B
27	826500	3	Stiftschraube		RÜH. AUSF.
28		3	Sicherungsmutter		RÜH. AUSF.
29	941907	3	Federscheibe		RÜH. AUSF.
30	948324	3	Inbusschraube		SPÄT. AUSF.
31	942336	3	Federscheibe		SPÄT. AUSF.

AQ200F

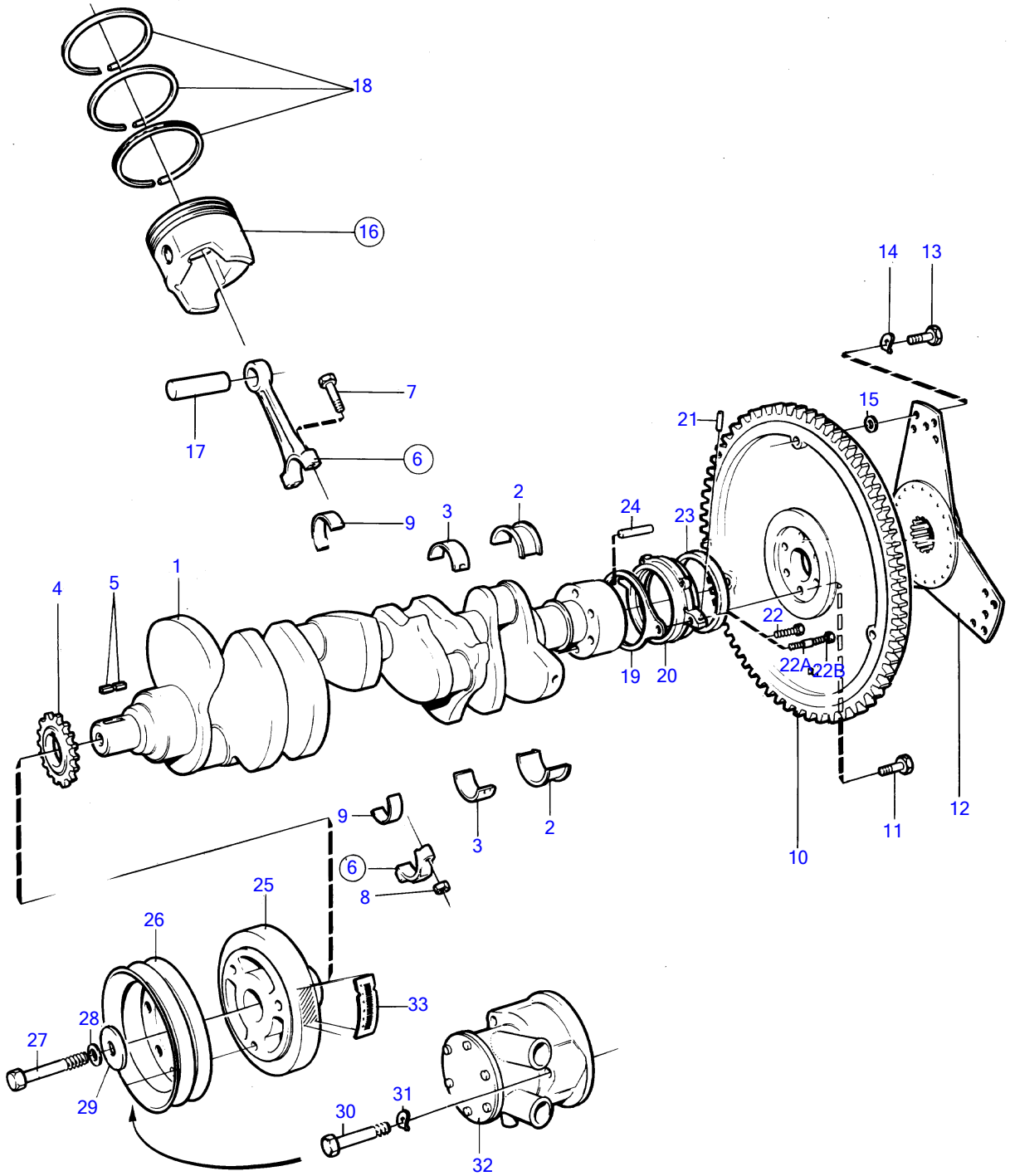
18
16
14
13
7
15
21
17
6
9
3
2
24
23
4
5
1
22
22A
22B
19
20
9
3
2
6
8
10
11
12
25
26
33
27
28
29
30
31
32

7956

AQ200F

REF	TEILE NR	MNG	BESCHREIBUNG	Siehe	ANMERKUNGEN
1		1	Kurbelwelle		
2	835052	1	Pleuellager		ENTHALTEN IN ZYLINDERBLOCK., STD.
	835055	1	Pleuellager		U.G. 0,010"
	835065	1			U.G. 0,020"
3	835051	3	Pleuellager		ENTHALTEN IN ZYLINDERBLOCK., STD.
	835053	4	Pleuellager		U.G. 0,010"
	835054	4	Pleuellager		U.G. 0,020"
	841254	1	Pleuellager, HAUPTLAGERSCHALE		ENTHALTEN IN ZYLINDERBLOCK., VORDERE KURBELWELLENLAGER., STD.,
					OBEN
	841255	1	Pleuellager, HAUPTLAGERSCHALE		ENTHALTEN IN ZYLINDERBLOCK., VORDERE KURBELWELLENLAGER., STD.,
					UNTEN
4		1	KETTENRAD	17051	
5	835059	2	Sperrkörper		
6	841867	8	Pleuel		
7	835066	16	· Schraube		
8	835473	16	· Mutter		
9	835273	8	Lagerschale		STD.
	835396	8	Lager		U.G. 0,010"
	835070	8	Lager		U.G. 0,020"
10	855814	1	Schwungrad		
11	855815	6	Schraube		
12	855694	1	Dämpfer		
13	835482	3	Schraube		
14	942336	3	Federscheibe		
15	940097	3	Scheibe		
16	826465	8	Kolben		ENTHALTEN IN ZYLINDERBLOCK., STD.
	826466	8	Kolben		Ü.G. 0,030"
17		8	· KOLBENBOLZEN		
18	826469	8	Kolbenringsatz		ENTHALTEN IN ZYLINDERBLOCK., STD.
	826470	8	Kolbenringsatz		Ü.G. 0,030"
19	855810	1	Dichtung		
20	855907	1	Halter		(855807)
21	855808	2	Stiftschraube		
22	855811	2	Schraube		
	855812	1	Schraube		
22A	855813	1	Stiftschraube		
22B		1	Bundmutter		
23	855809	1	Kurbelwellendichtung		
24	835057	1	Zapfen		
25	826477	1	Schwingungsdämpfer		
26	835407	1	Zahnriemenscheibe		
27	949518	1	Sechskantschraube		
28		1	Sicherungsscheibe		
29	835409	1	Scheibe		
30	948324	3	Inbusschraube		
31	942336	3	Federscheibe		
32		1	SEEWASSERPUMPE		SIEHE GRUPPE 2B
33	834842	1	Aufklebeschild		

AQ200D

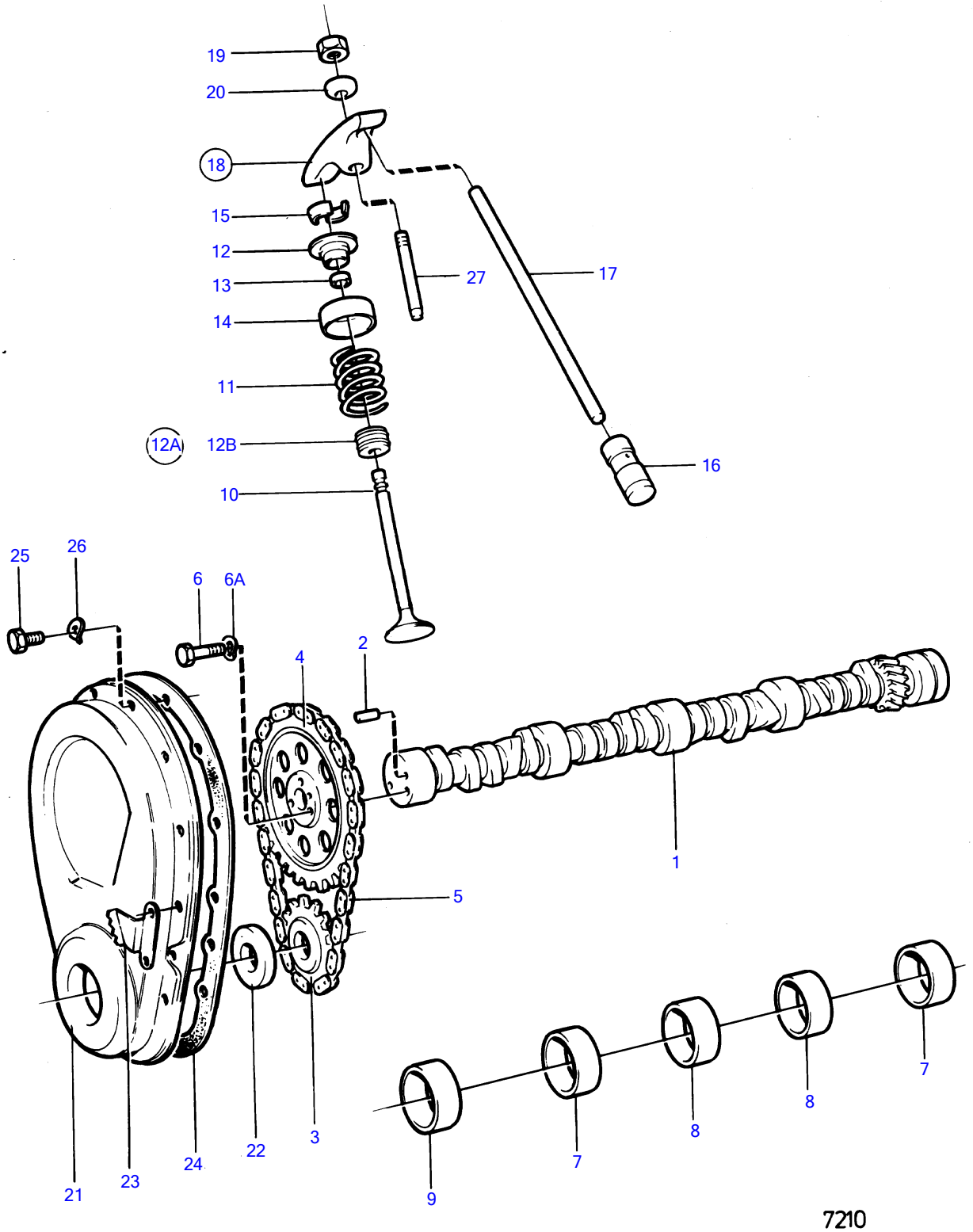
19
20
18
15
12
13
14
11
12A
12B
10
27
17
16
25
26
6
6A
4
2
1
5
3
22
24
21
23
9
7
8
8
7
7210

AQ200D

REF	TEILE NR	MNG	BESCHREIBUNG	Siehe	ANMERKUNGEN
1	835465	1	Nockenwelle		
2	835040	1	· Führungsstift		
3	835544	1	Kettenrad		AQ200D MO-19205, AQ225D MO-19205, AQ260A MO-19205., EINREIHIGES ZAHNRAD.
	855906	1	Kettenrad		AQ200D MO19206-, AQ225D MO19206-, AQ260A MO19206-., ZWEIREIHIGES ZAHNRAD.
4		1	Kettenrad		AQ200D MO-19205, AQ225D MO-19205, AQ260A MO-19205., EINREIHIGES ZAHNRAD.
		1	Kettentrieb		AQ200D MO19206-, AQ225D MO19206-, AQ260A MO19206-., ZWEIREIHIGES ZAHNRAD.
5	835546	1	Nockenwellenkette		AQ200D MO-19205, AQ225D MO-19205, AQ260A MO-19205., EINREIHIGES ZAHNRAD.
	835405	1	Kette		AQ200D MO19206-, AQ225D MO19206-, AQ260A MO19206-., ZWEIREIHIGES ZAHNRAD.
6	940135	3	Sechskantschraube		
6A	941907	3	Federscheibe		
7	841423	2	Buchse		ENTHALTEN IN ZYLINDERBLOCK.
8	841424	2	Buchse		ENTHALTEN IN ZYLINDERBLOCK.
9	841422	1	Lager		ENTHALTEN IN ZYLINDERBLOCK.
10		8	Auslassventil		SCHMALER VENTILSCHAFT, 8,65 MM, AQ200D MO-19205., STD.
	841739	8	Auslassventil		STD. MO19206-
		8	Ventil		SCHMALER VENTILSCHAFT, 8,65 MM, AQ200D MO-19205., Ü.G. 0,015"
	841881	8	Auslassventil		Ü.G. 0,015" MO19206-
	835541	8	Auslassventil		SCHMALER VENTILSCHAFT, 8,65 MM, AQ200D MO-19205., Ü.G. 0,030"
		8	Auslassventil		Ü.G. 0,030" MO19206-
	841372	8	Auslassventil		SCHMALER VENTILSCHAFT, 8,65 MM, Ü.G. 0,045"
		8	Einlassventil		AQ200D MO-19205, AQ225D MO-15652., EINLASSVENTIL D=44MM., (835101) STD.
		8	Einlassventil		EINLASSVENTIL D=44MM., STD. MO19206-
		8	ANSAUGVENTIL		AQ200D MO16291-19205, AQ225D MO-15652., ERS. VON 1ST. EINLASSVENTIL 841865.
					Ü.G. 0,015"
		8	Einlassventil		Ü.G. 0,015" MO19206-
		8	Einlassventil, ANSAUGVENTIL		AQ200D MO16291-19205, AQ225D MO-15652., ERS. VON 1ST. EINLASSVENTIL 841866., (835796)
					Ü.G. 0,030"
		8	Einlassventil		Ü.G. 0,030" MO19206-
11	835102	16	Feder		
12	835400	8	Ventilfederteller		FÜR AUSLASSVENTIL.
	841782	8	Ventilfederteller		
12A	855564	1	Dichtungssatz		
12B		8	· DICHTUNG		
13		16	· ÖLDICHTUNG		
14	841781	16	Schirmblech		
15	835401	32	Ventilschloss		
16	835089	16	Ventilstössel		
17	841941	16	Stösselstange		
18	835090	16	Kipphebel		
19	841198	16	· Mutter		
20	841199	16	· Kugel		
21	841749	1	Steuergehäuse		EINZUBAUEN MIT ZEIGER 841038 ODER 841105.
22	835386	1	· Dichtung		
23	841038	1	Einstellzeiger		
24	835389	1	Dichtung		
25	841426	10	Schraube		
26	941906	10	Federscheibe		RÜH. AUSF.
27	835108	16	Stiftschraube	17052	
	841779	16	Stiftschraube		Ü.G. 0,013"

AQ200F

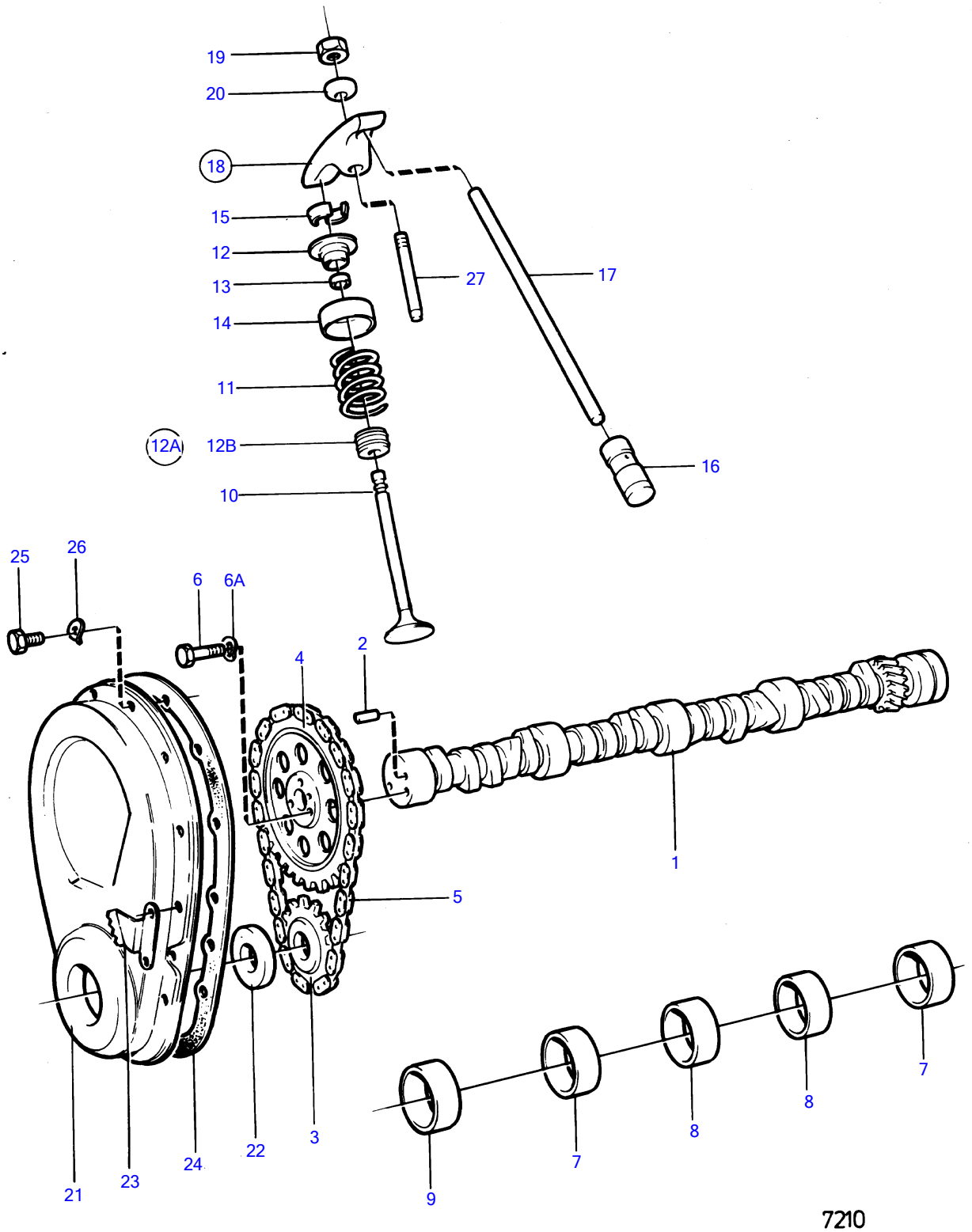
19
20
18
15
12
13
14
11
12A
12B
10
27
17
16
25
26
6
6A
4
2
1
5
3
22
24
21
23
9
7
8
8
7
7210

AQ200F

REF	TEILE NR	MNG	BESCHREIBUNG	Siehe	ANMERKUNGEN
1	835465	1	Nockenwelle		
2	835040	1	· Führungsstift		
3	855906	1	Kettenrad		
4		1	Kettentrieb		
5	835405	1	Kette		
6	940135	3	Sechskantschraube		
6A	941907	3	Federscheibe		
7	841423	2	Buchse		ENTHALTEN IN ZYLINDERBLOCK.
8	841424	2	Buchse		ENTHALTEN IN ZYLINDERBLOCK.
9	841422	1	Lager		ENTHALTEN IN ZYLINDERBLOCK.
10	841739	8	Auslassventil		STD.
	841881	8	Auslassventil		Ü.G. 0,015"
		8	Auslassventil		Ü.G. 0,030"
		8	Einlassventil		STD.
		8	Einlassventil		Ü.G. 0,015"
		8	Einlassventil		Ü.G. 0,030"
11	835102	16	Feder		
12	855825	8	Ventilfederteller		FÜR AUSLASSVENTIL.
	841782	8	Ventilfederteller		
12A	855564	1	Dichtungssatz		
12B		8	· DICHTUNG		
13		16	· ÖLDICHTUNG		
14	841781	16	Schirmblech		
15	835401	32	Ventilschloss		
16	835089	16	Ventilstössel		
17	841941	16	Stösselstange		
18	835090	16	Kipphebel		
19	841198	16	· Mutter		
20	841199	16	· Kugel		
21	841749	1	Steuergehäuse		EINZUBAUEN MIT ZEIGER 841038 ODER 841105.
22	835386	1	· Dichtung		
23	841038	1	Einstellzeiger		
24	855823	1	Dichtung		
25	841426	10	Schraube		
26	941906	10	Federscheibe		RÜH. AUSF.
27	835108	16	Stiftschraube	17053	
	841779	16	Stiftschraube		Ü.G. 0,013"

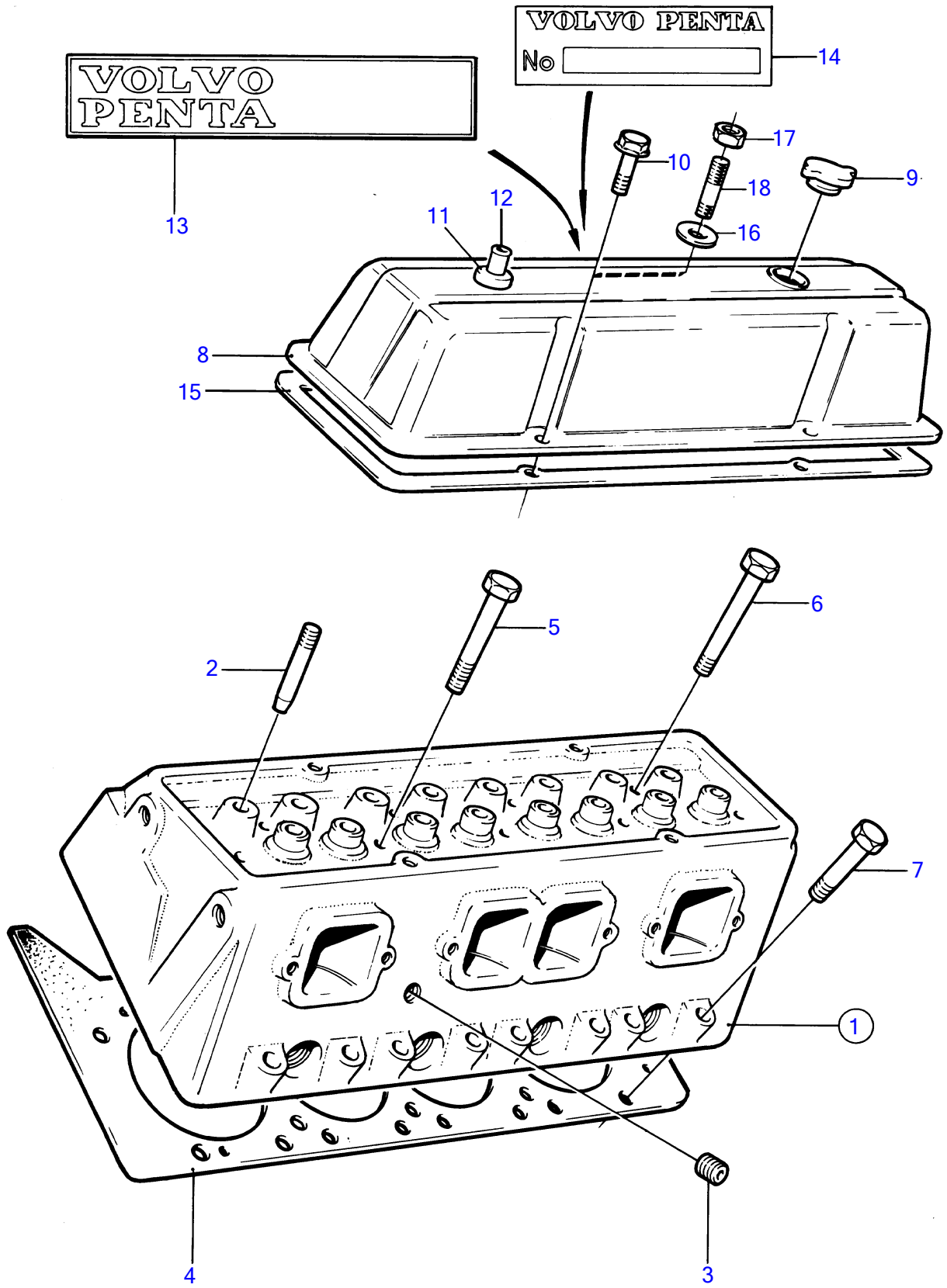
VOLVO PENTA
VOLVO PENTA
No
13
14
10
17
18
9
12
11
16
8
15
2
5
6
7
1
4
3
7211

AQ200D

REF	TEILE NR	MNG	BESCHREIBUNG	Siehe	ANMERKUNGEN
1		2	Zylinderkopf		ERS. VON 1ST.ZYLINDERKOPF 841863, 4ST. EINLASSVENTILE 841864, 4ST.AUSLASSVENTILE 841739 UND 4ST.DICHTUNGEN 841871., MO-16290
		2			AQ200D MO16291-19205, ERS. VON 1ST.ZYLINDERKOPF 841863, 4ST. EINLASSVENTILE 841864, 4ST.AUSLASSVENTILE 841739 UND 4ST.DICHTUNGEN 841871.
		2	Zylinderkopf		MO19206-
2	835108	16	▪ Stiftschraube	17050	
3	952358	2	Stopfen		AQ200D MO-19205., AQ260A MO-19205, AQ290A MO-19205., AQ225D MO-19205 UND MO20074-20183.
	968145	2	Stopfen		AQ200D MO19206-, AQ260A MO19206-, AQ290A MO19206-., AQ225D MO19206- AUSSER MO20074-20183.
4	841207	2	Dichtung		
5	835077	14	Schraube		
6	835079	4	Schraube		
7	835078	16	Schraube		
8		2	Zylinderkopfhaube		
9	818620	2	Tankverschluss		
10	841426	8	Schraube		
11	835415	2	Gummibuchse		SIEHE GRUPPE 2C
12	841546	2	Schlauchbefestigung		SIEHE GRUPPE 2C
13		2	Aufklebeschild		
14		1	MOTORNUMMERSCHILD		
	841261	X	Dichtmittel		S. GRUPPE 9,FRÜH. AUSF.
15	855590	2	Dichtung		SPÄT. AUSF.
16	855593	4	Scheibe		SPÄT. AUSF.
17		8	Bundmutter		SPÄT. AUSF.
18		8	Stiftschraube		SPÄT. AUSF.

AQ200F

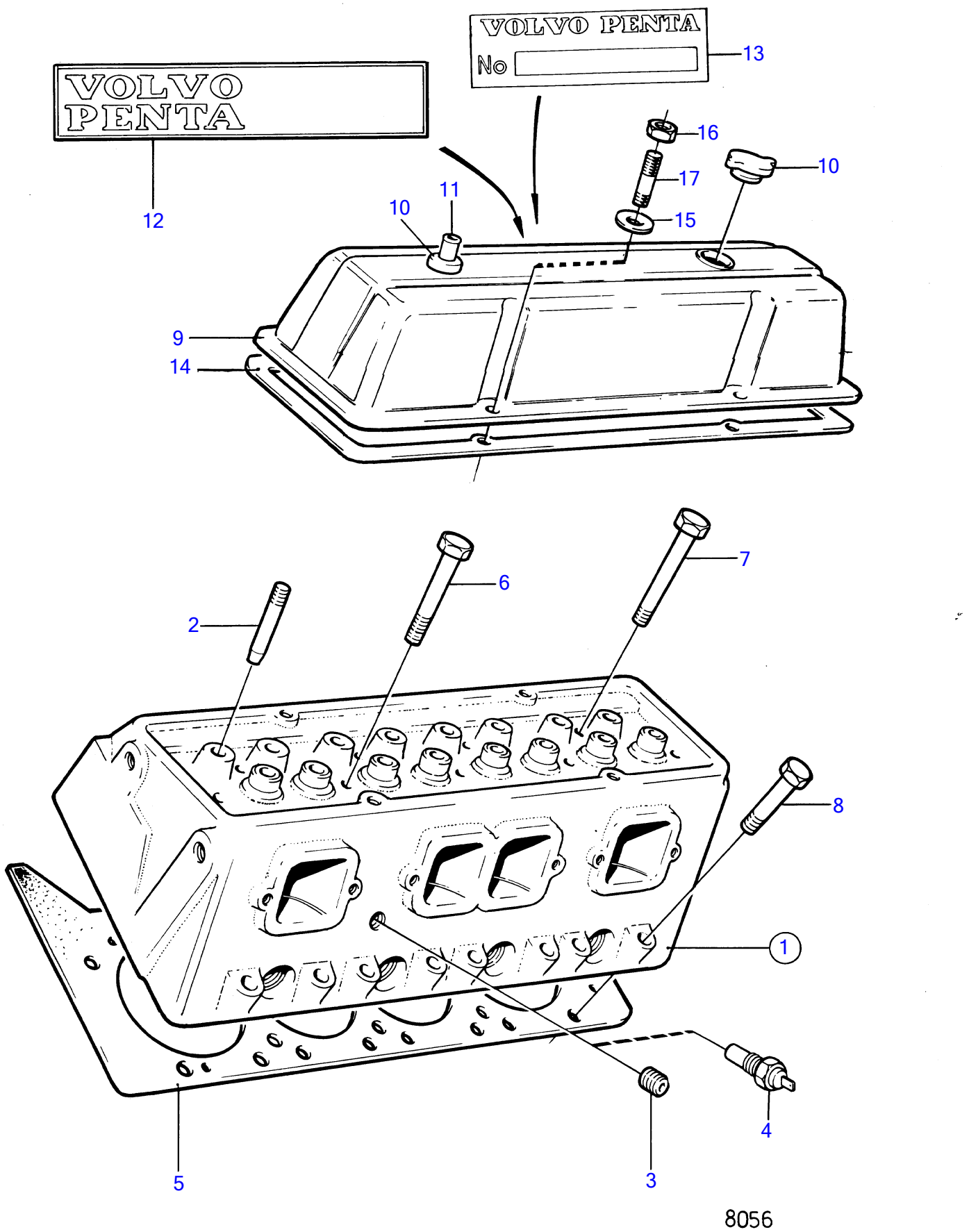
VOLVO PENTA
No
13
VOLVO PENTA
12
16
17
15
10
11
10
9
14
7
6
2
8
1
5
3
4
8056

AQ200F

REF	TEILE NR	MNG	BESCHREIBUNG	Siehe	ANMERKUNGEN
1		2	Zylinderkopf		
2	835108	16	· Stiftschraube	17051	
3	968145	2	Stopfen		
4	841207	2	Dichtung		
5	835077	14	Schraube		
6	835079	4	Schraube		
7	835078	16	Schraube		
8		2	Zylinderkopfhaube		
9	818620	2	Tankverschluss		
10	835415	2	Gummibuchse		SIEHE GRUPPE 2C
11	841546	2	Schlauchbefestigung		SIEHE GRUPPE 2C
12		2	Aufklebeschild		
13		1	MOTORNUMMERSCHILD		
14	855590	2	Dichtung		
15	855593	4	Scheibe		
16		8	Bundmutter		
17		8	Stiftschraube		

AQ200D

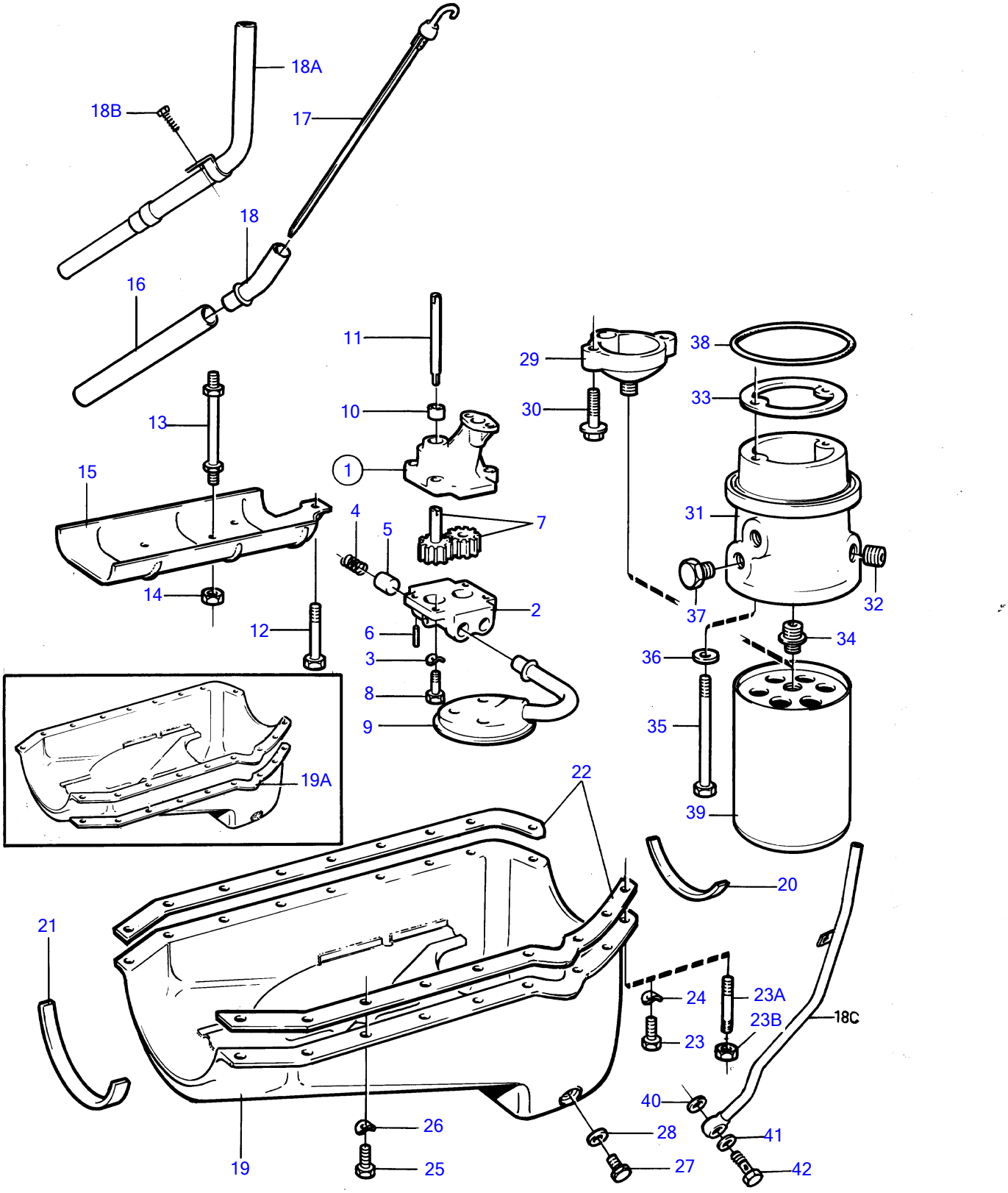
18A
18B
17
18
16
11
10
1
13
15
14
12
4
5
7
2
6
3
8
9
19A
29
30
38
33
31
32
37
34
36
35
39
22
20
21
24
23A
23B
18C
23
40
41
42
28
27
26
25
19
7905

AQ200D

REF	TEILE NR	MNG	BESCHREIBUNG	Siehe	ANMERKUNGEN
1	835371	1	Ölpumpe		
2		1	· Stoßfängerhaut		
3	941906	4	· Federscheibe		
4		1	· Feder		
5	835376	1	· Feder		
6		1	· Federhemmer		
7		2	· ZAHNRAD		
8	955513	4	· Sechskantschraube		
9		1	Ölsieb		(826476)
10	835374	1	Muffe		
11	835373	1	Welle		
12	955550	1	Sechskantschraube		
13			GEWINDESTIFT		EXCL. AQ200D
14			MUTTER		EXCL. AQ200D
15			DÄMPFER		EXCL. AQ200D
16	945460	1	Rohr		AQ290A MO-16525, L=711MM
17	835414	1	Ölmessstab		
18	826491	1	Rohr		MO-16290
18A	841543	1	Rohr		MO16291-
18B	955512	1	Sechskantschraube		AQ200D MO16291-, AQ225D MO15653-, AQ260A MO15154-, AQ290A MO16525-.
18C	841792	1	Öllenzrohr		
19	826475	1	Ölsumpf		MO-16290
	841719	1	Ölwanne		MO16291-
	855718	1	Ölwanne		MO46308-
	841677	1	Ölwanne		AQ225D MO15653-, AQ260A MO15154-, AQ290A MO16525-.
19A	855817	1	Verstärkungsblech		RECHTE SEITE
19	855818	1	Verstärkungsblech		LINKS SIDE
20	835411	1	· Dichtung		
21	834774	1	· Dichtung		
22	855729	1	· Dichtung		AQ200D MO-16290, AQ225D MO-15652, AQ260A MO-15153.
	841721	1	Dichtungssatz		AQ200D MO16291-, AQ225D MO15653-, AQ260A MO15154-, AQ290A MO16525-.
23	955523	4	Sechskantschraube		RÜH. AUSF.
23A	855595	4	Stiftschraube		SPÄT. AUSF.
23B	855596	4	Mutter		SPÄT. AUSF.
24	941907	4	Federscheibe		RÜH. AUSF.
25	841426	14	Schraube		
26	941906	14	Federscheibe		
27	841215	1	Stopfen		
28	841952	1	Dichtung		
29	835423	1	Halterung		
30		2	Schraube		
31			ÖLFILTERGEHÄUSE		EXCL. AQ200D
32			· VERSCHLUSSCHRAUBE		EXCL. AQ200D
33			Dichtung		EXCL. AQ200D
34			VERSCHRAUBUNG		EXCL. AQ200D
35			BOLZEN		EXCL. AQ200D
36			AUSGLEICHSCHEIBE		EXCL. AQ200D
37			VERSCHRAUBUNG		EXCL. AQ200D
38			DICHTRING		EXCL. AQ200D
39	835440	1	Ölfilter		
			bulletin P-21-7-1	P-21-7-1-EN	Ölfilter
40	841952	1	Dichtung		
41	841953	1	Dichtung		
42	954393	1	Hohlschraube		

AQ200F

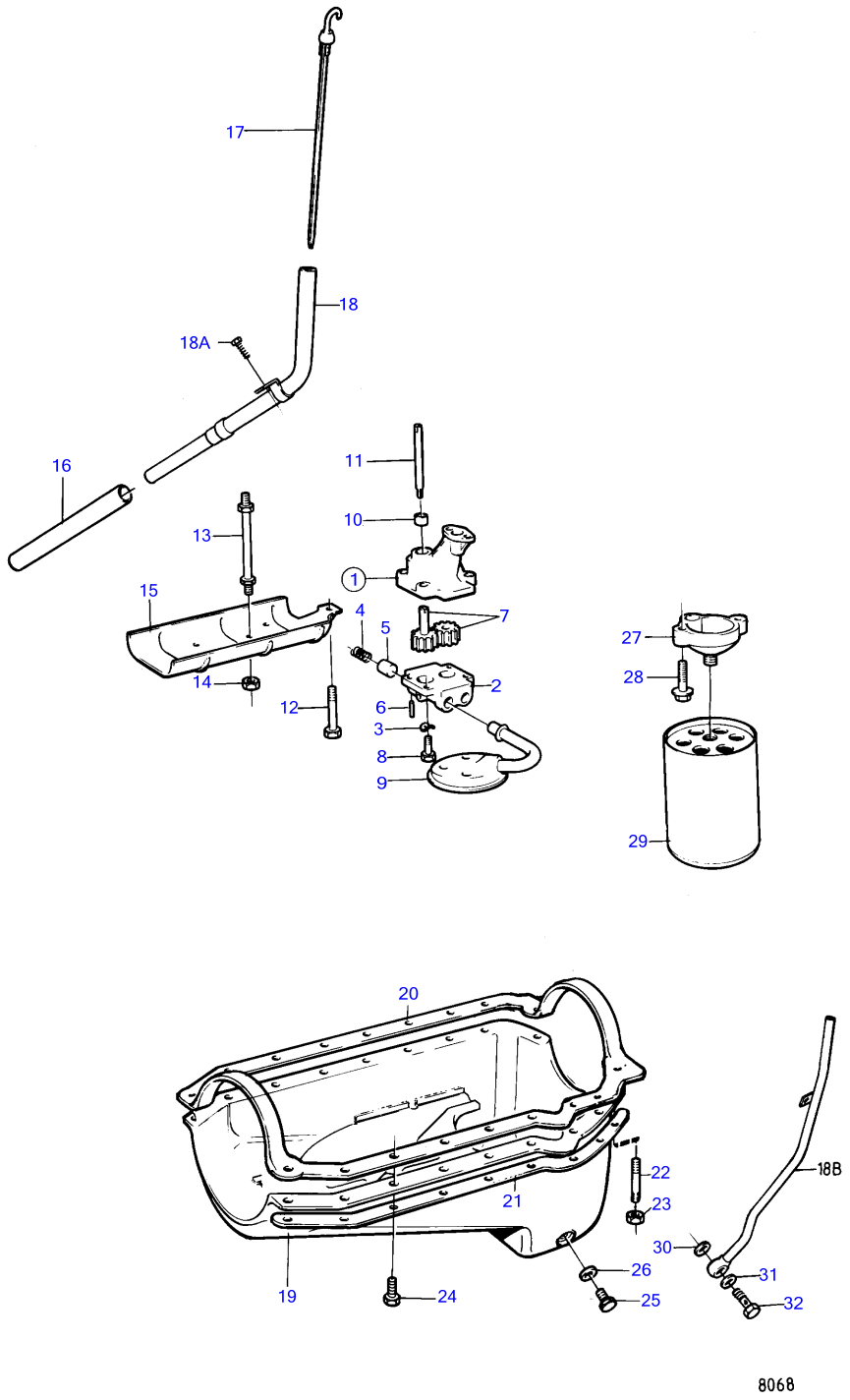
17
18
18A
16
11
10
13
1
15
4
5
7
14
12
6
2
3
8
9
27
28
29
20
21
22
23
18B
30
31
32
26
25
19
24
8068

AQ200F

REF	TEILE NR	MNG	BESCHREIBUNG	Siehe	ANMERKUNGEN
1	835371	1	Ölpumpe		
2		1	· Stoßfängerhaut		
3	941906	4	· Federscheibe		
4		1	· Feder		
5	835376	1	· Feder		
6		1	· Federhemmer		
7		2	· ZAHNRAD		
8	955513	4	· Sechskantschraube		
9		1	Ölsieb		
10	835374	1	Muffe		
11	835373	1	Welle		
12	835082	1	Schraube		
13			GEWINDESTIFT		EXCL. AQ200F
14			MUTTER		EXCL. AQ200F
15			DÄMPFER		EXCL. AQ200F
16	945460	1	Rohr		L=711 MM
17	835414	1	Ölmessstab		
18	841543	1	Rohr		
18A	955512	1	Sechskantschraube		
18B	841792	1	Öllenzrohr		
19	855816	1	Ölwanne		
20	855819	1	Dichtung		
21	855817	1	Verstärkungsblech		RECHTE SEITE
	855818	1	Verstärkungsblech		LINKS SIDE
22	855808	8	Stiftschraube		
23	855596	8	Mutter		
24	855821	14	Schraube		
25	841215	1	Stopfen		
26	841952	1	Dichtung		
27	835423	1	Halterung		
28		2	Schraube		
29	835440	1	Ölfilter		
			bulletin P-21-7-1	P-21-7-1-EN	Ölfilter
30	841952	1	Dichtung		
31	841953	1	Dichtung		
32	954393	1	Hohlschraube		

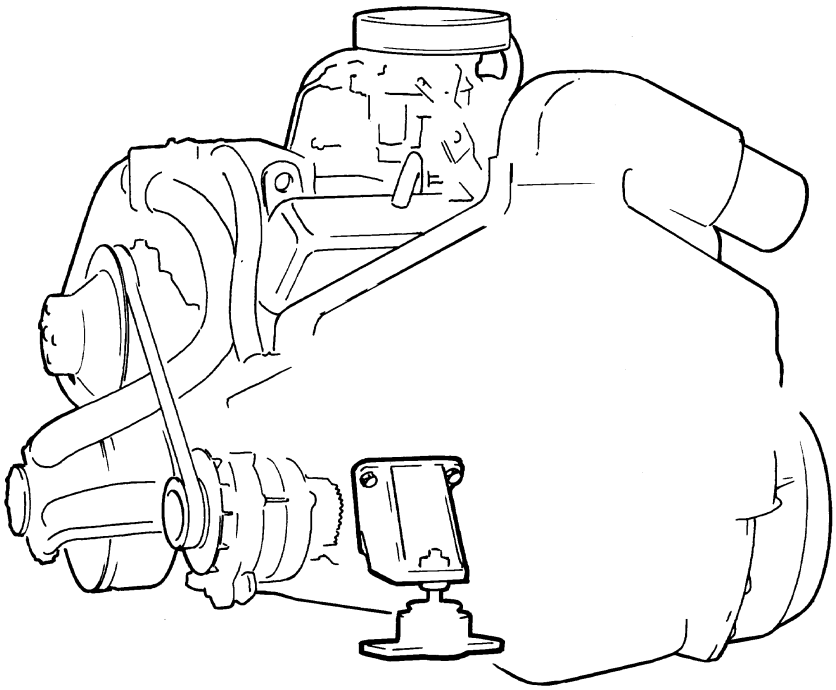

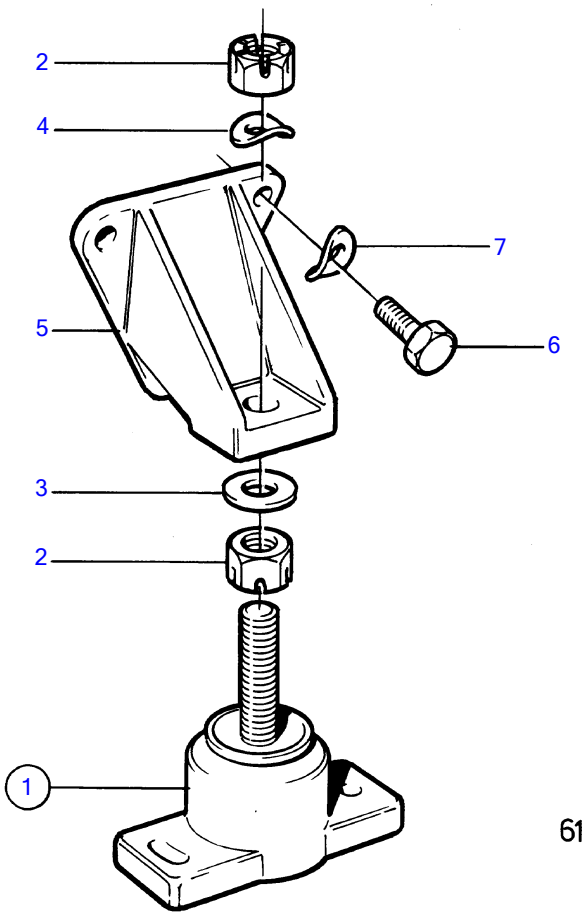

6116

AQ200D

REF	TEILE NR	MNG	BESCHREIBUNG
1	835449	2	Gummikissen
2	944236	4	· Sicherungsmutter
3	955900	2	Scheibe
4	941912	2	Federscheibe
5	835459	2	Motorbefestigung
6	955535	6	Sechskantschraube
7	942336	6	Federscheibe

AQ200F

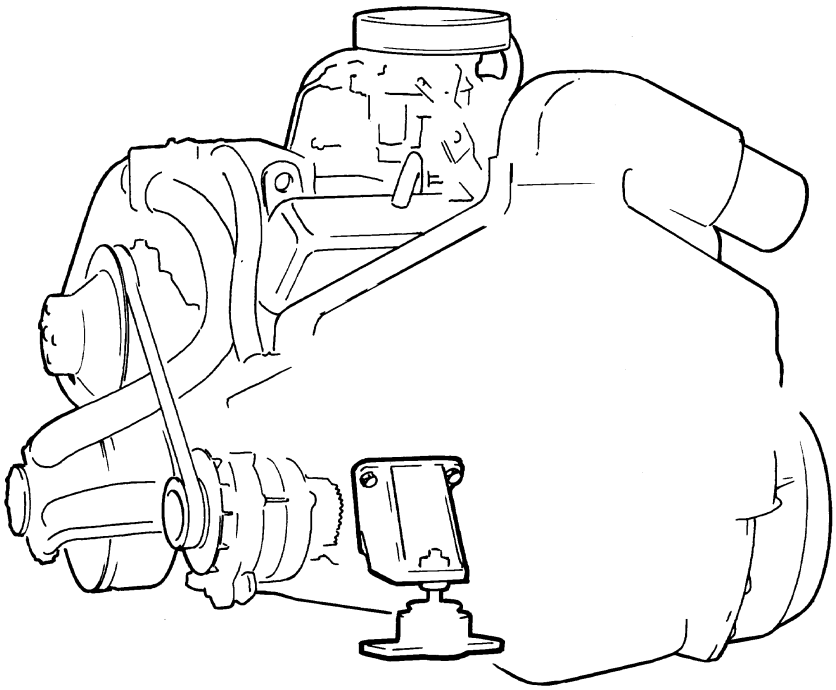

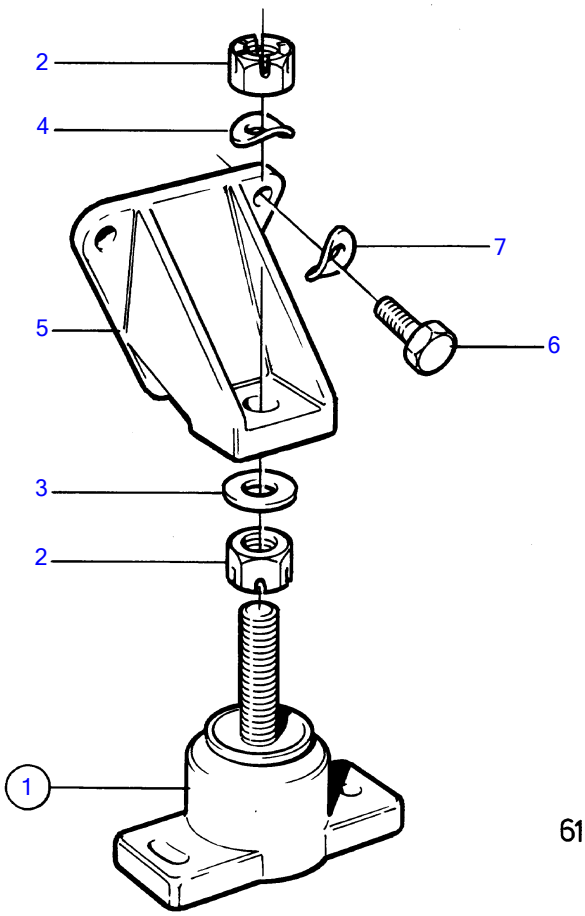

6116

AQ200F

REF	TEILE NR	MNG	BESCHREIBUNG
1	835449	2	Gummikissen
2	944236	4	· Sicherungsmutter
3	955900	2	Scheibe
4	941912	2	Federscheibe
5	835459	2	Motorbefestigung
6	955535	6	Sechskantschraube
7	942336	6	Federscheibe

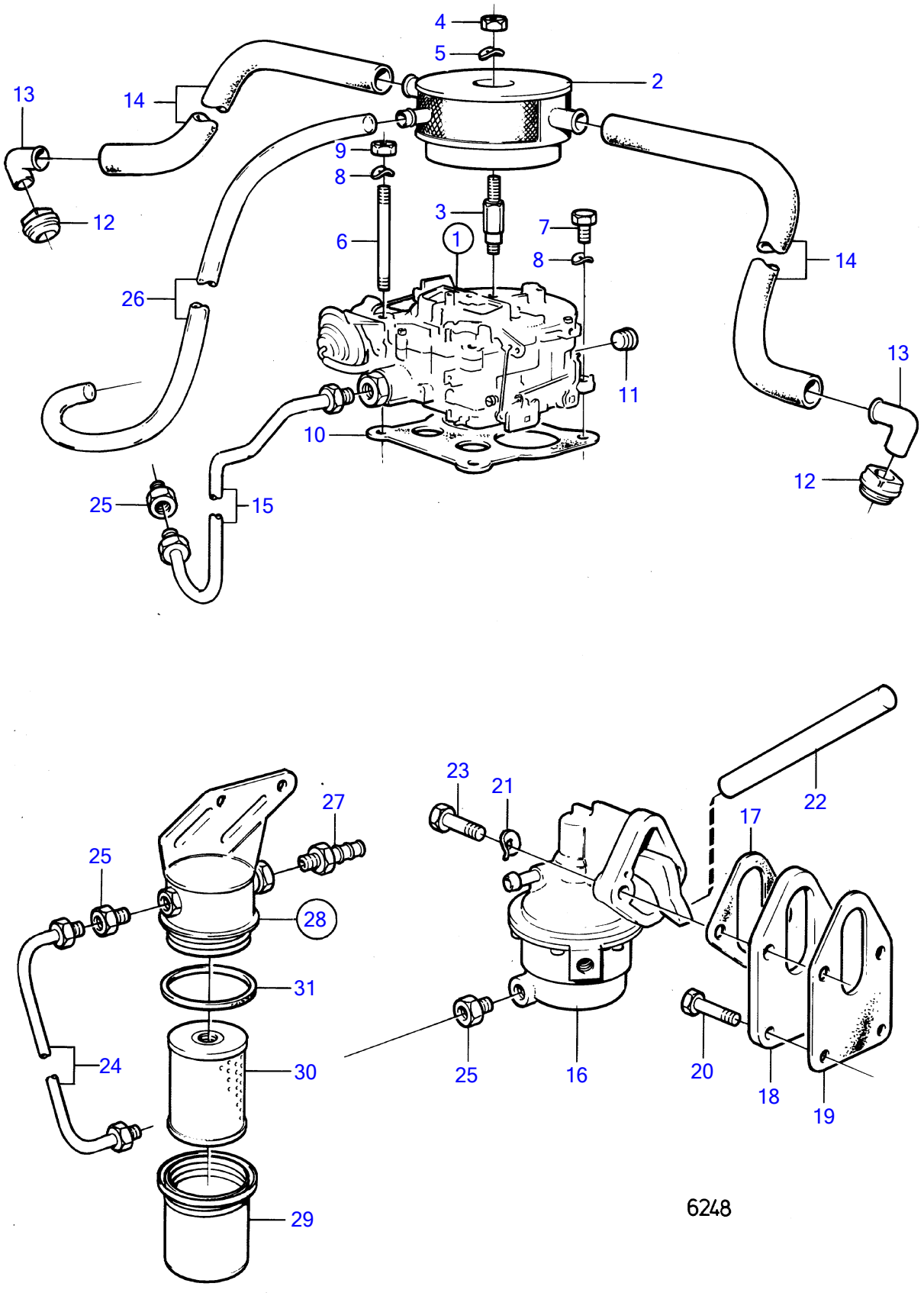
4
5
2
13
14
9
8
3
7
8
12
6
1
14
26
13
11
10
12
25
15
27
23
21
22
17
25
28
31
24
30
25
16
20
18
19
29
6248

AQ200D

REF	TEILE NR	MNG	BESCHREIBUNG	Siehe	ANMERKUNGEN
1		1	Vergaser		
			▪	17069	
2	841596	1	Flammenschutz		(834719)
3	834796	1	Stiftschraube		
4	950352	1	Sicherungsmutter		
5	941906	1	Federscheibe		
6	835455	4	Stiftschraube		
7					
8	941907	4	Federscheibe		
9	950373	4	Sicherungsmutter		
10		1	Dichtung		
11	952075	1	Stopfen		
12	835415	2	Gummibuchse		
13	841546	2	Schlauchbefestigung		
14	941995	X	Schlauch		L=2X300MM
15	841357	1	Kraftstoffrohr		
16	826493	1	Kraftstoffpumpe		
			▪ TEILE		
17	818668	1	Dichtung		
18	835333	1	Flansch		
19	835087	1	Dichtung		
20	955511	2	Sechskantschraube		(835369)
21	942336	2	Federscheibe		
22	835422	1	Stösselstange		
23	940162	2	Sechskantschraube		
24		1	Rohr		
25	180303	3	Nippel		
26	941149	X	Schlauch		L=700MM
27	834781	1	Nippel		
28	834717	1	Kraftstoffilter		
29		1	▪ DECKEL		
30	841162	1	▪ Filter		
31		1	▪ ▪ Dichtung		

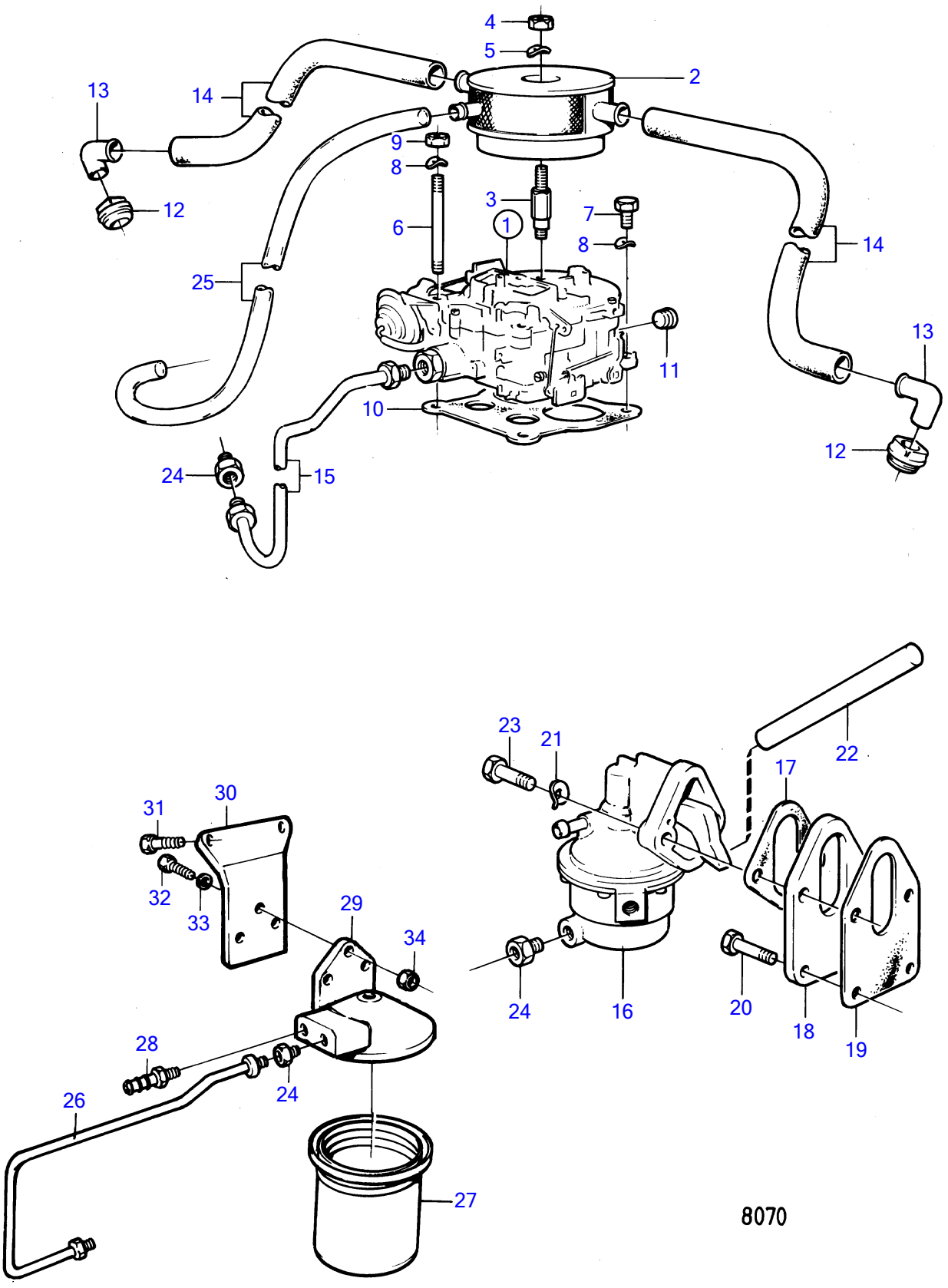
4
5
2
13
14
9
8
3
7
12
6
1
8
14
25
13
11
10
12
24
15
23
21
22
17
31
30
32
33
29
34
28
24
26
27
24
16
20
18
19
8070

AQ200F

REF	TEILE NR	MNG	BESCHREIBUNG	Siehe	ANMERKUNGEN
1		1	Vergaser		
			▪	17069	
2	841596	1	Flammenschutz		
3	834796	1	Stiftschraube		
4	950352	1	Sicherungsmutter		
5	941906	1	Federscheibe		
6	835455	4	Stiftschraube		
7					
8	941907	4	Federscheibe		
9	950373	4	Sicherungsmutter		
10		1	Dichtung		SIEHE GRUPPE 2B
11	952075	1	Stopfen		
12	835415	2	Gummibuchse		SIEHE GRUPPE 2A
13	841546	2	Schlauchbefestigung		SIEHE GRUPPE 2A
14	941995	X	Schlauch		L=2X300 MM
15	841357	1	Kraftstoffrohr		
16	826493	1	Kraftstoffpumpe		
		X	▪ TEILE		
17	818668	1	Dichtung		
18	835333	1	Flansch		
19	835087	1	Dichtung		
20	841426	2	Schraube		
21	942336	2	Federscheibe		
22	835422	1	Stösselstange		
23	940162	2	Sechskantschraube		
24	180303	3	Nippel		
25	941149	X	Schlauch		L=700 MM
26	855668	1	Rohr		
27	855686	1	Kraftstoffilter		
28	834781	1	Nippel		
29	855569	1	Verschlusskappe		
30	855570	1	Konsole		
31	841426	2	Schraube		
32	955295	3	Sechskantschraube		
33	941907	3	Federscheibe		
34	955782	3	Sechskantmutter		

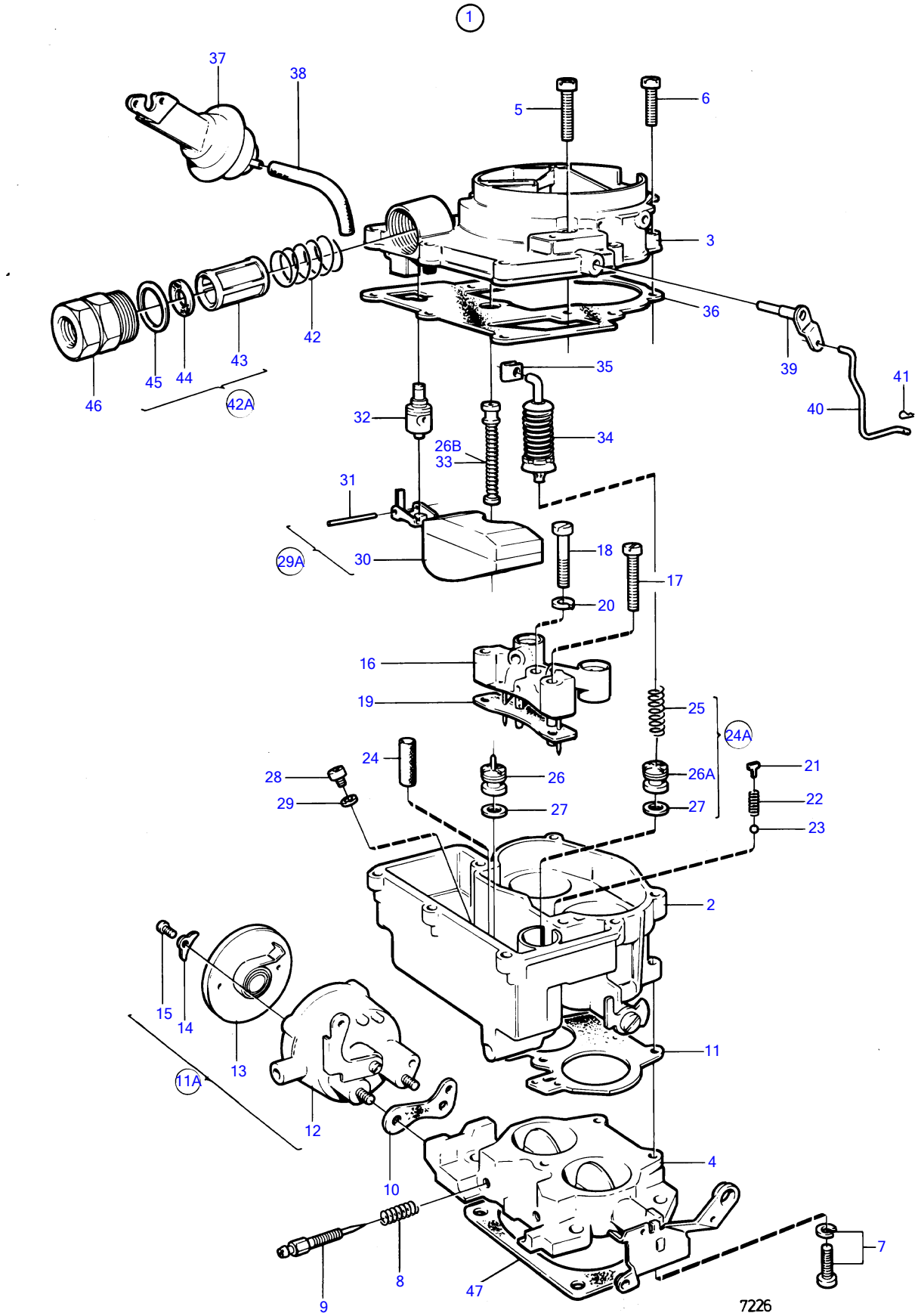
1
37
38
5
6
3
36
42
43
45
44
46
42A
35
39
41
40
32
34
26B
33
31
29A
30
18
17
20
16
19
25
24A
24
28
29
26
27
26A
27
21
22
23
2
15
14
13
11A
12
11
4
10
8
9
47
7
7226

REF	TEILE NR	MNG	BESCHREIBUNG	ANMERKUNGEN
1		1	Vergaser	
2		1	· GEHÄUSE	
3		1	· DECKEL	
4		1	· DROSSELGEHÄUSE	
5		1	· Schraube	
6		7	· Schraube	
7		3	· Schraube	
8	826193	2	· Feder	
9		2	· NADEL	
10		1	· Dichtung	
11		1	· Dichtung	
11A			ELEKTR. CHOKESATZ	EXCL. 841048
12		1	· · CHOKEGEHÄUSE	
13		1	· ·	
14		3	· · Halter	
15		3	· · · Schraube	
16		1	· · VENTURI	
17	841631	2	· · Schraube	
18	841631	1	· · Schraube	(841632)
19		1	· · DICHTUNG	
20		1	· · Dichtung	
21		1	· · HALTER	
22		1	· · FEDER	
23		1	· · KUGEL	
24		1	· · SCHIRM	
24A			DÜSENSATZ	EXCL. 841048
25		1	· · · FEDER	
26		1	· · · KRAFTVENTIL	
26A			KRAFTVENTIL	EXCL. 841048
26B			KOLBEN	EXCL. 841048
27		1	· · · · Dichtung	
28		2	· · · · Hauptdüse	
29		2	· · · · DICHTUNG	
29A			SCHWIMMERSATZ	EXCL. 841048
30		1	· · · · · Schwimmer	
31		1	· · · · · · Schwimmerachse	
32		1	· · · · · NADELVENTIL, EINHEIT	
33		1	· · · · · Kolben	
34		1	· · · · · FEDER	
35		1	· · · · · CLIPS	
36		1	· · · · · Dichtung	
37		1	· · · · · Vakuumschalter	
38	948958	X	· · · · · Schlauch	L=100MM
39		1	· · · · · HEBEL	
40		1	· · · · · STOSSTANGE	
41		1	· · · · · CLIPS	
42		1	· · · · · Feder	
42A			KRAFTSTOFFILTER SATZ	EXCL. 841048
43	835576	1	· · · · · · Filter	
44	834991	1	· · · · · · Dichtung	
45		1	· · · · · · Dichtung	
46		1	· · · · · · Kappenmutter	
47		1	Dichtung	
		1	Reparatursatz	

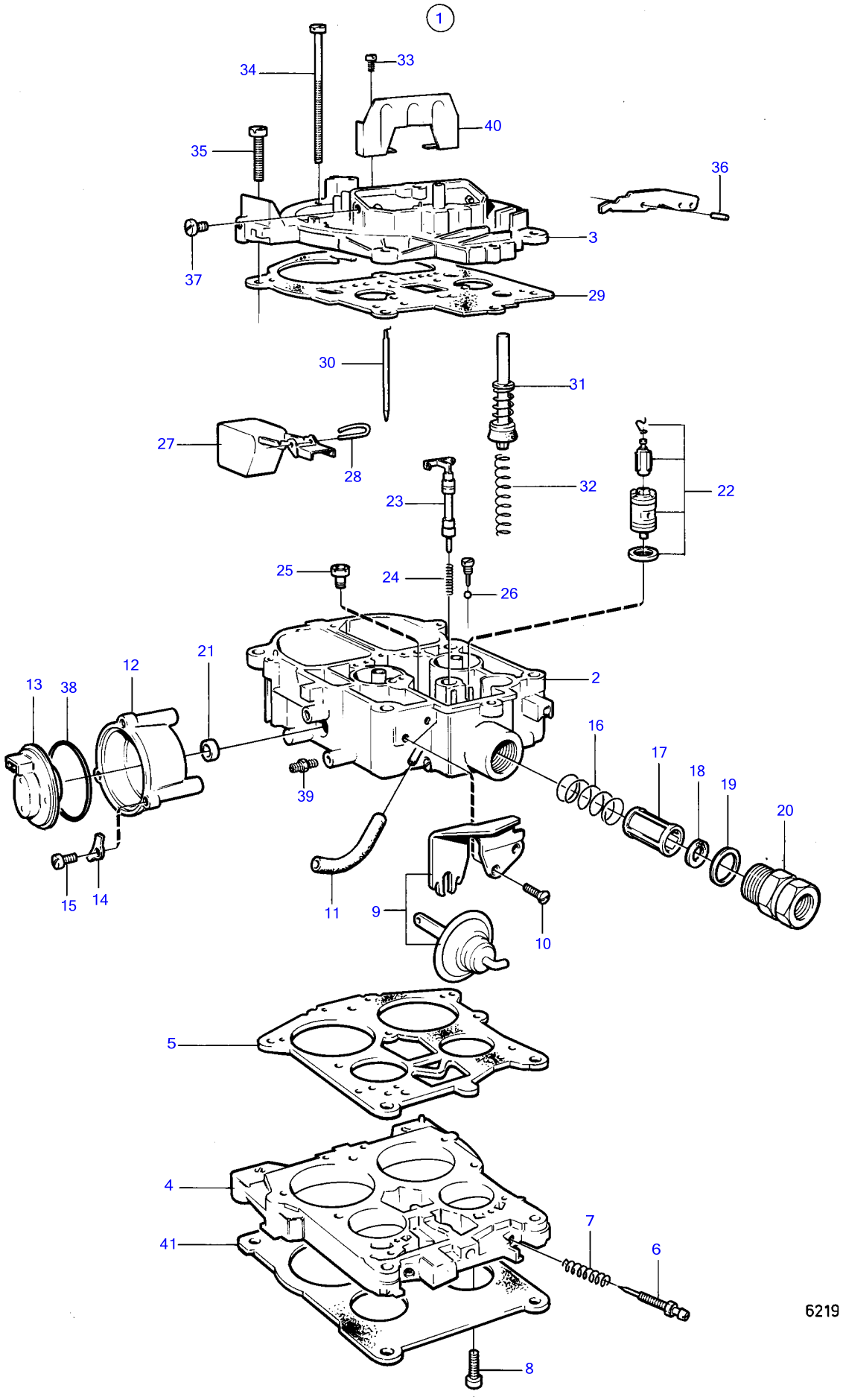
1
34
33
40
35
36
3
37
29
30
31
27
28
32
22
23
25
24
26
2
21
12
13
38
16
17
18
19
20
39
15
14
11
9
10
5
4
41
7
6
8
6219

REF	TEILE NR	MNG	BESCHREIBUNG	ANMERKUNGEN
1	841047	1	Vergaser	
2		1	· GEHÄUSE	
3		1	· DECKEL	
4		1	· DROSSELGEHÄUSE	
5		1	· Dichtung	
6		2	· LEERLAUFSCHRAUBE	
7		2	· FEDER	
8	841631	3	· Schraube	(841614)
9		1	· Vakuumschalter	
10		2	· Schraube	
11	948958	X	· Schlauch	L=100MM
12		1	· GEHÄUSE	
13		1	·	
14		3	· Halter	
15		3	· Schraube	
16		1	· Feder	
17	835576	1	· Filter	
18	834991	1	· Dichtung	
19		1	· Dichtung	
20		1	· Rohranschluss	
21		2	· DICHTUNG	
22		1	· SCHWIMMERNADELEINHEIT	
23	841622	1	· Kolben	
24		1	· Feder	
25		2	· HAUPTDÜSE	
26		1	· HALTER UND KUGEL	
27	841620	1	· Schwimmer	
28		1	· Schwimmerachse	
29		1	· Dichtung	
30		2	· Kraftstoffnadelventi	
31		1	· PUMPENEINHEIT	
32		1	· FEDER	
33		2	· Schraube	
34	841631	5	· Schraube	(841614)
35		2	· Schraube	
36		1	· STIFT	
37		1	· Schraube, CHOKEHEBEL	
38		1	· Dichtung	
39		1	· TRÄGERPLATTE	
40		1	· Spritzschutz	
41	826479	1	Dichtung	
	841236	1	Reparatursatz	

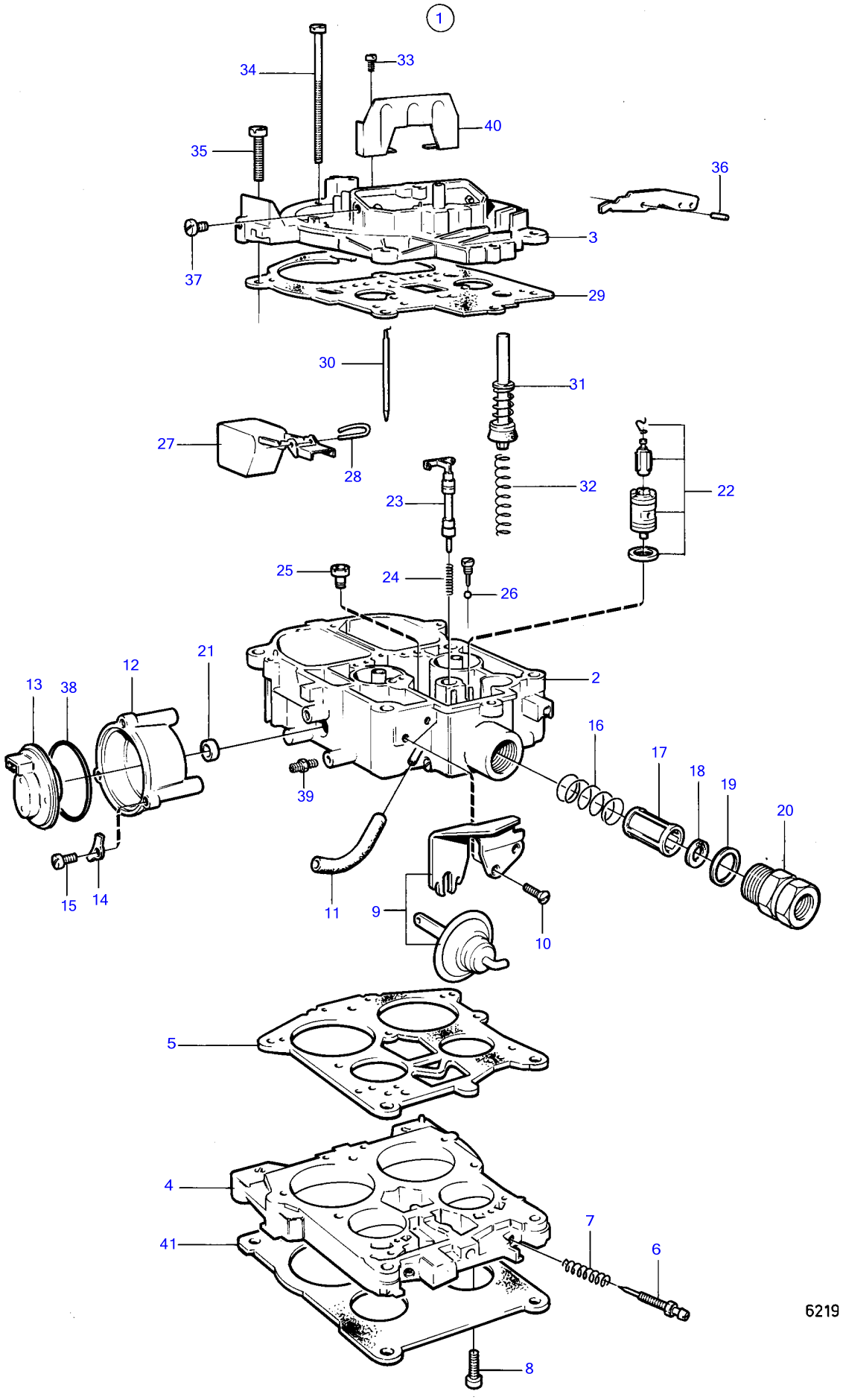
1
34
33
40
35
36
3
37
29
30
31
27
28
32
22
23
25
24
26
2
21
12
13
38
16
17
18
19
20
39
15
14
11
9
10
5
4
41
7
6
8
6219

REF	TEILE NR	MNG	BESCHREIBUNG	ANMERKUNGEN
1		1	Vergaser	
2		1	· GEHÄUSE	
3		1	· DECKEL	
4		1	· DROSSELGEHÄUSE	
5		1	· Dichtung	
6		2	· LEERLAUFSCHRAUBE	
7		2	· FEDER	
8	841631	3	· Schraube	(841614)
9		1	· Vakuumschalter	
10		2	· Schraube	
11	948958	X	· Schlauch	L=100MM
12		1	· GEHÄUSE	
13		1	·	
14		3	· Halter	
15		3	· Schraube	
16		1	· Feder	
17	835576	1	· Filter	
18	834991	1	· Dichtung	
19		1	· Dichtung	
20		1	· Rohranschluss	
21		2	· DICHTUNG	
22		1	· SCHWIMMERNADELEINHEIT	
23	841622	1	· Kolben	
24		1	· Feder	
25		2	· HAUPTDÜSE	
26		1	· HALTER UND KUGEL	
27	841620	1	· Schwimmer	
28		1	· Schwimmerachse	
29		1	· Dichtung	
30		2	· Kraftstoffnadelventi	
31		1	· PUMPENEINHEIT	
32		1	· FEDER	
33		2	· Schraube	
34	841631	5	· Schraube	(841614)
35		2	· Schraube	
36		1	· STIFT	
37		1	· Schraube, CHOKEHEBEL	
38		1	· Dichtung	
39		1	· TRÄGERPLATTE	
40		1	· Spritzschutz	
41	826479	1	Dichtung	
	841611	1	Überholungssatz	

AQ200D

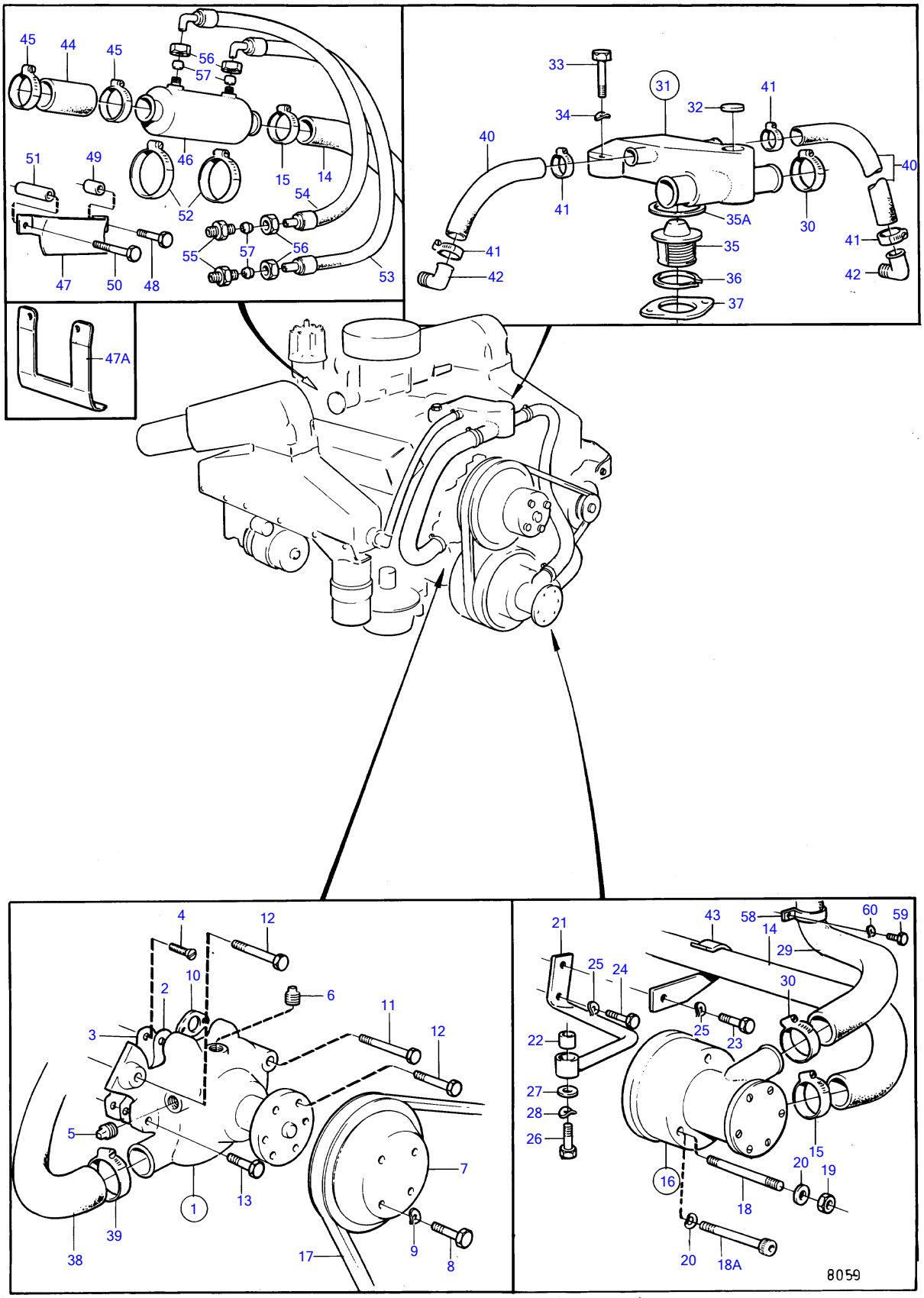
45
44
45
56
57
51
49
46
15
14
54
52
55
57
56
53
47
50
48
47A
33
31
41
34
32
40
41
35A
30
40
41
41
42
35
42
36
37
4
12
10
2
6
11
3
12
5
7
1
13
39
38
17
9
8
21
43
58
60
59
14
29
25
24
30
25
22
23
27
28
26
15
20
19
16
18
20
18A
8059

AQ200D

REF	TEILE NR	MNG	BESCHREIBUNG	Siehe	ANMERKUNGEN
1	835390	1	Wasserpumpe		
2	841036	1	· Dichtung		
3		1	· Platte		
4	841426	6	· Schraube		
5	952358	1	· Stopfen		
6	952359	1	· Stopfen		
7	855283	1	Zahnriemenscheibe		
8	955655	4	Sechskantschraube		
9	941907	4	Federscheibe		
10	835210	2	Dichtung		
11	940162	1	Sechskantschraube		
12	955536	2	Sechskantschraube		
13	955540	1	Sechskantschraube		
14	834770	1	Schlauch		FÜR MOTOR MIT ANTRIEB 280.
	855373	1	Schlauch		FÜR MOTOR MIT ANTRIEB 290.
15	961669	2	Schlauchschelle		
16	826456	1	Seewasserpumpe		ERS. VON 1ST.841640, 3ST.948324, 3ST.955894 UND 3ST.942336.
			·	17065	
	841640	1	Seewasserpumpe		
			·	17065	
17	958498	1	Keilriemen		
18	826500	3	Stiftschraube		RÜH. AUSF.
18A	948324	3	Inbusschraube		SPÄT. AUSF.
19		3	Sicherungsmutter		
20	941907	3	Federscheibe		RÜH. AUSF.
	942336	3	Federscheibe		SPÄT. AUSF.
21	826421	1	Momentstab		
22	826422	1	Gummibuchse		
23	940115	1	Sechskantschraube		
24	955534	1	Sechskantschraube		SIEHE GRUPPE 3
25	942336	2	Federscheibe		
26	955523	1	Sechskantschraube		
27	960141	1	Scheibe		
28	941907	1	Federscheibe		
29	826423	1	Schlauch		
30	961669	2	Schlauchschelle		
31	841923	1	Thermostatgehäuse		ERS. VON 1ST.855485 THERMOSTATGEHÄUSE, 1ST.855486 SICHERUNGSRING UND 1ST.1317466 DICHTUNGSRING., RÜH. AUSF.
	855485	1	Thermostatgehäuse		SPÄT. AUSF.
32	192426	1	· Dehnstopfen		
33	955537	2	Sechskantschraube		
34	942336	2	Federscheibe		
35	875794	1	Thermostatsatz		
35A	416033	1	Dichtring		SPÄT. AUSF. (1317466)
36	835552	1	Sicherungsring		RÜH. AUSF.
	855486	1	Sicherungsring		SPÄT. AUSF.
37	835417	1	Dichtung		
38	834906	1	Schlauch		
39	961671	2	Schlauchschelle		
40	952970	X	Schlauch		L=2X350MM
41	841037	4	Schlauchschelle		
42	961610	2	Schlauchnippel	17061	
43	834974	1	Verbindungsklemme		FÜR MOTOR MIT ANTRIEB 280.
		1	Verbindungsklemme		FÜR MOTOR MIT ANTRIEB 290.
		1	Verbindungsklemme		FÜR MOTOR MIT ANTRIEB 290., EINZUBAUEN AUF SCHWUNGRADGEHÄUSEN.
44			SCHLAUCH		EXCL. AQ200D
45			KLAMMER		EXCL. AQ200D
46			ÖLKÜHLER		EXCL. AQ200D
47			HALTER		EXCL. AQ200D
47A			HALTER		EXCL. AQ200D
48			SCHRAUBE		EXCL. AQ200D
49			ABSTANDSHÜLSE		EXCL. AQ200D
50			SCHRAUBE		EXCL. AQ200D
51			ABSTANDSHÜLSE		EXCL. AQ200D
52			SCHLAUCHKLEMME		EXCL. AQ200D
53			SCHLAUCH		EXCL. AQ200D
54			SCHLAUCH		EXCL. AQ200D
55			NIPPEL		EXCL. AQ200D
56			MUTTER		EXCL. AQ200D

AQ200D

REF	TEILE NR	MNG	BESCHREIBUNG	Siehe	ANMERKUNGEN
57			ZWINGE		EXCL. AQ200D
58	841307	1	Verbindungsklemme		
59	955534	1	Sechskantschraube		
60	942336	1	Federscheibe		

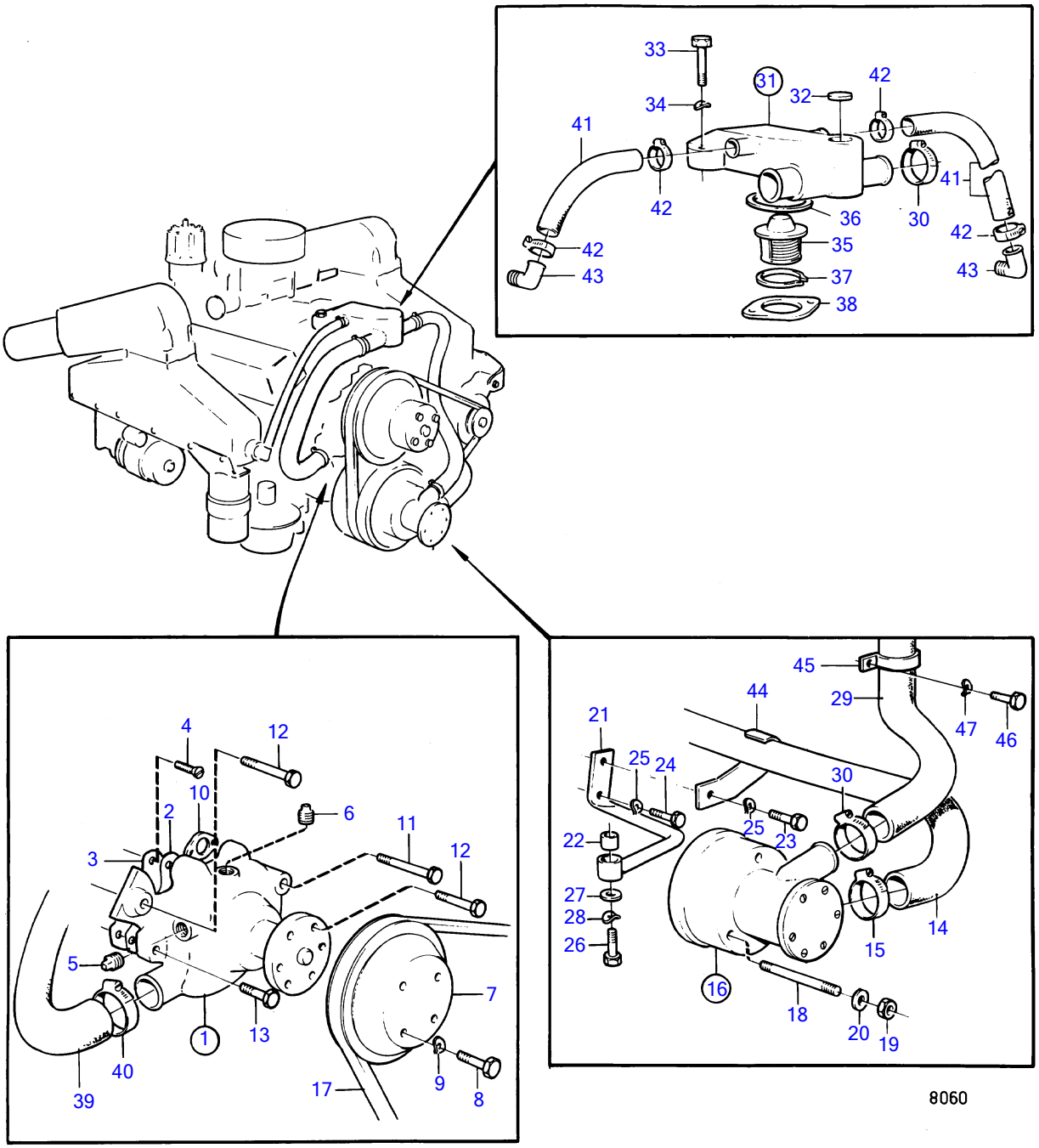
33
34
31
32
42
41
42
41
36
30
42
35
42
43
37
43
38
4
12
10
2
6
11
12
3
5
7
1
13
40
39
17
9
8
45
44
29
47
46
21
25
24
30
25
23
22
27
28
26
14
15
16
18
20
19
8060

AQ200F

REF	TEILE NR	MNG	BESCHREIBUNG	Siehe	ANMERKUNGEN
1	835390	1	Wasserpumpe		
2	841036	1	· Dichtung		
3		1	· Platte		
4	841426	6	· Schraube		
5	952358	1	· Stopfen		
6	952359	1	· Stopfen		
7	855283	1	Zahnriemenscheibe		
8	955655	4	Sechskantschraube		
9	941907	4	Federscheibe		
10	835210	2	Dichtung		
11	940162	1	Sechskantschraube		
12	955536	2	Sechskantschraube		
13	955540	1	Sechskantschraube		
14	855373	1	Schlauch		
15	961669	2	Schlauchschelle		
16	841640	1	Seewasserpumpe		
			·	17065	
17	958498	1	Keilriemen		
18	948324	3	Inbusschraube		
19	942336	3	Federscheibe		
20	826421	1	Momentstab		
21	826422	1	Gummibuchse		
22	940115	1	Sechskantschraube		
23	955534	1	Sechskantschraube		SIEHE GRUPPE 3
24	942336	2	Federscheibe		
25	955523	1	Sechskantschraube		
26	960141	1	Scheibe		
27	941907	1	Federscheibe		
28	826423	1	Schlauch		
29	961669	2	Schlauchschelle		
30	855485	1	Thermostatgehäuse		
31	192426	1	· Dehnstopfen		
32	955537	2	Sechskantschraube		
33	942336	2	Federscheibe		
34	875794	1	Thermostatsatz		
35	416033	1	Dichtring		(1317466)
36	855486	1	Sicherungsring		
37	835417	1	Dichtung		
38	834906	1	Schlauch		
39	961671	2	Schlauchschelle		
40	952970	X	Schlauch		L=2X350 MM
41	961666	4	Schlauchschelle		
42	961610	2	Schlauchnippel		
43		1	Verbindungsklemme		
44		1	Verbindungsklemme		
45	841307	1	Verbindungsklemme		
46	955534	1	Sechskantschraube		
47	942336	1	Federscheibe		

AQ200D

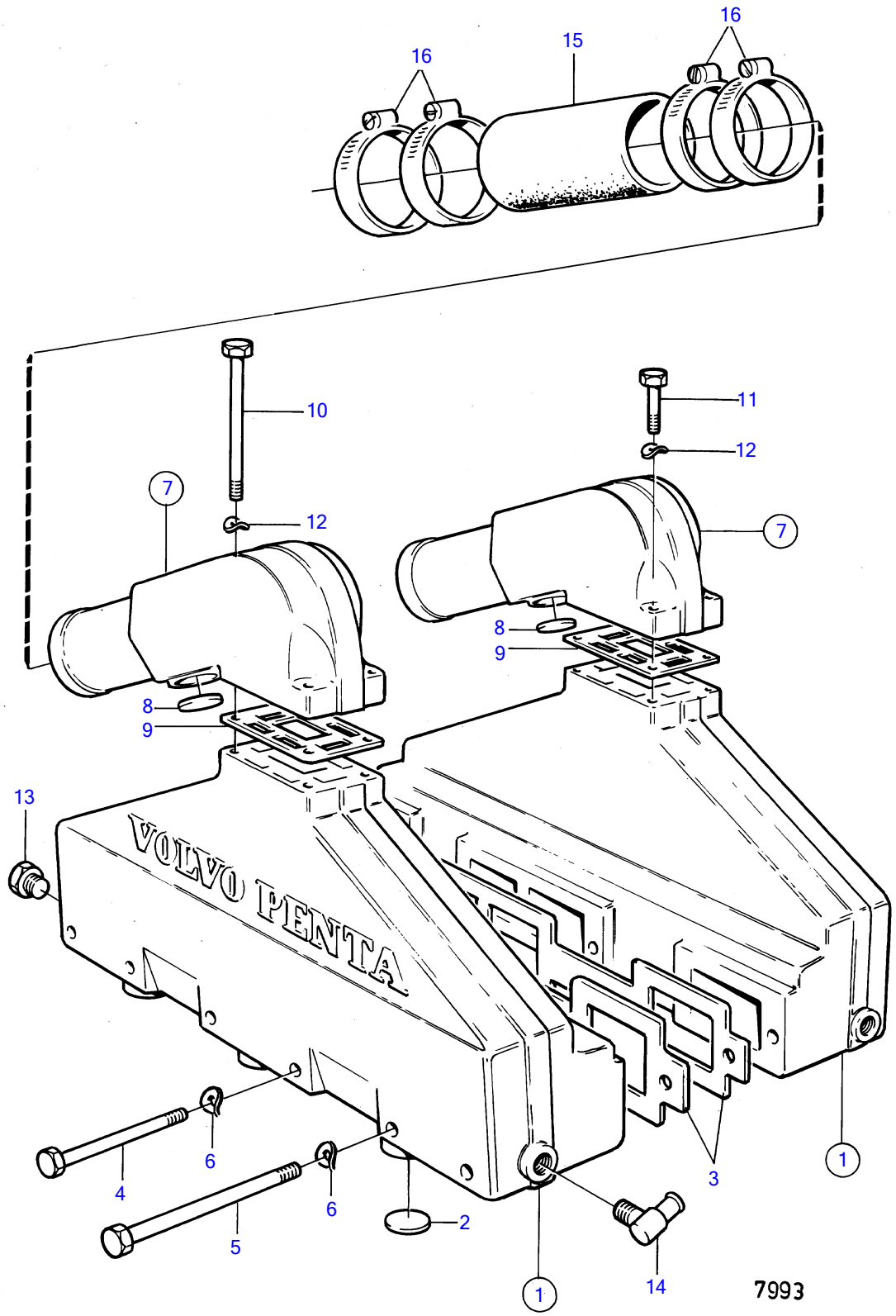

AQ200D

REF	TEILE NR	MNG	BESCHREIBUNG	Siehe	ANMERKUNGEN
1	835804	2	Auspuffrohr		
2	192211	6	· Dehnstopfen		
3	835966	2	Dichtung		
4	942268	10	Sechskantschraube		
5	942547	2	Sechskantschraube		
6	942336	12	Federscheibe		
7	826460	2	Abgassteigleitung		ERS. VON 1ST.855384 RISER, 2ST.940136 SCHRAUBE UND 2ST.948828 SCHRAUBE.
	855384	2	Abgassteigleitung		
8	192211	2	· Dehnstopfen		
9	835908	2	Dichtung		
10	959794	4	Sechskantschraube		
11	940186	4	Sechskantschraube		
12	941907	8	Federscheibe		
13	192154	2	Stopfen		
14	961610	2	Schlauchnippel	17059	
15	834751	2	Auspuffschlauch, SCHLAUCH		FÜR MOTOR MIT ANTRIEB 280., L=2X160 MM,
					SIEHE GRUPPE 4A
	855388	2	Auspuffschlauch, SCHLAUCH		FÜR MOTOR MIT ANTRIEB 290., L=2X130 MM,
					SIEHE GRUPPE 4A
16	834718	8	Schlauchschelle		SIEHE GRUPPE 4A

AQ200F

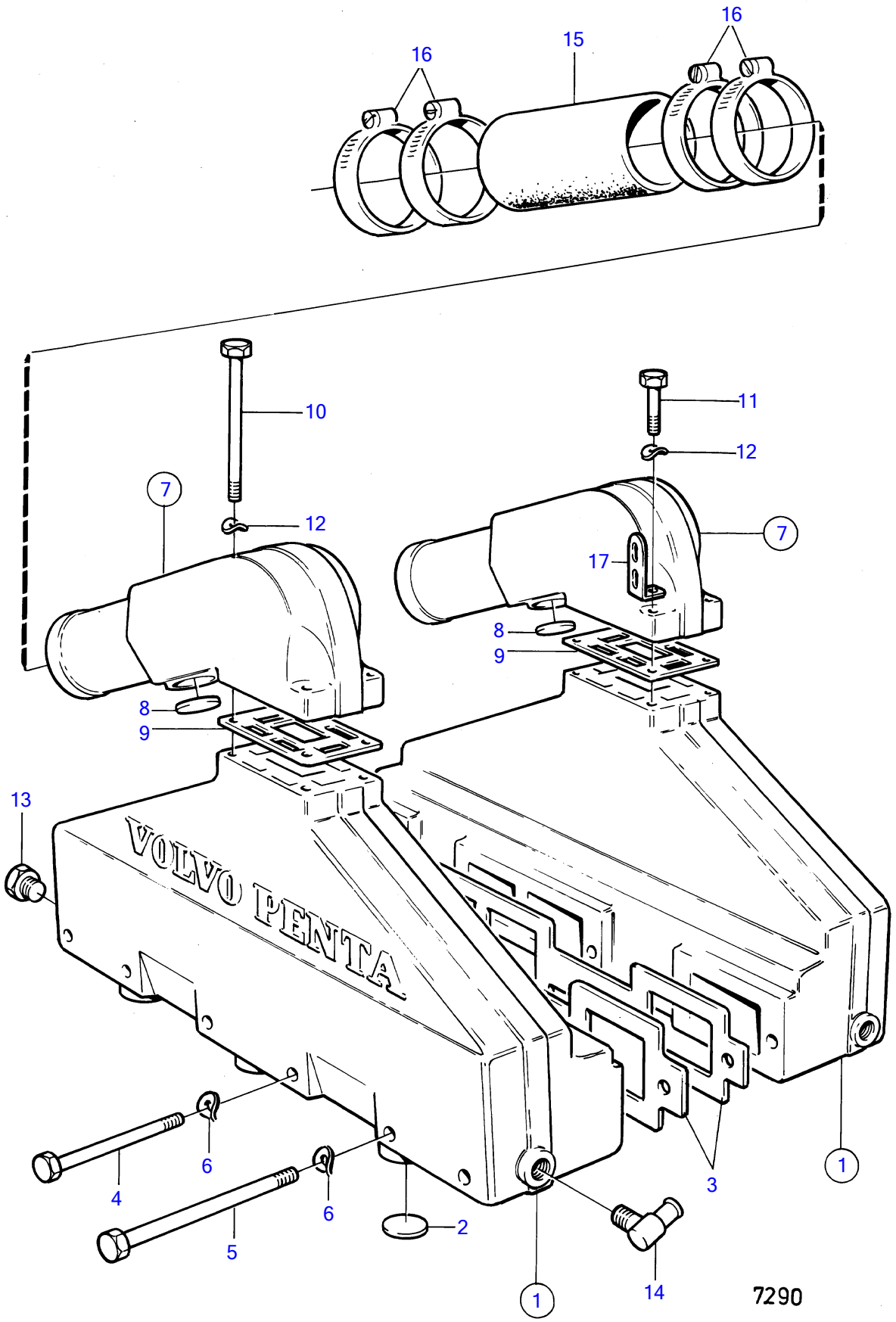

AQ200F

REF	TEILE NR	MNG	BESCHREIBUNG	Siehe	ANMERKUNGEN
1	835804	2	Auspuffrohr		
2	192211	6	Dehnstopfen		
3	835966	2	Dichtung		
4	942268	10	Sechskantschraube		
5	942547	2	Sechskantschraube		
6	942336	12	Federscheibe		
7	855384	2	Abgassteigleitung		
8	192211	2	Dehnstopfen		
9	835908	2	Dichtung		
10	959794	4	Sechskantschraube		
11	940186	4	Sechskantschraube		
12	941907	8	Federscheibe		
13	192154	2	Stopfen		
14	961610	2	Schlauchnippel	17060	
15	855388	2	Auspuffschlauch, SCHLAUCH		FÜR MOTOR MIT ANTRIEB 290., L=2X130 MM
					SIEHE GRUPPE 4A
16	853012	8	Schlauchschelle		
17	965552	1	Konsole		

AQ200D

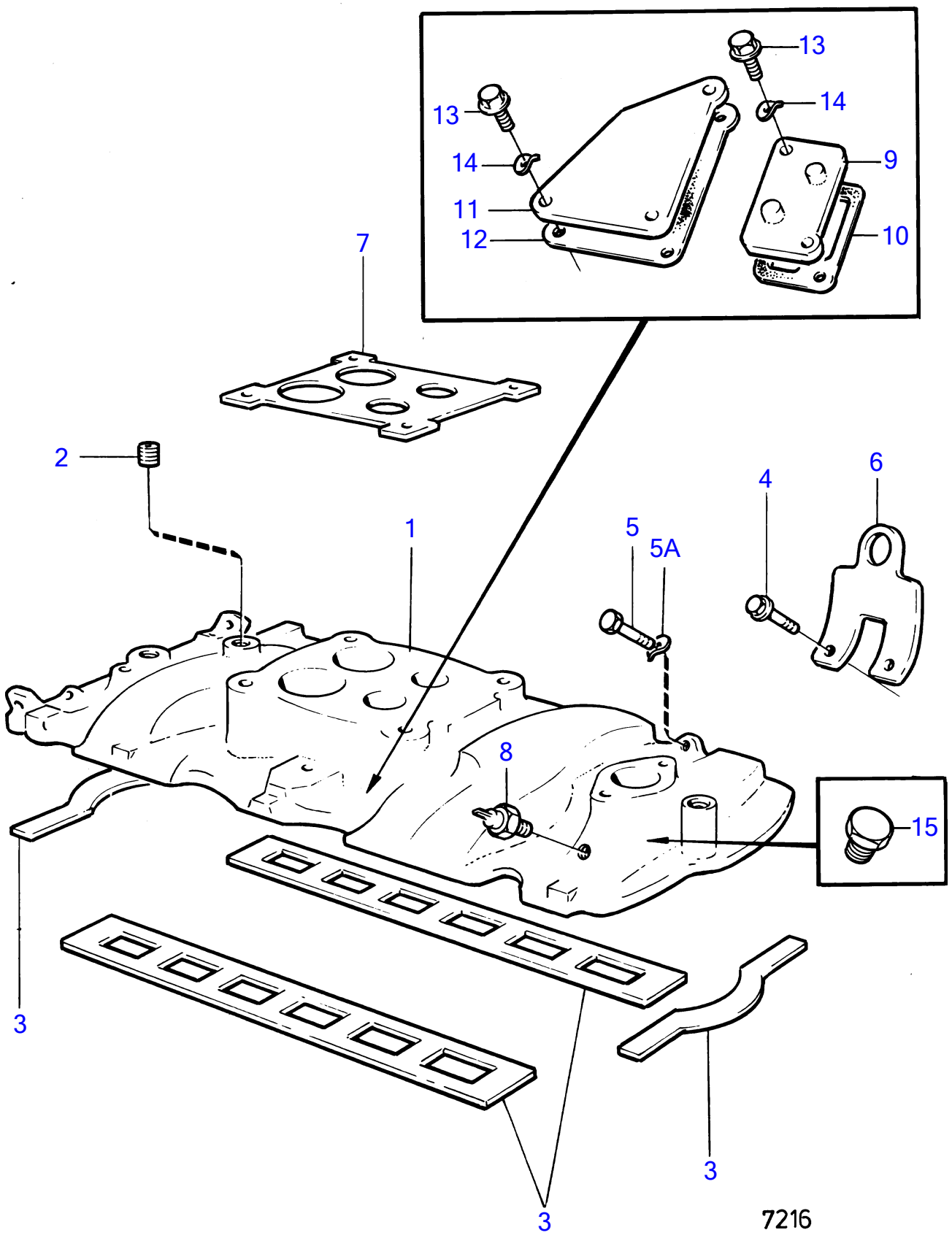

7216

AQ200D

REF	TEILE NR	MNG	BESCHREIBUNG	ANMERKUNGEN
1		1	Einlassrohr	
2	968145	2	Stopfen	
3	841032	1		AQ200D MO-16290, AQ225D MO-15652, AQ260A MO-15153, AQ290A MO-16524.
	841720	1	Dichtung	AQ200D MO16291-, AQ225D MO15653-, AQ260A MO15154-, AQ290A MO16525-.
4	945767	3	Flanschschraube	RÜH. AUSF.
	855597	3	Schraube	SPÄT. AUSF.
5	955535	9	Sechskantschraube	RÜH. AUSF.
	855597	9	Schraube	SPÄT. AUSF.
5A	941907	9	Federscheibe	
6		2	HEBEÖSE	RÜH. AUSF.
		1	HEBEÖSE	SPÄT. AUSF.
7		1	Dichtung	SIEHE GRUPPE 2C
8	835630	1	Temperaturgeber	SIEHE GRUPPE 3
9	834926	1	Verschlusskappe	
10	834929	1	Dichtung	
11	834928	1	Rohr	
12	834927	1	Dichtung	
13	940135	4	Sechskantschraube	
14	941907	4	Federscheibe	
15	952075	1	Stopfen	SIEHE GRUPPE 2C
	841261	X	Dichtmittel	SIEHE GRUPPE 9

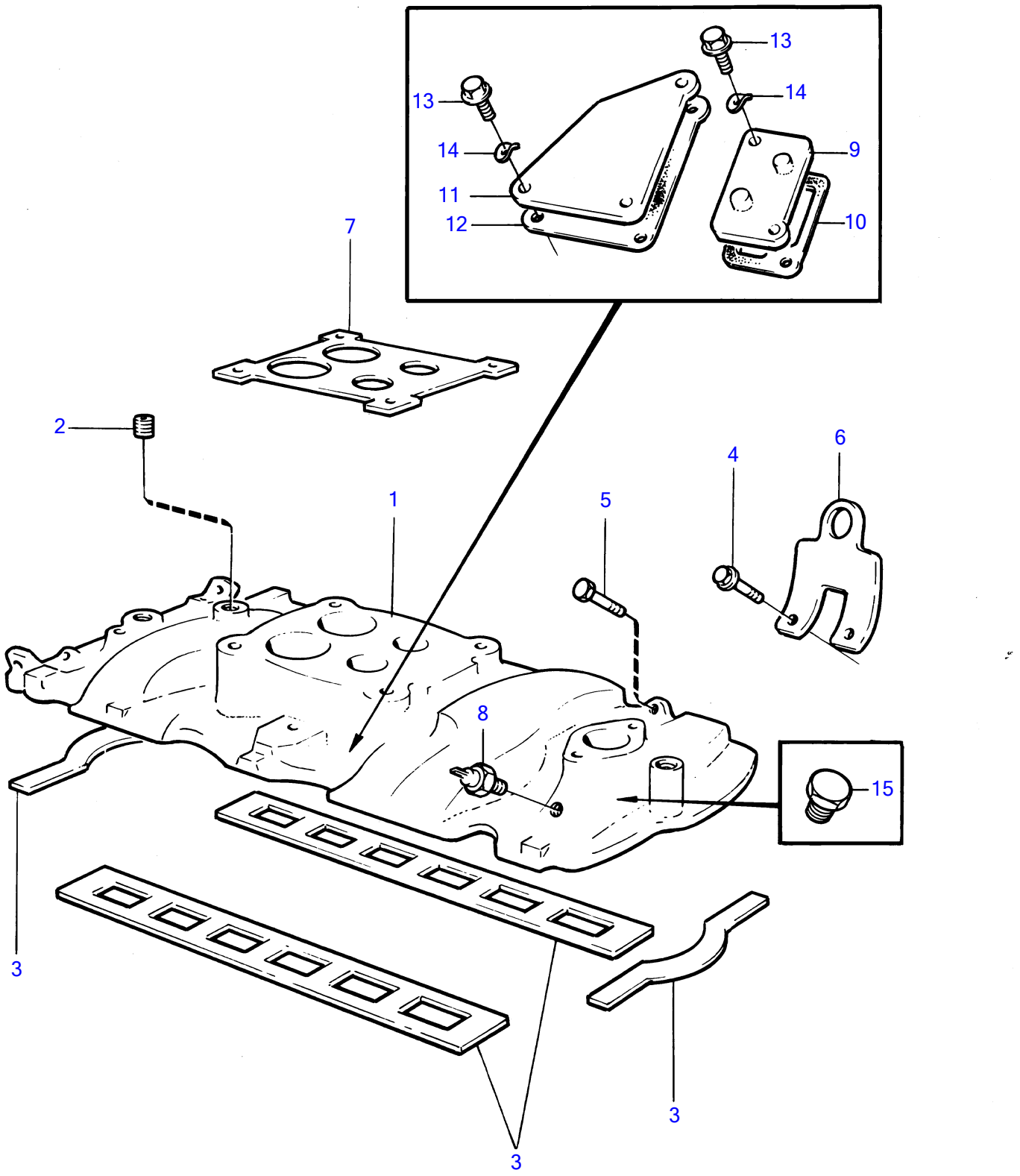

8069

AQ200F

REF	TEILE NR	MNG	BESCHREIBUNG	ANMERKUNGEN
1		1	Einlassrohr	
2	968145	2	Stopfen	
3	841720	1	Dichtung	
4	855597	4	Schraube	
5	855824	8	Schraube	
6		1	HEBEÖSE	
7		1	Dichtung	SIEHE GRUPPE 2C
8	835630	1	Temperaturgeber	SIEHE GRUPPE 3
9	834926	1	Verschlusskappe	
10	834929	1	Dichtung	
11	834928	1	Rohr	
12	834927	1	Dichtung	
13	940135	4	Sechskantschraube	
14	941907	4	Federscheibe	
15	952075	1	Stopfen	SIEHE GRUPPE 2C
	841261	X	Dichtmittel	SIEHE GRUPPE 9

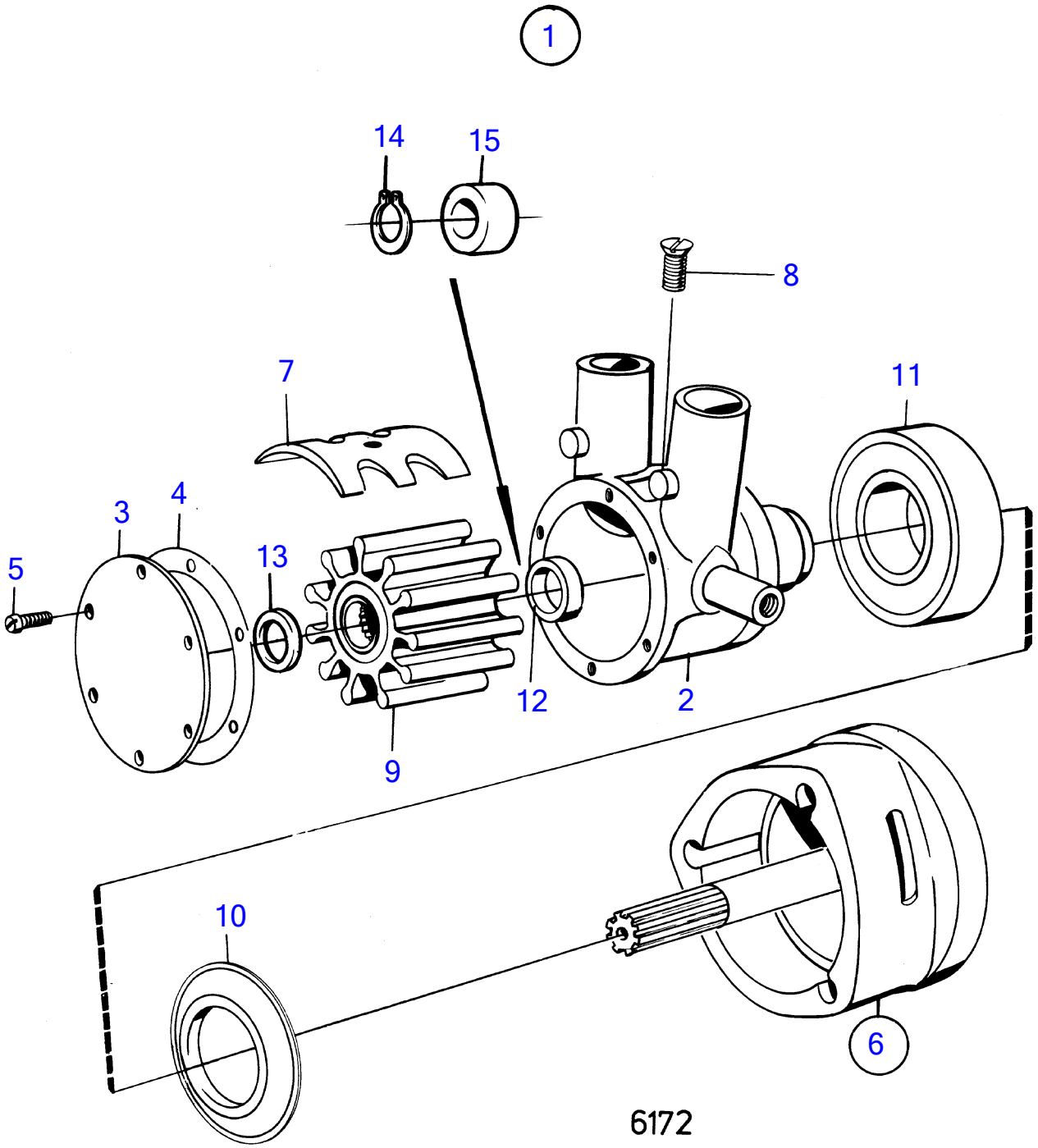
1
14
15
8
7
11
3
4
5
13
12
2
9
10
6
6172

REF	TEILE NR	MNG	BESCHREIBUNG	ANMERKUNGEN
1	826456	1	Seewasserpumpe	
2		1	· GEHÄUSE	
3	817824	1	· Stirndeckel	
4	6611452	1	· Dichtung	
5	803723	6	· Schraube	
6		1	· Lagergehäuse	
		1	· · LAGERGEHÄUSE	
		1	· · WELLE	
7	834792	1	· Nocken	
8	801566	1	· Schraube	
9	876120	1	· Impellersatz	(834794)
10	806900	1	· Scheibe	
11	181355	1	· Kugellager	(806534)
12	818684	1	· Dichtung	

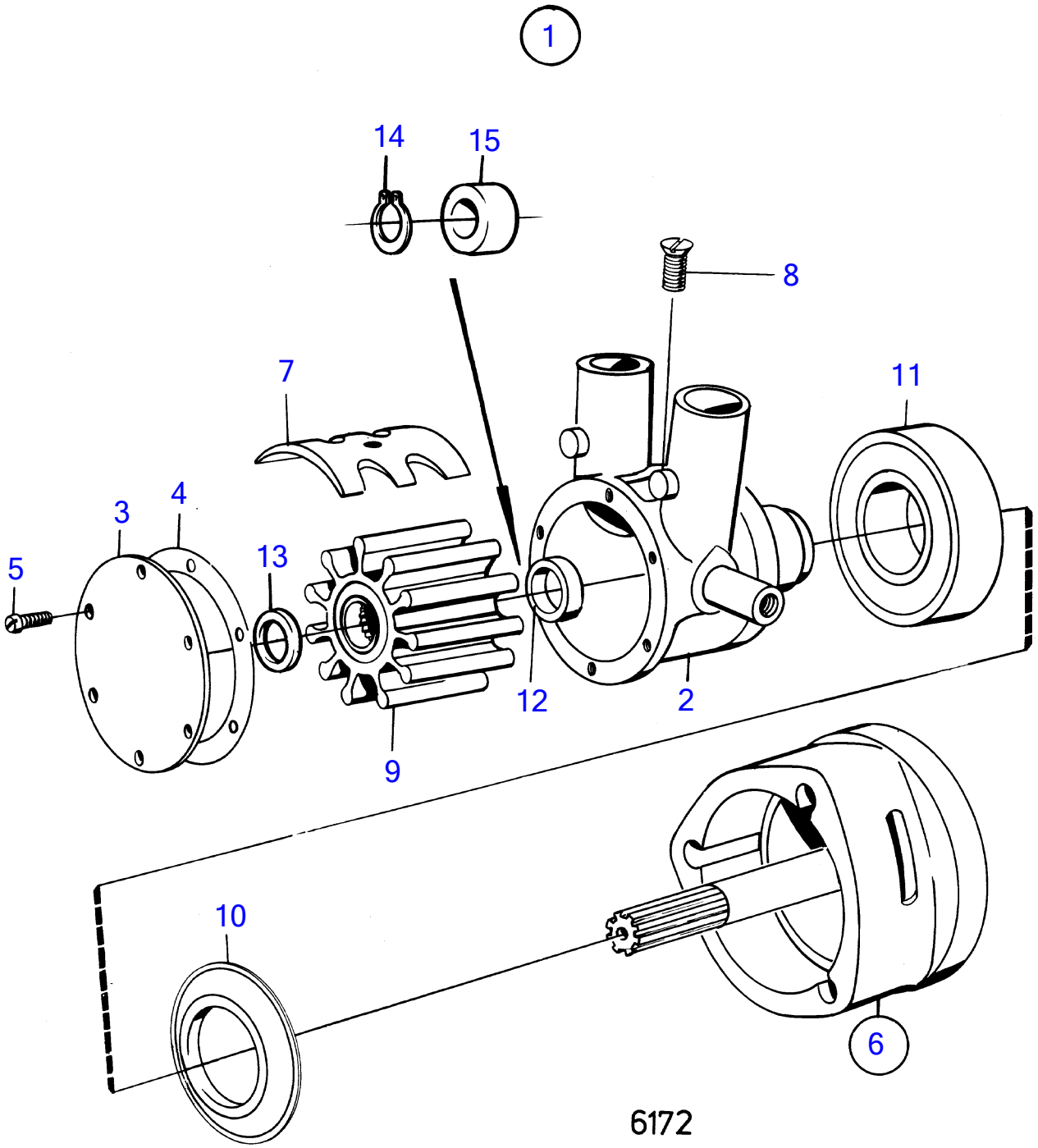

6172

REF	TEILE NR	MNG	BESCHREIBUNG	Siehe	ANMERKUNGEN
1	841640	1	Seewasserpumpe		
2		1	· GEHÄUSE		
3	841609	1	· Verschlusskappe		
4	841610	1	· Dichtung		
5	841693	4	· Schraube		
6	841607	1	· Lagerhalter		
		1	· · LAGERGEHÄUSE		
		1	· · WELLE		
7	841608	1	· Nocken		
8	841694	1	· Schraube		
9	875811	1	· Impellersatz		
			bulletin P-26-6-2	P-26-6-2-EN	Impeller kits, Gas, to 2005
11	183861	1	· Kugellager		
13	827019	1	· Scheibe		
14	809444	1	· Sicherungsring		
15	841642	1	· Dichtung		

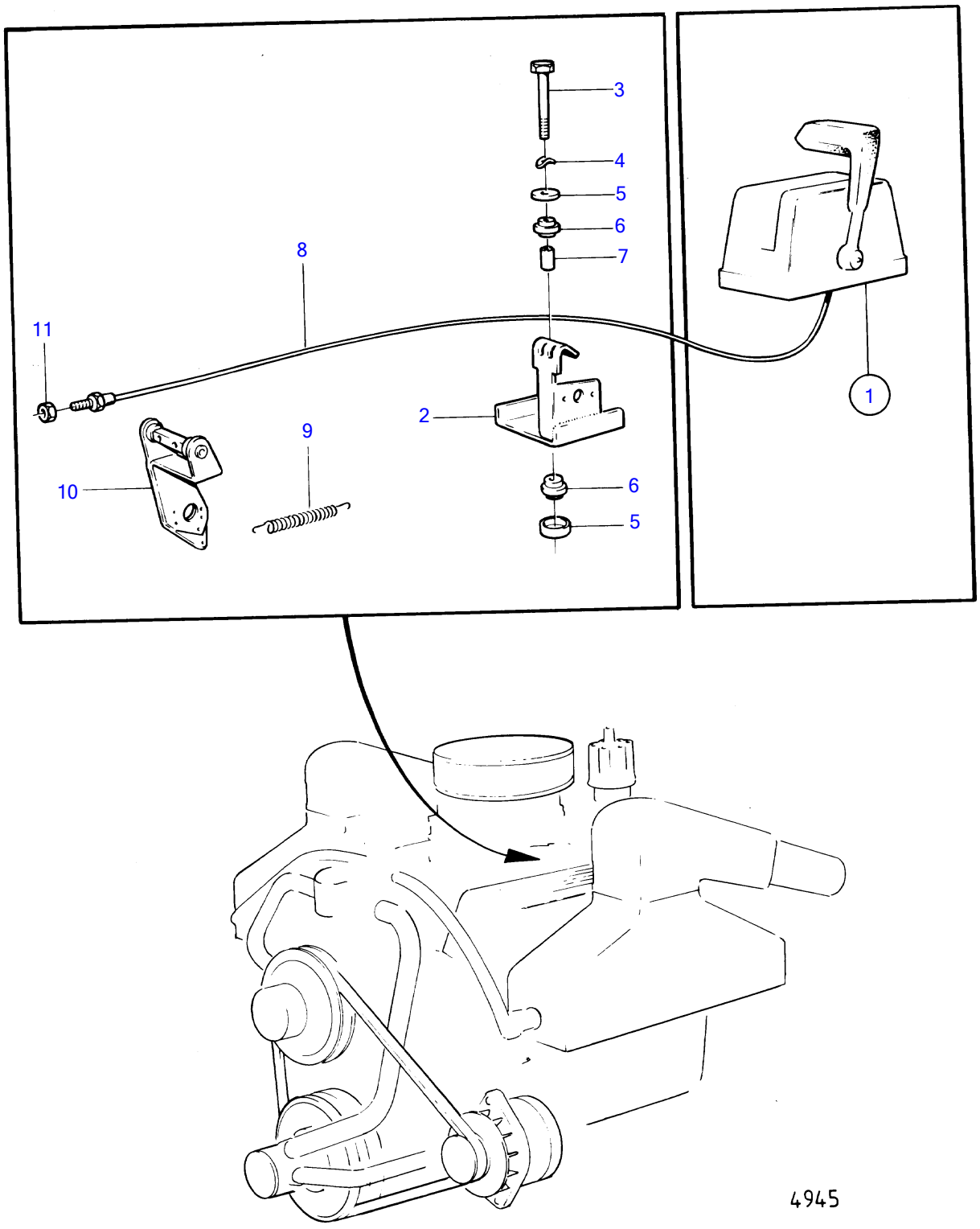
3
4
5
6
7
8
11
2
9
10
6
5
1
4945

AQ200D

REF	TEILE NR	MNG	BESCHREIBUNG	ANMERKUNGEN
1		X	MOTORDREHZAHLREGELUNG	SIEHE GRUPPE 9
2	834703	1	Konsole	SIEHE GRUPPE 3
3	940159	2	Sechskantschraube	
4	941907	2	Federscheibe	
5	418531	4	Scheibe	
6	403877	4	Gummibuchse	
7	403894	2	Abstandhülse	
8		X	SCHALTKABEL	SIEHE GRUPPE 9
9	804274	1	Zugfeder	
10	834763	1	Hebel	SIEHE GRUPPE 9
11	955844	2	Sechskantmutter	SIEHE GRUPPE 9

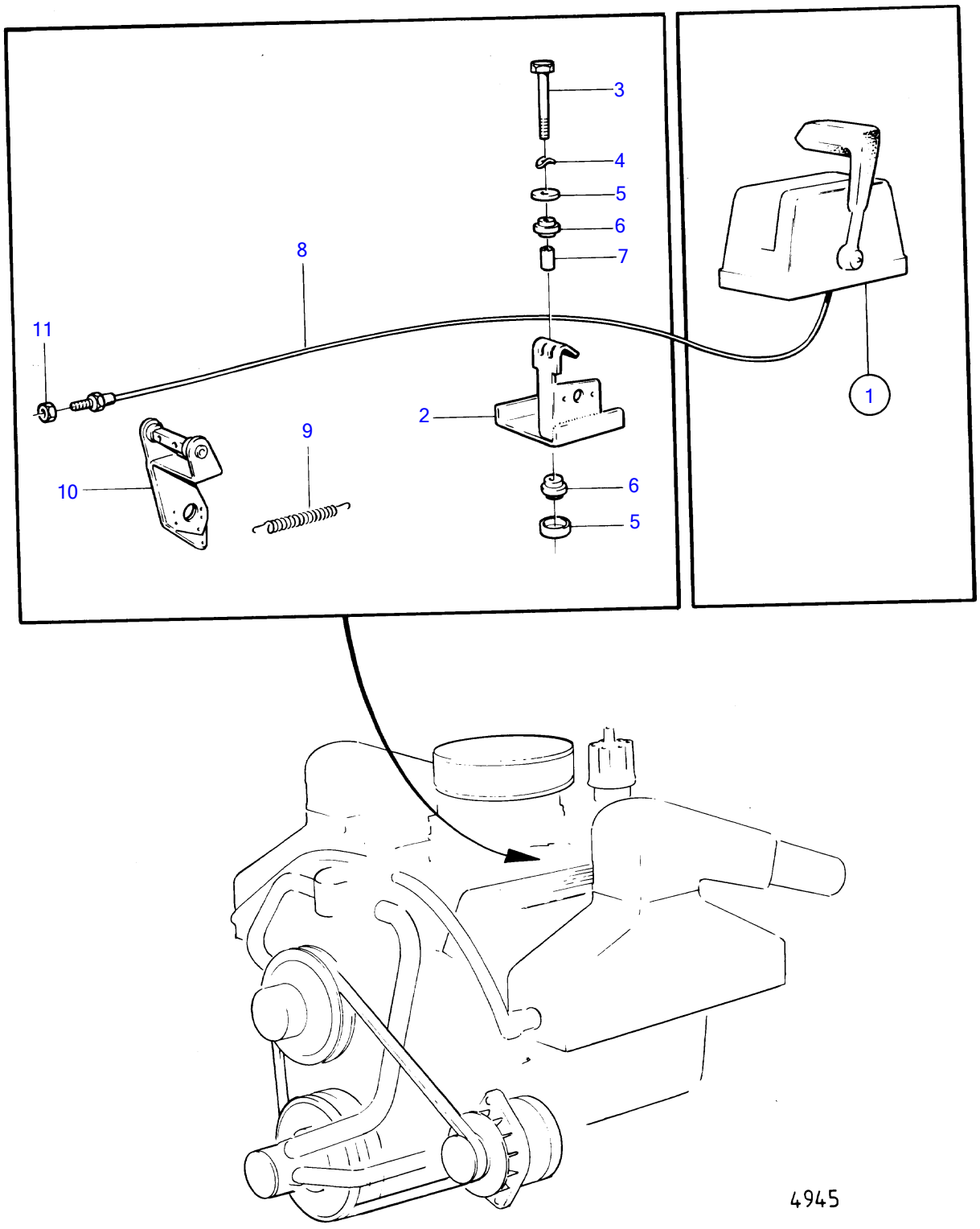
3
4
5
6
7
8
11
2
9
10
6
5
1
4945

AQ200F

REF	TEILE NR	MNG	BESCHREIBUNG	ANMERKUNGEN
1		X	MOTORDREHZAHLREGELUNG	SIEHE GRUPPE 9
2	834703	1	Konsole	SIEHE GRUPPE 3
3	940159	2	Sechskantschraube	
4	941907	2	Federscheibe	
5	418531	4	Scheibe	
6	403877	4	Gummibuchse	
7	403894	2	Abstandhülse	
8		X	SCHALTKABEL	SIEHE GRUPPE 9
9	804274	1	Zugfeder	
10	834763	1	Hebel	SIEHE GRUPPE 9
11	955844	2	Sechskantmutter	SIEHE GRUPPE 9

AQ200D

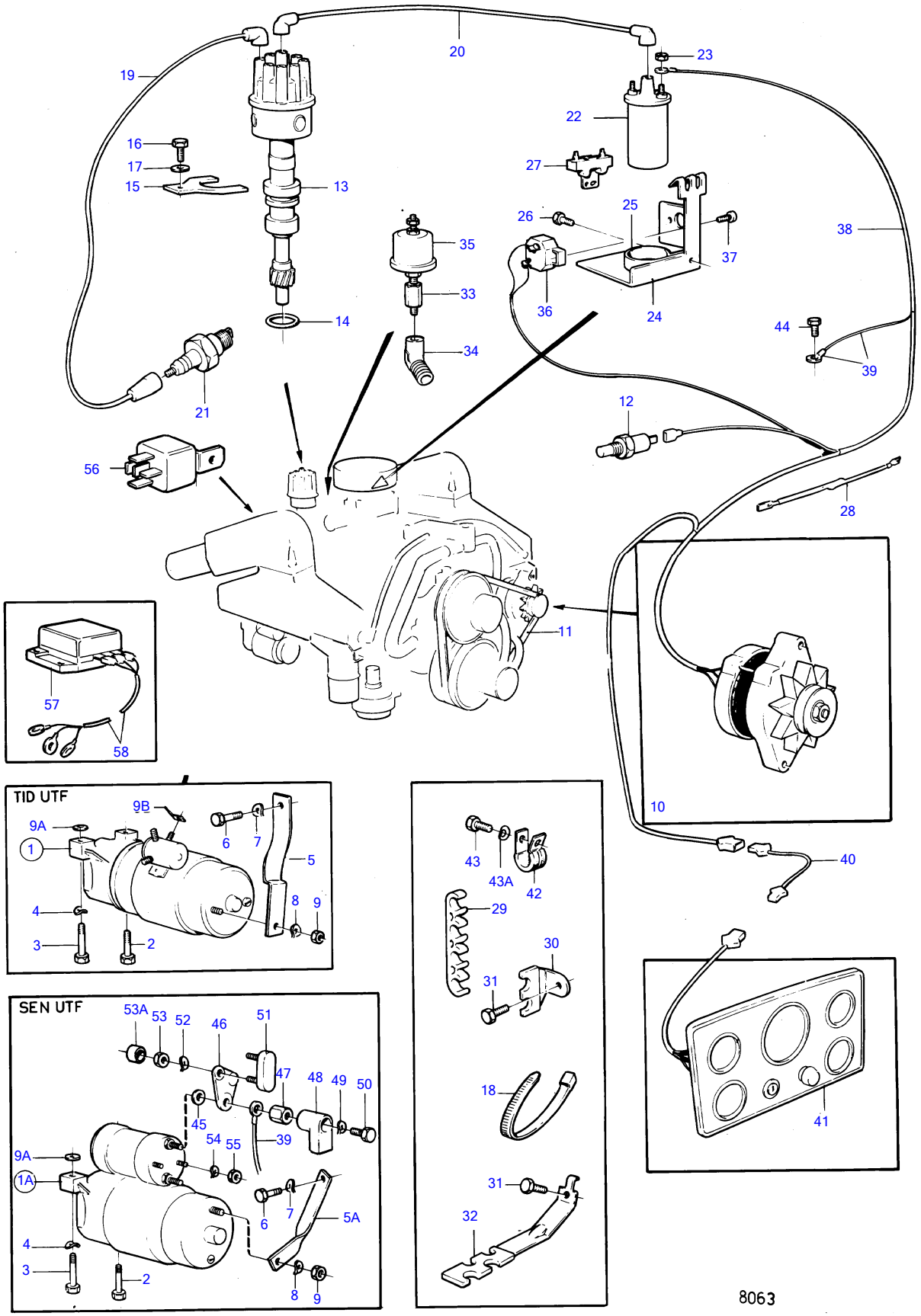
19
20
23
22
16
17
15
13
27
25
26
38
35
37
33
36
24
44
14
39
34
21
12
56
28
11
57
58
10
40
TID UTF
9B
9A
1
6
7
5
8
9
4
3
2
43
43A
42
29
30
31
18
41
SEN UTF
53A
53
52
46
51
47
48
49
50
45
54
55
39
9A
1A
6
7
5A
4
3
2
8
9
31
32
8063

AQ200D

REF	TEILE NR	MNG	BESCHREIBUNG	Siehe	ANMERKUNGEN
1	834893	1	Anlasser		RÜH. AUSF.
			▪	17082	
1A	855326	1	Anlasser		SPÄT. AUSF.
1			▪	17083	
2	835424	1	Schraube		
3	835425	1	Schraube		
4	942336	2	Federscheibe		
5		1	Konsole		RÜH. AUSF.
5A	855315	1	Halterung		SPÄT. AUSF.
6	940113	1	Sechskantschraube		
7	941907	1	Federscheibe		
8	941906	1	Federscheibe		
9	955825	1	Sechskantmutter		
9A	841194	X	Passscheibe		
9B	944485	X	Kabelschuh, FLACHSTIFT		RÜH. AUSF.,
9				17088	
10		1	DREHSTROMGENERATOR UND EINBAUTEILE	17077	
11	958498	1	Keilriemen		SIEHE GRUPPE 2B
12	835630	1	Temperaturgeber		SIEHE GRUPPE 2B
	835649	1	Sensor		FÜR FLY BRIDGE.
13	834855	1	Verteiler		MO-20459,ERS. VON 841069
			▪	17079	
	841069	1	Verteiler		MO20460-
			▪	17079	
14	835154	1	Dichtung		
15	841530	1	Halter		(835426)
16	955535	1	Sechskantschraube		
17	941744	1	Scheibe		
18	948210	X	Kabelschelle		
19	841228	2	Zündkabel		ZYL. 1,2
	841227	2	Zündkabel		ZYL. 3,4
	841226	2	Zündkabel		ZYL. 5,6
	841225	2	Zündkabel		ZYL. 7,8
20	855674	1	Zündkabel		
21	876047	2	Zündkerzensatz		
22	835998	1	Zündspule		
23		2	Mutter		
24	834703	1	Konsole		SIEHE GRUPPE 2D
25	1219561	1	Verbindungsklemme		
26		1	Schraube		
27	835999	1	Vorschaltwiderstand		
28	834784	1	Widerstand		
29		2	Halter		
30		2	Halter		
31	841426	3	Schraube		
32	835427	2	Halter		
33	835980	1	Nippel		
34	809109	1	Winkelnippel		
35	834920	1	Öldruckschalter		
	834921	1	Öldruckschalter		FÜR FLY BRIDGE., (835651)
36	841178	1	Sicherungsautomat		40A
37	950013	2	Kreuzschlitzschraube		
38	841822	1	Kabelschaft		RÜH. AUSF.
		1	Kabelschaft		SPÄT. AUSF.
39		X	▪ KABEL UND KLEMME	17088	
40		X	Kabelschaft		FÜR INSTRUMENTENTAFEL 841094 UND 841095., L=3000 MM
	835670	X	Kabelschaft		FÜR INSTRUMENTENTAFEL 841096 UND 841097., L=6000mm
41		1	Schalttafel		
			▪	17084	
		1	Paneel		EUR
			▪	17085	
42	952630	1	Verbindungsklemme		AQ200D MO-9199. AQ225D MO-9763. AQ260A MO-9639. AQ290A MO-9574.
	942810	1	Verbindungsklemme		SPÄT. AUSF.
43	955513	1	Sechskantschraube		AQ200D MO-9199. AQ225D MO-9763. AQ260A MO-9639. AQ290A MO-9574.

AQ200D

REF	TEILE NR	MNG	BESCHREIBUNG	Siehe	ANMERKUNGEN
	955534	1	Sechskantschraube		SPÄT. AUSF.
43A	942336	1	Federscheibe		SPÄT. AUSF.
44	841426	1	Schraube		
45	1585449	1	Dichtung		FÜR MOTOR MIT ANTRIEB 290.
46	852986	1	Stromschiene		FÜR MOTOR MIT ANTRIEB 290.
47	855330	1	Mutter		SPÄT. AUSF.
48	855798	1	Schutzhülle		SPÄT. AUSF.
49	940109	1	Zahnscheibe		SPÄT. AUSF.
50	955314	1	Sechskantschraube		SPÄT. AUSF.
51	853502	1	Sicherung		FÜR MOTOR MIT ANTRIEB 290.
52	941906	1	Federscheibe		FÜR MOTOR MIT ANTRIEB 290.
53	955781	1	Sechskantmutter		FÜR MOTOR MIT ANTRIEB 290.
53A	853572	1	Schutzhelm		
54	941905	2	Federscheibe		SPÄT. AUSF.
55	955780	2	Sechskantmutter		SPÄT. AUSF.
56	841177	1	Relais		SPÄT. AUSF.
57			KABELEINHEIT		EXCL. AQ200D
58			DREHZAHLBEGRENZER		EXCL. AQ200D

AQ200F

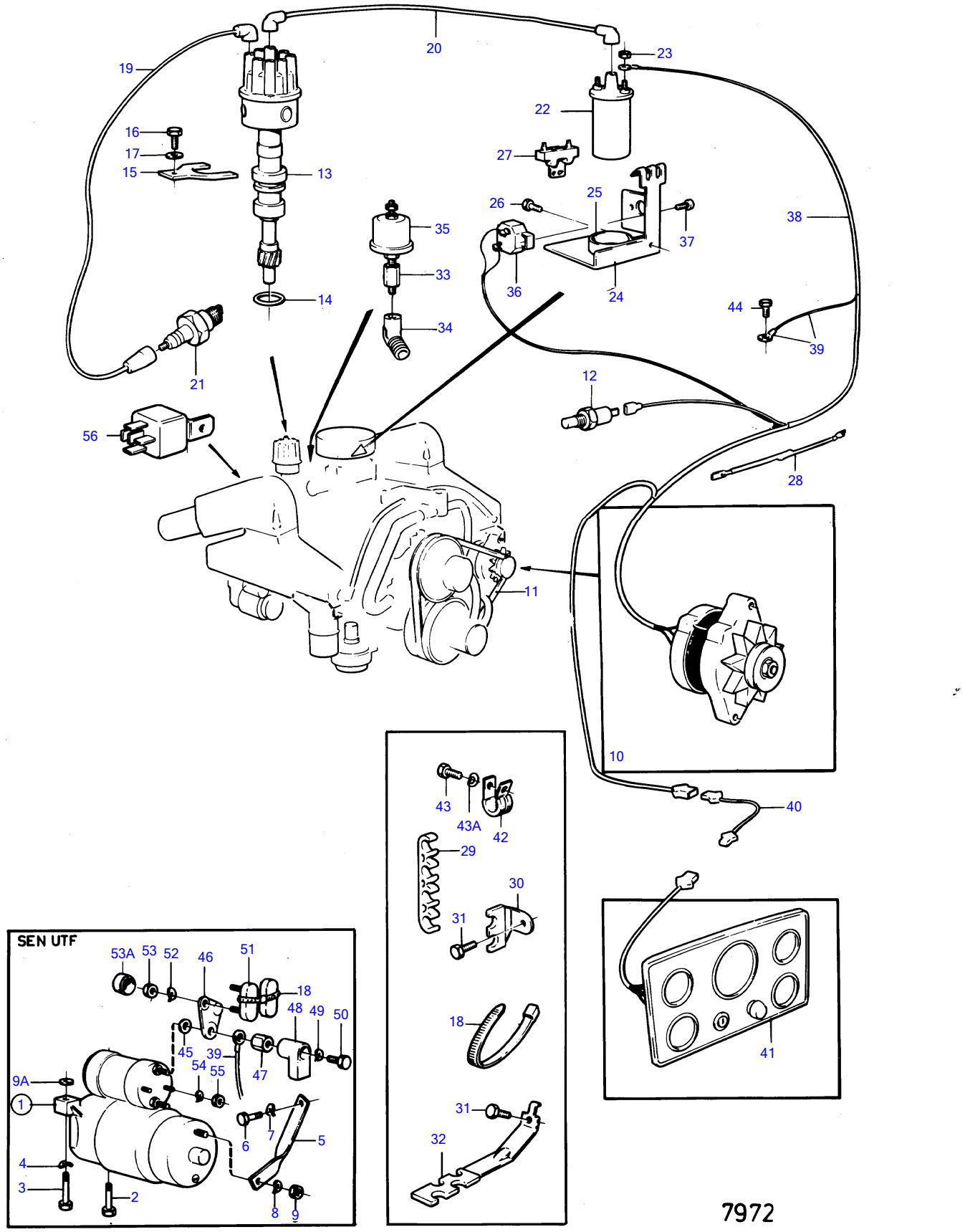
SEN UTF
19
20
23
22
16
17
15
13
27
25
26
38
35
37
33
36
24
14
44
34
39
21
12
56
28
11
10
43
43A
42
40
29
30
31
18
41
31
32
7972

AQ200F

REF	TEILE NR	MNG	BESCHREIBUNG	Siehe	ANMERKUNGEN
1	855326	1	Anlasser		
			▪	17083	
2	835424	1	Schraube		
3	835425	1	Schraube		
4	942336	2	Federscheibe		
5	855315	1	Halterung		
6	940113	1	Sechskantschraube		
7	941907	1	Federscheibe		
8	941906	1	Federscheibe		
9	955825	1	Sechskantmutter		
9A	841194	X	Passscheibe		
10		1	DREHSTROMGENERATOR UND EINBAUTEILE	17078	
11	958498	1	Keilriemen		SIEHE GRUPPE 2B
12	835630	1	Temperaturgeber		SIEHE GRUPPE 2B
	835649	1	Sensor		FÜR FLY BRIDGE.
13	841069	1	Verteiler		
			▪	17079	
14	835154	1	Dichtung		
15	841530	1	Halter		
16	855824	1	Schraube		
17	941744	1	Scheibe		
18	948210	X	Kabelschelle		
19	841228	2	Zündkabel		ZYL. 1,2
	841227	2	Zündkabel		ZYL. 3,4
	841226	2	Zündkabel		ZYL. 5,6
	841225	2	Zündkabel		ZYL. 7,8
20	855674	1	Zündkabel		
21	876047	2	Zündkerzensatz		
22	835998	1	Zündspule		
23		2	Mutter		
24	834703	1	Konsole		SIEHE GRUPPE 2D
25	1219561	1	Verbindungsklemme		
26		1	Schraube		
27	835999	1	Vorschaltwiderstand		
28	834784	1	Widerstand		
29		2	Halter		
30		2	Halter		
31	841426	3	Schraube		
32	835427	2	Halter		
33	835980	1	Nippel		
34	809109	1	Winkelnippel		
35	834920	1	Öldruckschalter		
	834921	1	Öldruckschalter		FÜR FLY BRIDGE.
36	841178	1	Sicherungsautomat		40A
37	950013	2	Kreuzschlitzschraube		
38		1	Kabelschaft		
39		X	▪ KABEL UND KLEMME	17088	
40		X	VERLÄNGERUNGSKABEL		
41		1	Schalttafel		
			▪	17086	
		1	Schalttafel		
			▪	17087	
42	942810	1	Verbindungsklemme		
43	955534	1	Sechskantschraube		
43A	942336	1	Federscheibe		
44	841426	1	Schraube		
45	1585449	1	Dichtung		
46	852986	1	Stromschiene		
47	855330	1	Mutter		
48	855798	1	Schutzhülle		(855318)
49	940109	1	Zahnscheibe		
50	955314	1	Sechskantschraube		
51	853502	1	Sicherung		
52	941906	1	Federscheibe		
53	955781	1	Sechskantmutter		
53A	855798	1	Schutzhülle		
54	941905	2	Federscheibe		
55	955780	2	Sechskantmutter		
56	841177	1	Relais		

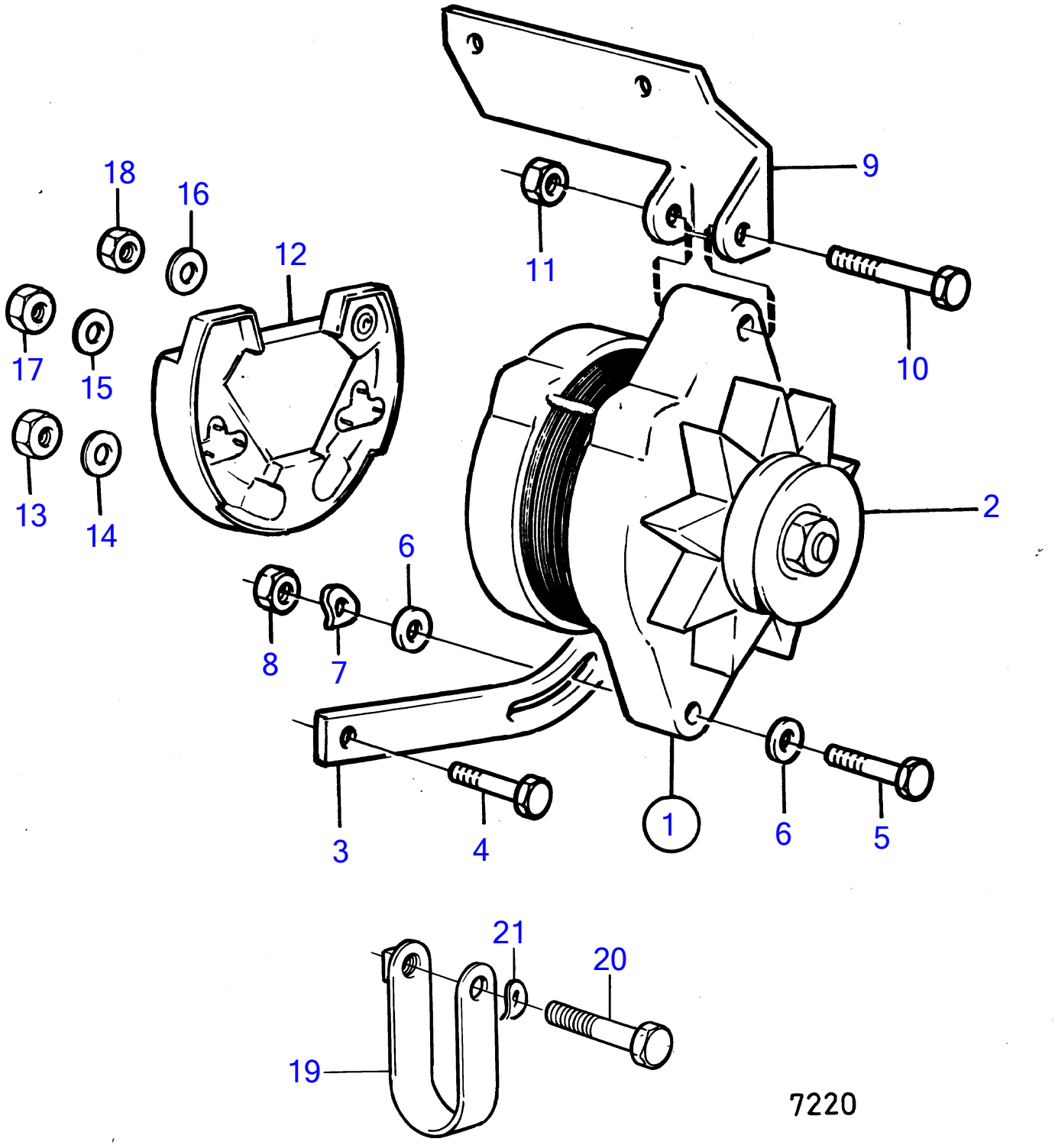
18
16
12
9
11
17
15
10
13
14
2
6
8
7
1
6
5
3
4
21
20
19
7220

AQ200D

REF	TEILE NR	MNG	BESCHREIBUNG	Siehe	ANMERKUNGEN
1	826495	1	Lichtmaschine		AQ200D MO-11576, AQ225D MO-11736, AQ260A MO-11506, AQ290A MO-12259.
			▪	17081	
		1	Lichtmaschine		AQ200D MO11577-, AQ225D MO11737-, AQ260A MO11507-, AQ290A MO12260-., 35A ERS. VON 841769
			▪	17081	
		1	Lichtmaschine		ERSETZT VON 1 GENERATOR 841765 UND 1 KABELSTRANG 841822., 35A MO-28264
			bulletin 49-04	49-04-EN	Lichtmaschinen
1			▪	17081	
	841765	1	Lichtmaschine		50A MO28265-
					ERS. VON 858838
			▪	17080	
2	841813	1	Zahnriemenscheibe		
3	835352	1	Stelleisen		RÜH. AUSF.
	855390	1	Stelleisen		SPÄT. AUSF.
4	955534	1	Sechskantschraube		
5	940161	1	Sechskantschraube		RÜH. AUSF.
6	191172	2	Scheibe		RÜH. AUSF.
7	941907	1	Federscheibe		RÜH. AUSF.
8	955826	1	Sechskantmutter		RÜH. AUSF.
9		1	Halterung		
10	955700	1	Sechskantschraube		
11	950375	1	Sicherungsmutter		
12	840638	1	Ladungsverteiler	17080	
13	955781	2	▪ Sechskantmutter		
14	941906	2	▪ Federscheibe		
15	941906	1	Federscheibe		
16	941905	1	Federscheibe		
17	955781	1	Sechskantmutter		+
18	955780	1	Sechskantmutter		_
19	466735	1	Spannöse		SPÄT. AUSF.
20	955298	1	Sechskantschraube		SPÄT. AUSF.
21	941907	1	Federscheibe		SPÄT. AUSF.

AQ200F

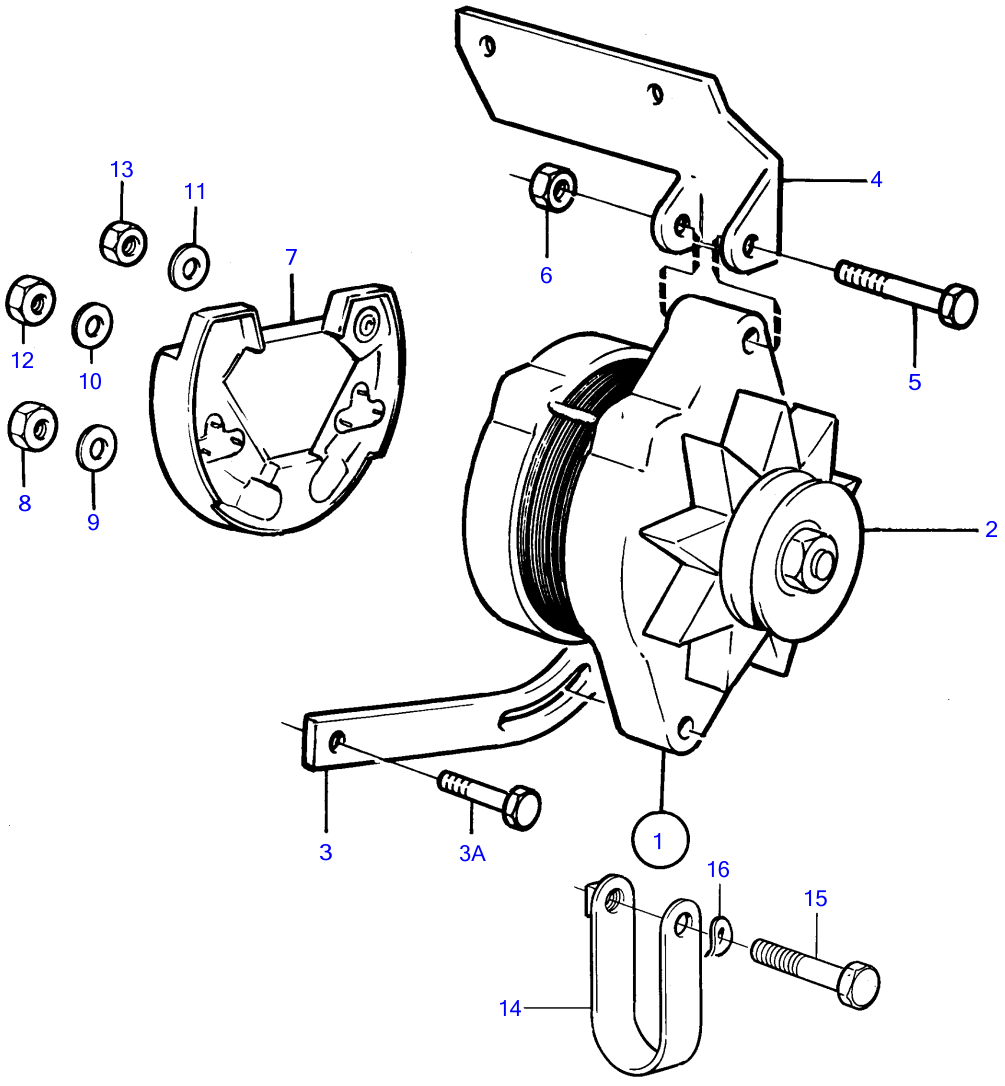

8064

AQ200F

REF	TEILE NR	MNG	BESCHREIBUNG	Siehe	ANMERKUNGEN
1	841765	1	Lichtmaschine		50A, ERS. VON 858838
			▪	17080	
2	841813	1	Zahnriemenscheibe		
3	855390	1	Stelleisen		
3A	955534	1	Sechskantschraube		
4		1	Halterung		
5	955700	1	Sechskantschraube		
6	950375	1	Sicherungsmutter		
7	840638	1	Ladungsverteiler	17080	
8	955781	2	▪ Sechskantmutter		
9	941906	2	▪ Federscheibe		
10	941906	1	Federscheibe		
11	941905	1	Federscheibe		
12	955781	1	Sechskantmutter		+
13	955780	1	Sechskantmutter		
14	466735	1	Spannöse		
15	955298	1	Sechskantschraube		
16	941907	1	Federscheibe		

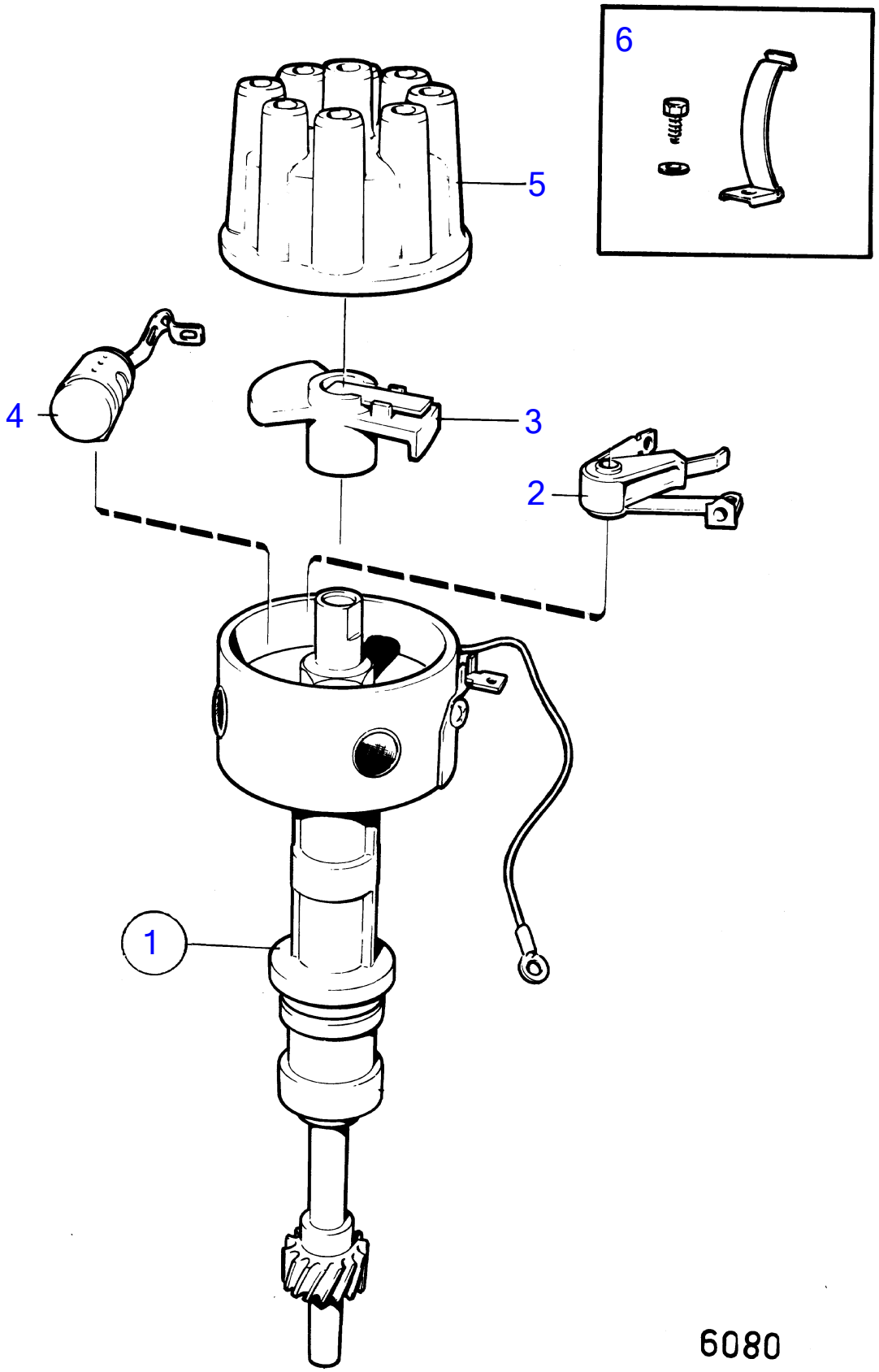
6
5
4
3
2
1
6080

REF	TEILE NR	MNG	BESCHREIBUNG	ANMERKUNGEN
1	834855	1	Verteiler	ERSETZT VON 841069.
2	835705	1	· Kontaktsatz	
3	834975	1	· Rotor	
4	835704	1	· Kondensatorsatz	
5	835702	1	· Verschlusskappe	
6		1	· Federsatz	
		1	Überholungssatz	LAGER
	841295	1	Überholungssatz	

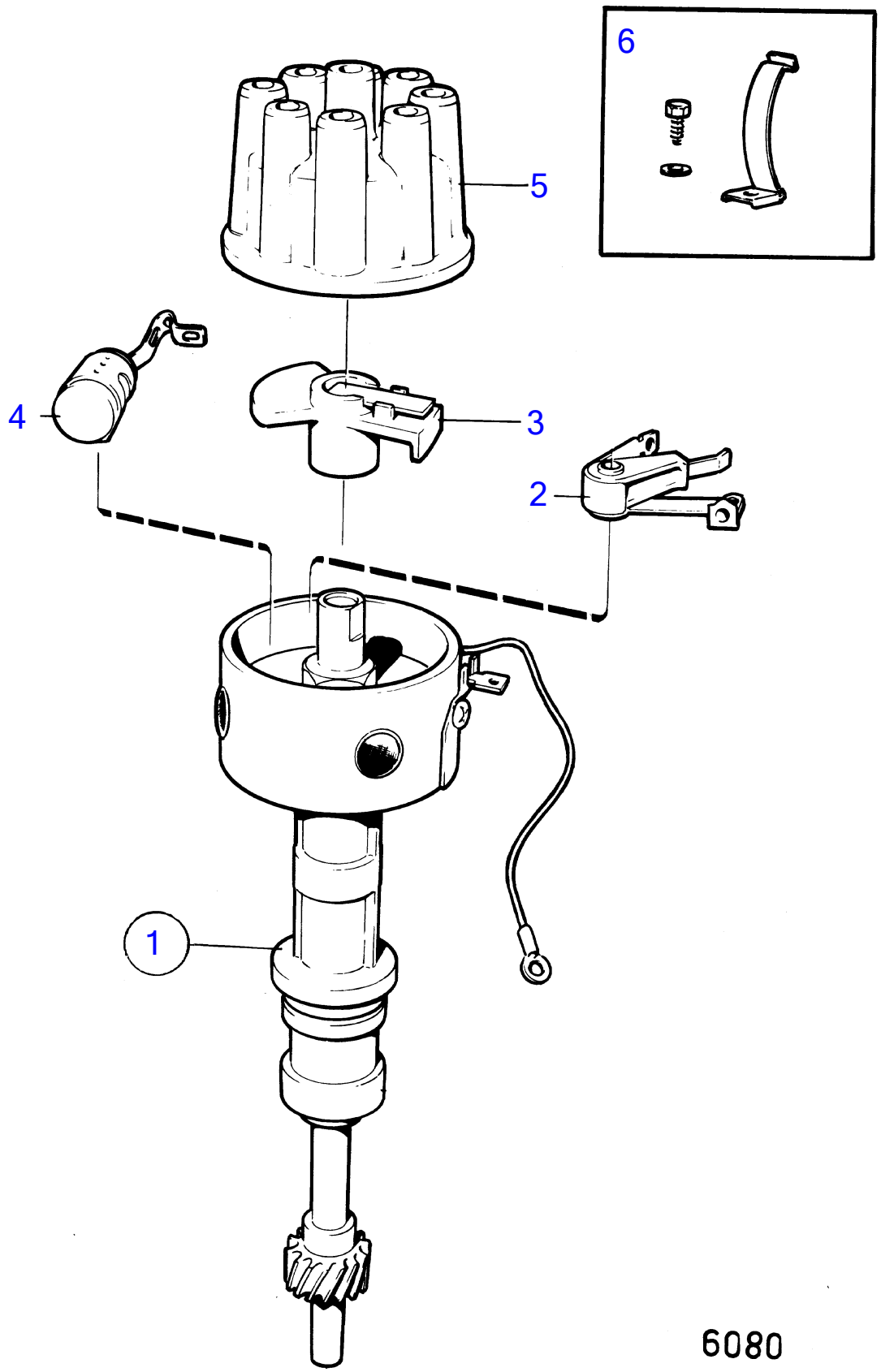
6
5
4
3
2
1
6080

REF	TEILE NR	MNG	BESCHREIBUNG	ANMERKUNGEN
1	841069	1	Verteiler	
2	835705	1	· Kontaktsatz	
3	855845	1	· Rotor	(841907)
4	835704	1	· Kondensatorsatz	
5	841070	1	· Stoßfängerhaut	
6		1	Überholungssatz	LAGER
	841295	1	Überholungssatz	

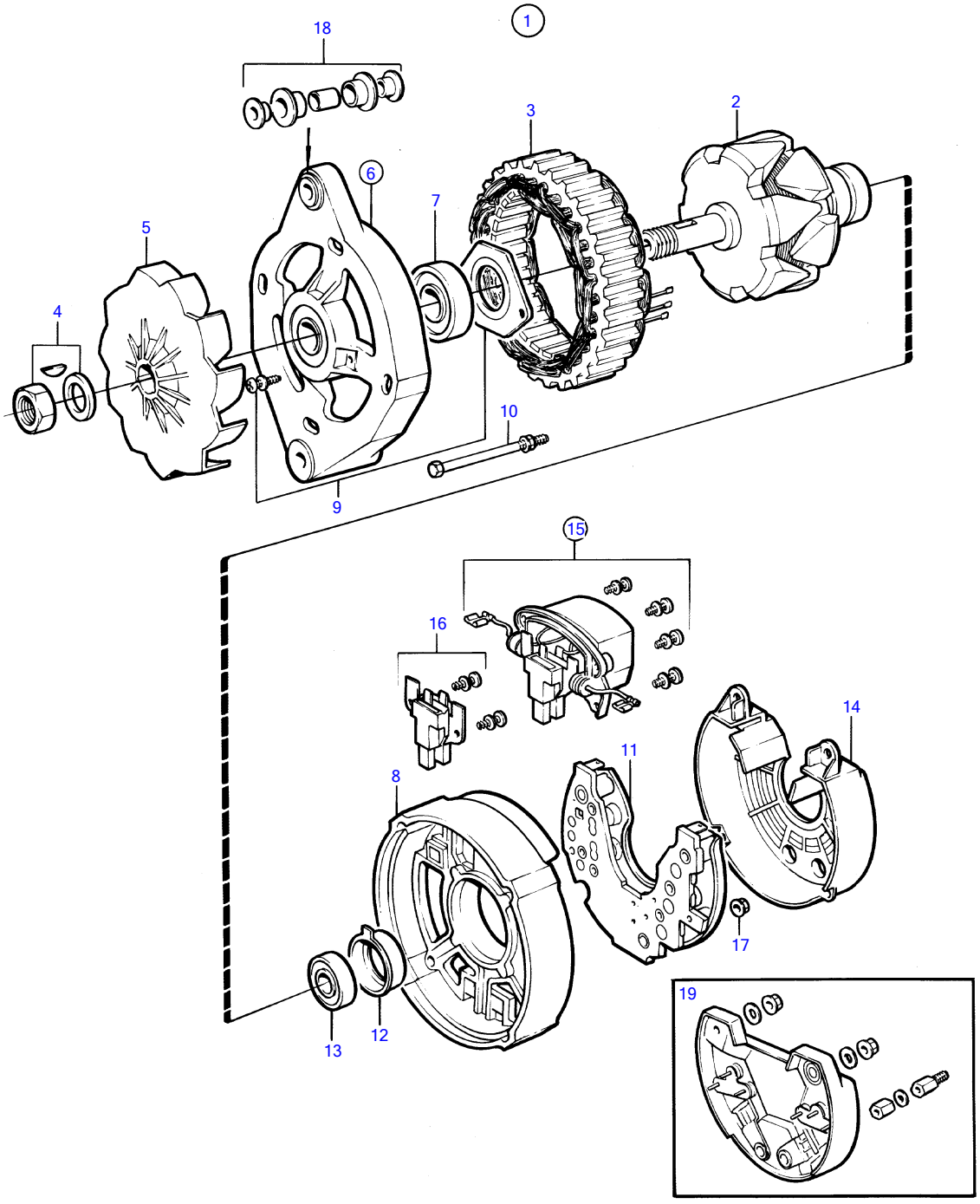

6135

REF	TEILE NR	MNG	BESCHREIBUNG	Siehe	ANMERKUNGEN
1	841765	1	Lichtmaschine		50A, ERS. VON 858838
2		1	· LÄUFER		
3		1	· STÄNDER		
4	6212688	1	· Einbausatz		(840620)
5	840621	1	· Gebläse		
6		1	· GEHÄUSE		
7	848402	1	· · Kugellager		(840623)
8		1	· GEHÄUSE		
9		1	· Einbausatz		
10	840626	1	· Schraubensatz		
11	6212687	1	· Diodenhalter		
12		1	· Lagerring		
13		1	· Kugellager		
14		1	· Schutzhaube		
15	858840	1	· Regler		(840633)
16	840632	1	· · Bürstenhalter		
17	840624	1	· Mutternsatz		
18	840634	1	· Führung		
19	840638	1	Ladungsverteiler, DOPPELTE DIODE		NICHT ENTHALTEN IN GENERATOR 841765.
			·	17077	

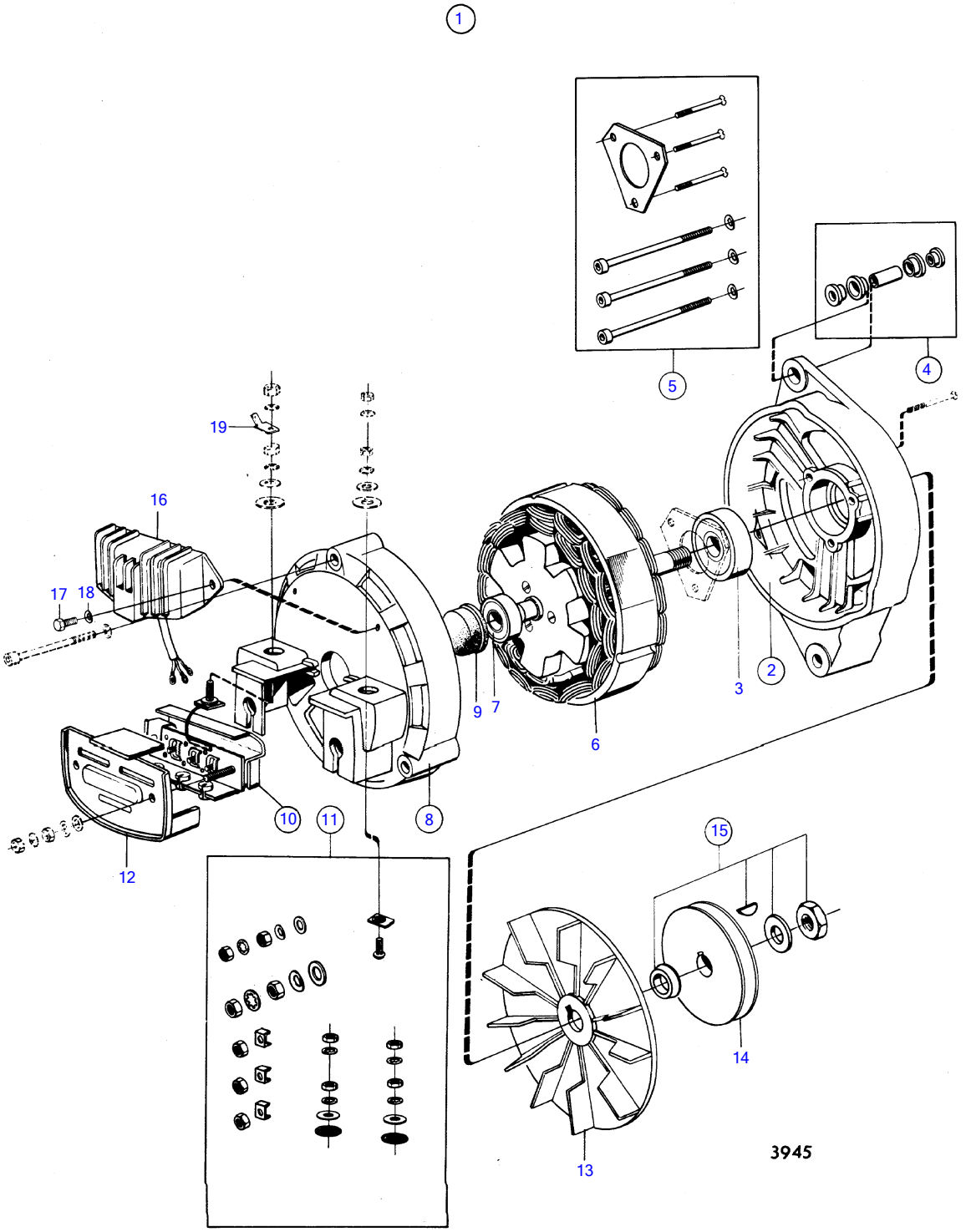
1
5
4
19
16
17
18
9
7
6
3
2
10
11
8
12
15
14
13
3945

REF	TEILE NR	MNG	BESCHREIBUNG	ANMERKUNGEN
1	826495	1	Lichtmaschine	35A 14V
2		1	· Stirnwandblech	
3	181601	1	· · Kugellager	(831853)
4		1	· · Führung	
5		1	· · Schraubensatz	(831846)
6		1	· LÄUFER UND STÄNDER	
7	181797	1	· Kugellager	
8		1	· Stirnwandblech	
9		1	· · Schutzdeckel	
10		1	· DIODENSATZ	FÜR AUFLADEN VON 2 BATTERIEN LADESTROMVERTEILER 831793 ANWENDEN, ERS. VON 841575
11		1	· · Schraubensatz	
12		1	· Stoßfängerhaut	
13		1	· Gebläse	
14		1	· Zahnriemenscheibe	
15		1	· Einbausatz	
16		1	· LADERELAIS	ERS. VON 841688
17		2	· Sechskantschraube	
18	941905	2	· Federscheibe	
19	829311	1	· Flachstecker	

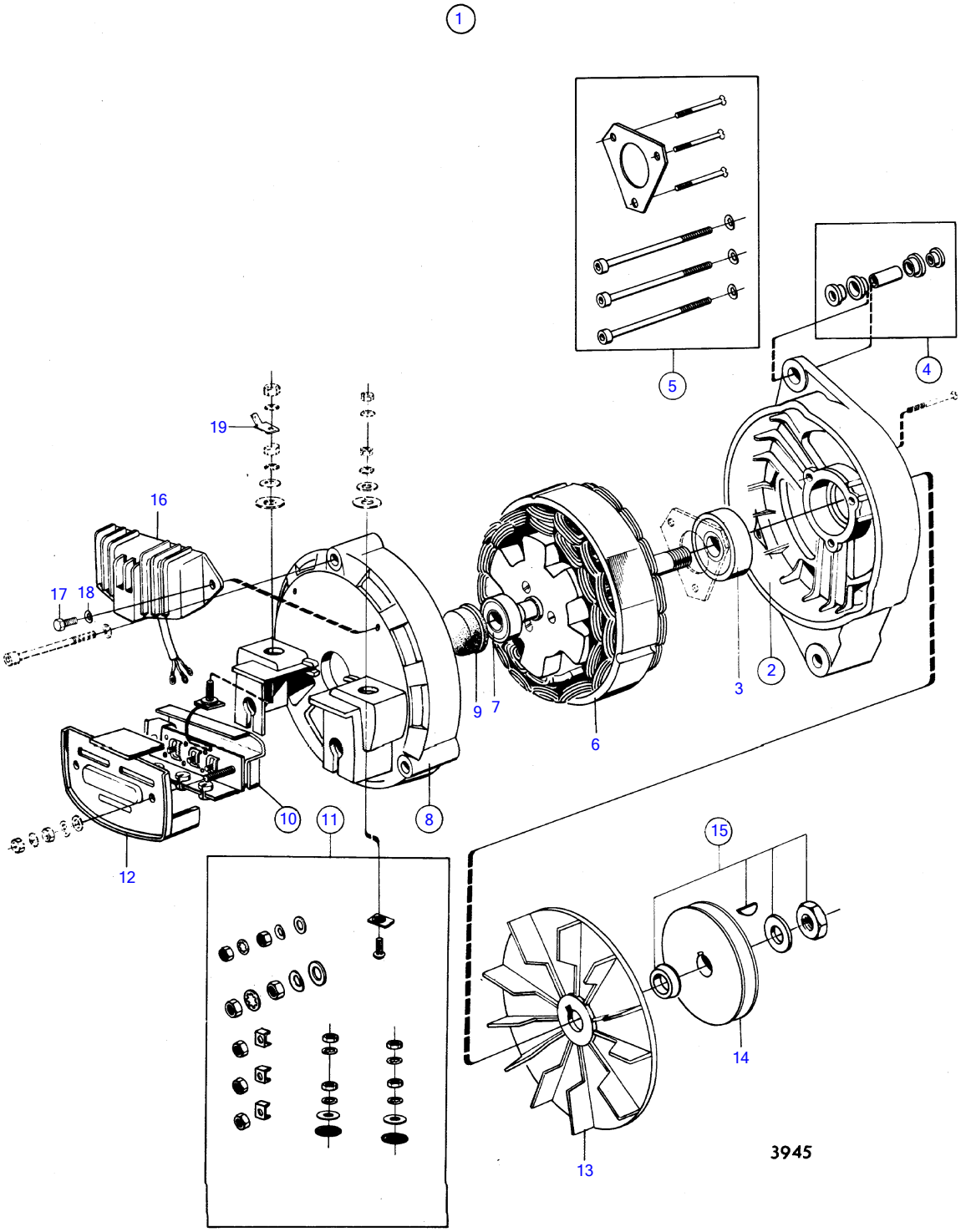
1
5
4
19
16
17
18
9
7
6
3
2
10
11
8
12
15
14
13
3945

REF	TEILE NR	MNG	BESCHREIBUNG	ANMERKUNGEN
1		1	Lichtmaschine	35A 14V
2		1	· Stirnwandblech	
3	181601	1	· · Kugellager	(831853)
4		1	· · Führung	
5		1	· · Schraubensatz	(831846)
6		1	· LÄUFER UND STÄNDER	
7	181797	1	· Kugellager	
8		1	· Stirnwandblech	
9		1	· · Schutzdeckel	
10		1	· Diodensatz	FÜR AUFLADEN VON 2 BATTERIEN LADESTROMVERTEILER 831793 ANWENDEN
11		1	· · Schraubensatz	
12		1	· Stoßfängerhaut	
13		1	· Gebläse	
14		1	· Zahnriemenscheibe	
15		1	· Einbausatz	
16		1	· LADERELAIS	ERS. VON 841688
17		2	· Sechskantschraube	
18	941905	2	· Federscheibe	
19	829311	1	· Flachstecker	

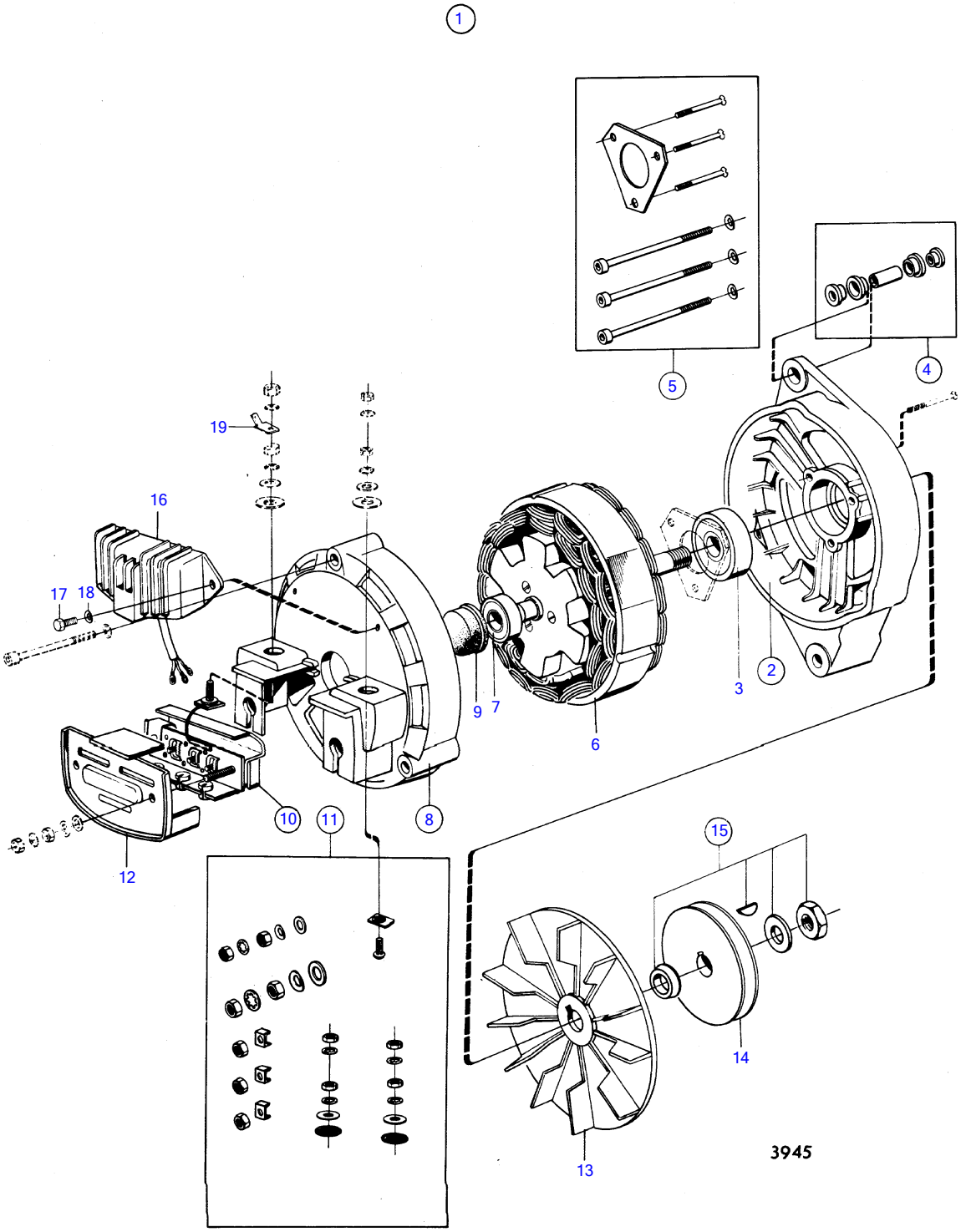
1
5
4
19
16
17
18
9
7
6
3
2
10
11
8
12
15
14
13
3945

REF	TEILE NR	MNG	BESCHREIBUNG	Siehe	ANMERKUNGEN
1		1	Lichtmaschine		35A 14V
			bulletin 49-04	49-04-EN	Lichtmaschinen
2		1	· Stirnwandblech		
3	181601	1	· · Kugellager		(831853)
4		1	· · Führung		
5		1	· · Schraubensatz		(831846)
6		1	· LÄUFER UND STÄNDER		
7	181797	1	· Kugellager		
8		1	· Stirnwandblech		
9		1	· · Schutzdeckel		
10		1	· Diodensatz		FÜR AUFLADEN VON 2 BATTERIEN LADESTROMVERTEILER 831793 ANWENDEN
11		1	· · Schraubensatz		
12		1	· Stoßfängerhaut		
13		1	· Gebläse		
14		1	· Zahnriemenscheibe		
15		1	· Einbausatz		
16		1	· Regler		
17		2	· Sechskantschraube		
18	941905	2	· Federscheibe		
19	829311	1	· Flachstecker		

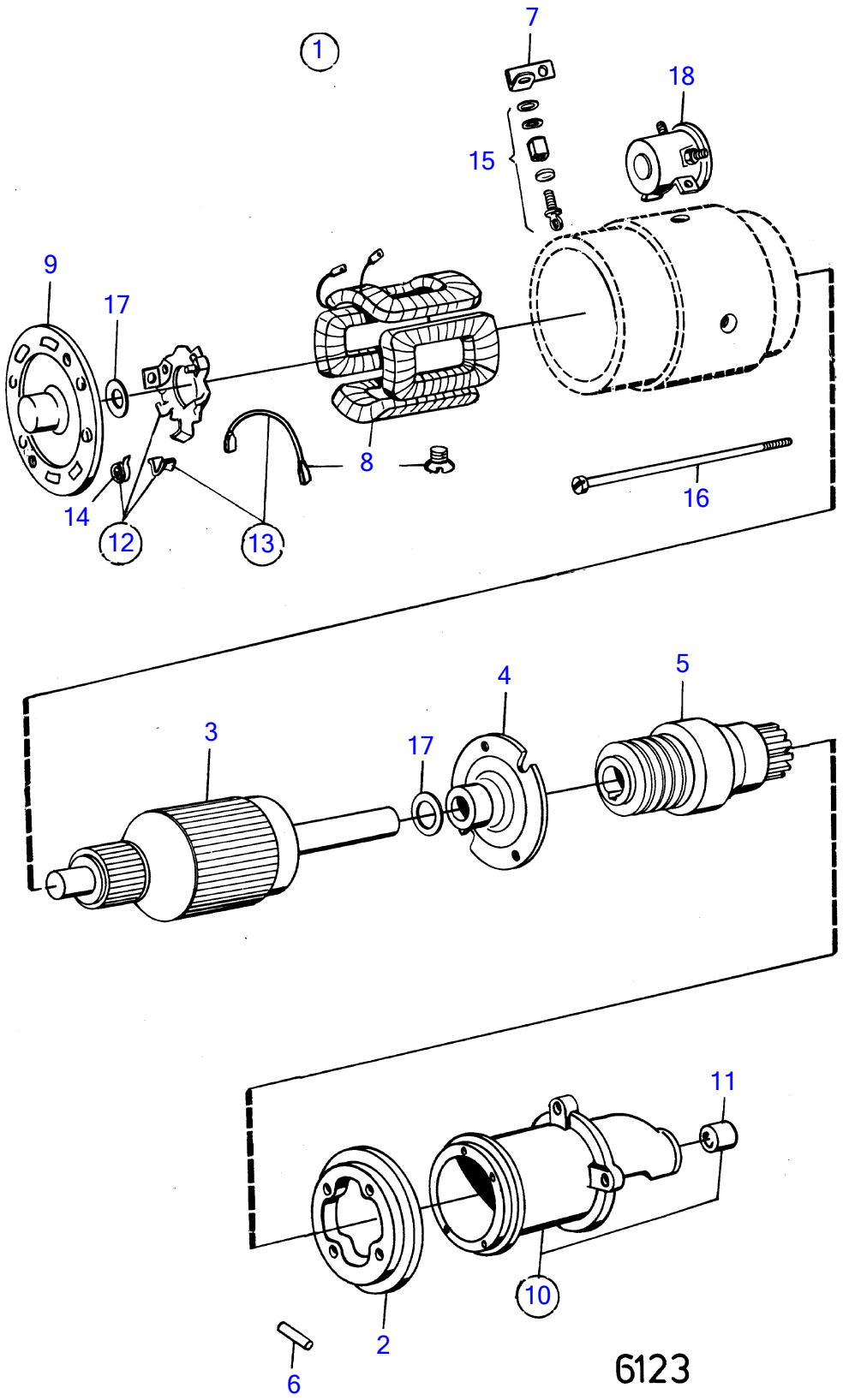
1
7
18
15
9
17
8
16
14
12
13
4
5
3
17
11
10
2
6
6123

REF	TEILE NR	MNG	BESCHREIBUNG	ANMERKUNGEN
1	834893	1	Anlasser	
2		1	· Stoßfängerhaut	
3		1	· Rotor	
4		1	· Lager	
5		1	· Starterrad	
6		1	· Zapfen	
7		1	· Verbindungsschiene	(834907)
8		1	·	
9		1	· Kopf	
10		1	· Stirndeckel	
11		1	· · Lager	
12		1	· Bürstenhalterplatte	
13	834914	1	· Kohlebürste	
14		1	· Federsatz	
15		1	· Anschlusssatz	
16		1	· Schraubensatz	
17		1	· Scheibensatz	
18	834894	1	· Steuermagnet	

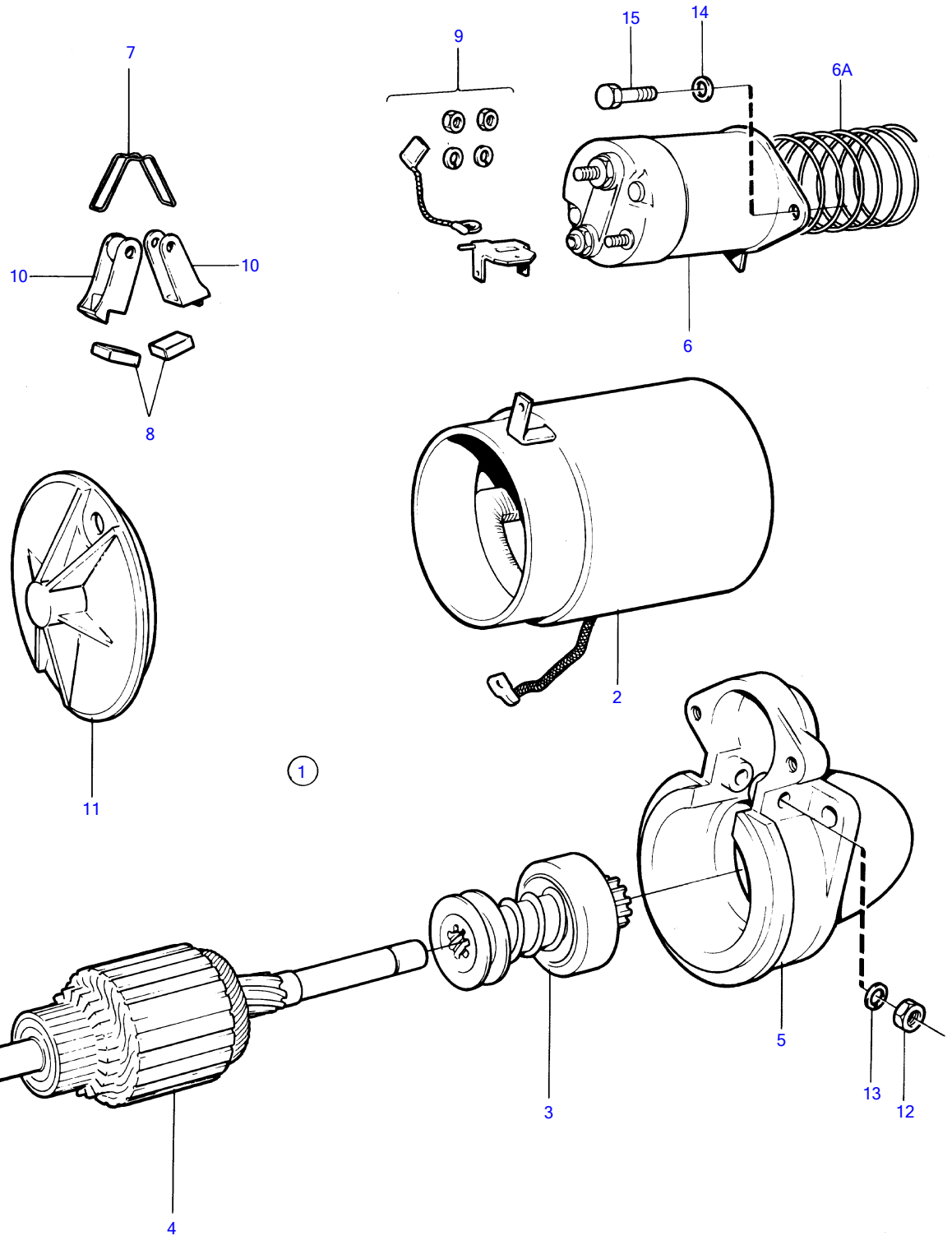
7
9
15
14
6A
10
10
8
6
11
1
2
3
4
5
13
12
7221

REF	TEILE NR	MNG	BESCHREIBUNG	ANMERKUNGEN
1	855326	1	Anlasser	
2		1	· GEHÄUSE	
3	855361	1	· Starterrad	
4		1	· LÄUFER	
5		1	· LAGER	
6	872979	1	· Elektromagnet	
6A	855359	1	· Feder	
7		2	· FEDER	
8		4	· Kohlebürste	
9	818720	2	· Kohlenhaltersatz	
10	818718	2	· Kohlenhalter	
11		1	· DECKEL	
12			MUTTER	EXCL. 855326
13			AUSGLEICHSCHEIBE	EXCL. 855326
14			AUSGLEICHSCHEIBE	EXCL. 855326
15			SCHRAUBE	EXCL. 855326

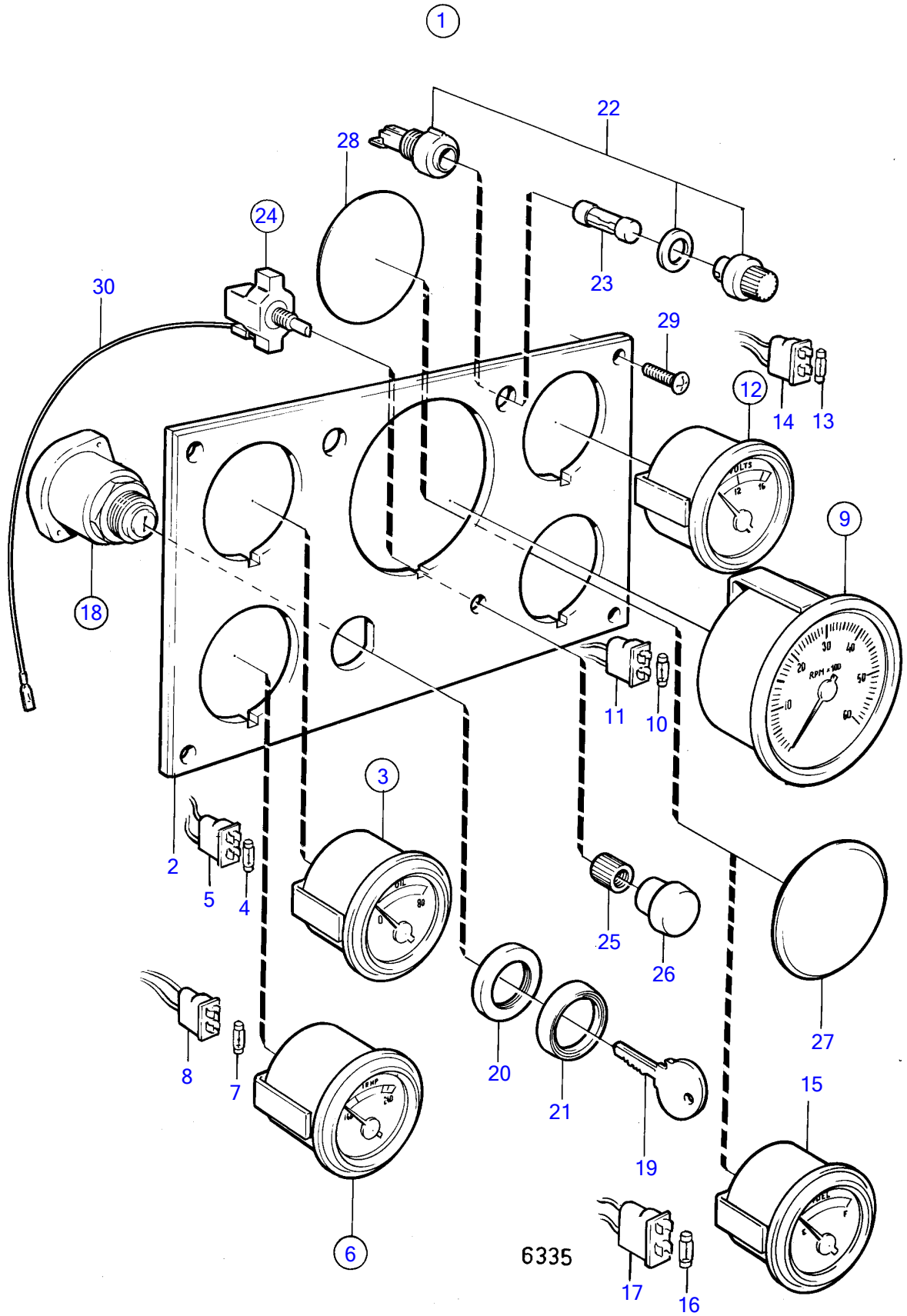
1
22
28
24
23
30
29
12
14
13
18
9
11
10
3
2
5
4
25
26
27
8
7
20
21
15
19
6
6335
17
16

REF	TEILE NR	MNG	BESCHREIBUNG	Siehe	ANMERKUNGEN
1		1	Schalttafel		
2	841075	1	· Instrumentenblech		
3		1	· Instrument		
4	192451	1	· · Glühlampe		
5	841954	1	· · Lampenhalter		
6		1	· Thermometer		
7	192451	1	· · Glühlampe		
8	841954	1	· · Lampenhalter		
9	835653	1	· Drehzahlmesser		ERS. VON 1ST.841938 DREHZAHLMESSER MIT EINBAUANLEITUNG, 9ST.KABELSCHUHE 881493, 1ST.KABELSCHUH 881483, 1ST.SCHUTZHÜLSE 949597, 2X120MM VIOLETTES KABEL 965754 UND 2X120 MM SCHWARZES KABEL 954443.
	841938	1	· Drehzahlmesser		
10	192451	1	· · Glühlampe		
11	841954	1	· · Lampenhalter		
12	835656	1	· Voltmeter		
13	192451	1	· · Glühlampe		
14	841954	1	· · Lampenhalter		
15		1	· Kraftstoffmesser		(835662)
16	192451	1	· · Glühlampe		
17	841954	1	· · Lampenhalter		
18	824963	1	· Startschloss		
19		2	· · Sperrkörper		BEI BESTELLUNG SCHLÜSSELCODE ANGEBEN
			bulletin P-36-4-1	P-36-4-1-EN	Gelöschte Artikelnummern von Schlüsseln
20		1	· Mutter		
21		1	· Bördelung		
22	841073	2	· Sicherungshalter		
23	841518	2	· Sicherung		
24		1	· Umsteuerventil		
25	843002	1	· · Mutter		
26	837726	1	· · Knauf		
27			· ·		
29	944540	4	· Schraube		
30		X	KABEL UND KLEMMEN	17088	

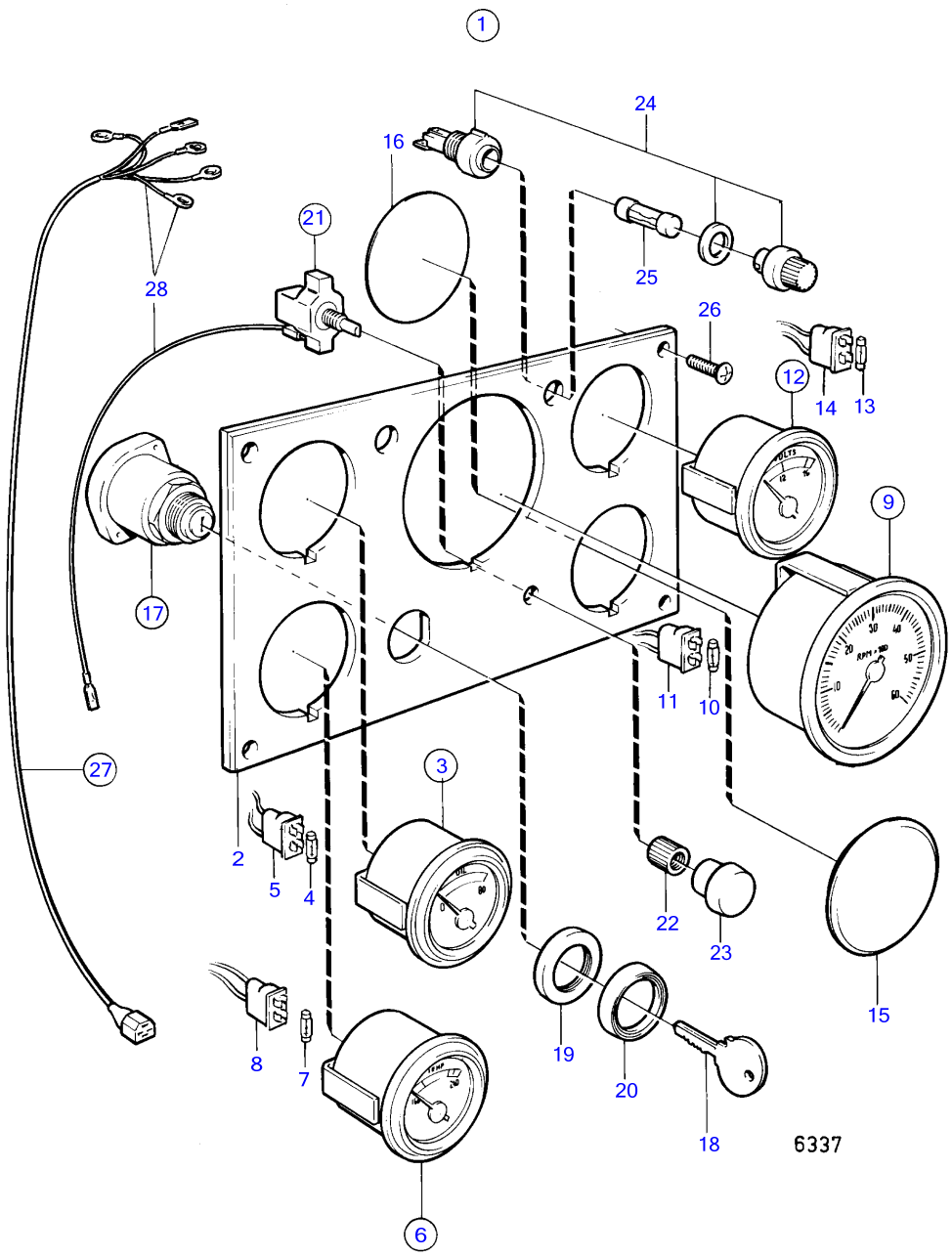
1
24
16
21
28
25
26
12
14
13
9
17
11
10
27
3
2
5
4
22
23
15
8
7
19
20
18
6
6337

REF	TEILE NR	MNG	BESCHREIBUNG	Siehe	ANMERKUNGEN
1		1	Paneel		
2	841075	1	· Instrumentenblech		
3		1	· Instrument		
4	192451	1	· · Glühlampe		
5	841954	1	· · Lampenhalter		
6		1	· Thermometer		
7	192451	1	· · Glühlampe		
8	841954	1	· · Lampenhalter		
9	841938	1	· Drehzahlmesser		ERS. VON 1ST.841938 DREHZAHLMESSER MIT EINBAUANLEITUNG, 9ST.KABELSCHUHE 881493, 1ST.KABELSCHUH 881483, 1ST.SCHUTZHÜLSE 949597, 2X120MM VIOLETTES KABEL 965754 UND 2X120 MM SCHWARZES KABEL 954443., (835653)
10	192451	1	· · Glühlampe		
11	841954	1	· · Lampenhalter		
12	835656	1	· Voltmeter		
13	192451	1	· · Glühlampe		
14	841954	1	· · Lampenhalter		
15	835967	1	· Abdeckscheibe		
16	835968	1	· Folie		
17	824963	1	· Startschloss		Kennzeichnung BOSCH.
18		2	· · Sperrkörper		BEI BESTELLUNG SCHLÜSSELCODE ANGEBEN
			bulletin P-36-4-1	P-36-4-1-EN	Gelöschte Artikelnummern von Schlüsseln
19		1	· Mutter		
20		1	· Bördelung		
21		1	· Umsteuerventil		
22	843002	1	· · Mutter		
23	837726	1	· · Knauf		
24	841073	2	· Sicherungshalter		
25	841518	2	· Sicherung		(841076)
26	944540	4	· Schraube		
27		1	· KABELEINHEIT		
28		X	· · KABEL UND KLEMMEN	17088	

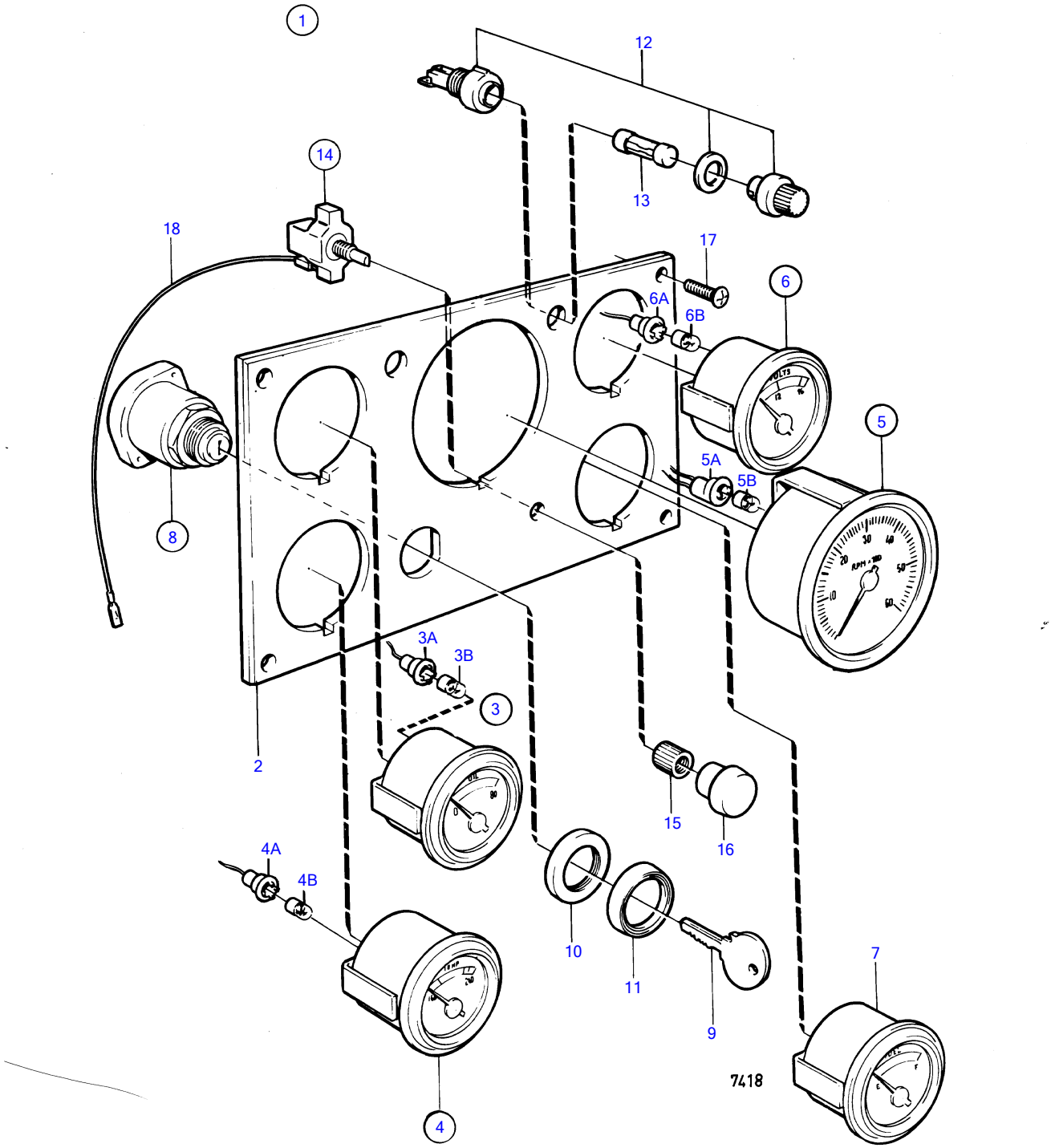
1
12
14
13
18
17
6
6A
6B
5
5A
5B
8
3A
3B
3
2
15
16
4A
4B
10
11
9
7
4
7418

REF	TEILE NR	MNG	BESCHREIBUNG	Siehe	ANMERKUNGEN
1		1	Schalttafel		
2	841075	1	· Instrumentenblech		
3		1	· Instrument		
3A	841954	1	· · Lampenhalter		
3B	192451	1	· · Glühlampe		
4		1	· Thermometer		
4A	841954	1	· · Lampenhalter		
4B	192451	1	· · Glühlampe		
5	841938	1	· Drehzahlmesser		
5A	841969	1	· · Lampenhalter		
5B	192451	1	· · Glühlampe		
6	835656	1	· Voltmeter		
6A	841954	1	· · Lampenhalter		
6B	192451	1	· · Glühlampe		
7		1	· Kraftstoffmesser		
8	824963	1	· Startschloss		
9		2	· · Sperrkörper		BEI BESTELLUNG SCHLÜSSELCODE ANGEBEN
			bulletin P-36-4-1	P-36-4-1-EN	Gelöschte Artikelnummern von Schlüsseln
10		1	· Mutter		
11		1	· Bördelung		
12	841073	2	· Sicherungshalter		
13	841518	2	· Sicherung		
14		1	· Umsteuerventil		
15	843002	1	· · Mutter		
16	837726	1	· · Knauf		
17	944540	4	· Schraube		
18		X	· KABEL UND KABELKLEMMEN	17088	

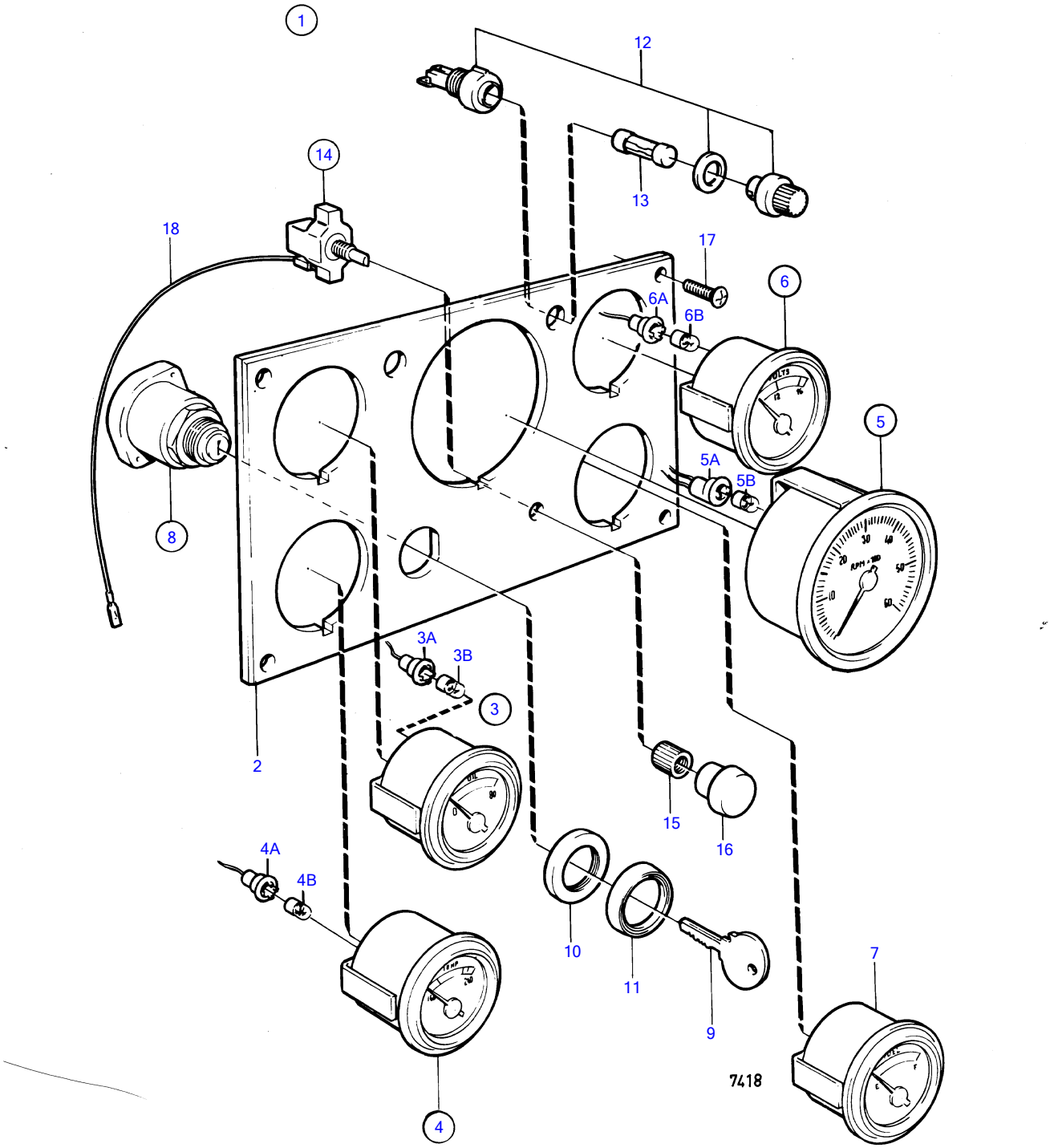
1
12
14
13
18
17
6
6A
6B
5
5A
5B
8
3A
3B
3
2
15
16
4A
4B
10
11
7
9
4
7418

REF	TEILE NR	MNG	BESCHREIBUNG	Siehe	ANMERKUNGEN
1		1	Schalttafel		
2	841075	1	· Instrumentenblech		
3		1	· Instrument		
3A	841954	1	· · Lampenhalter		
3B	192451	1	· · Glühlampe		
4		1	· Thermometer		
4A	841954	1	· · Lampenhalter		
4B	192451	1	· · Glühlampe		
5	841938	1	· Drehzahlmesser		
5A	841969	1	· · Lampenhalter		
5B	192451	1	· · Glühlampe		
6	835656	1	· Voltmeter		
6A	841954	1	· · Lampenhalter		
6B	192451	1	· · Glühlampe		
7		1	· Kraftstoffmesser		
8	824963	1	· Startschloss		
9		2	· · Sperrkörper		BEI BESTELLUNG SCHLÜSSELCODE ANGEBEN
			bulletin P-36-4-1	P-36-4-1-EN	Gelöschte Artikelnummern von Schlüsseln
10		1	· Mutter		
11		1	· Bördelung		
12	841073	2	· Sicherungshalter		
13	841518	2	· Sicherung		
14		1	· Umsteuerventil		
15	843002	1	· · Mutter		
16	837726	1	· · Knauf		
17	944540	4	· Schraube		
18		X	· KABEL UND KLEMMEN	17088	

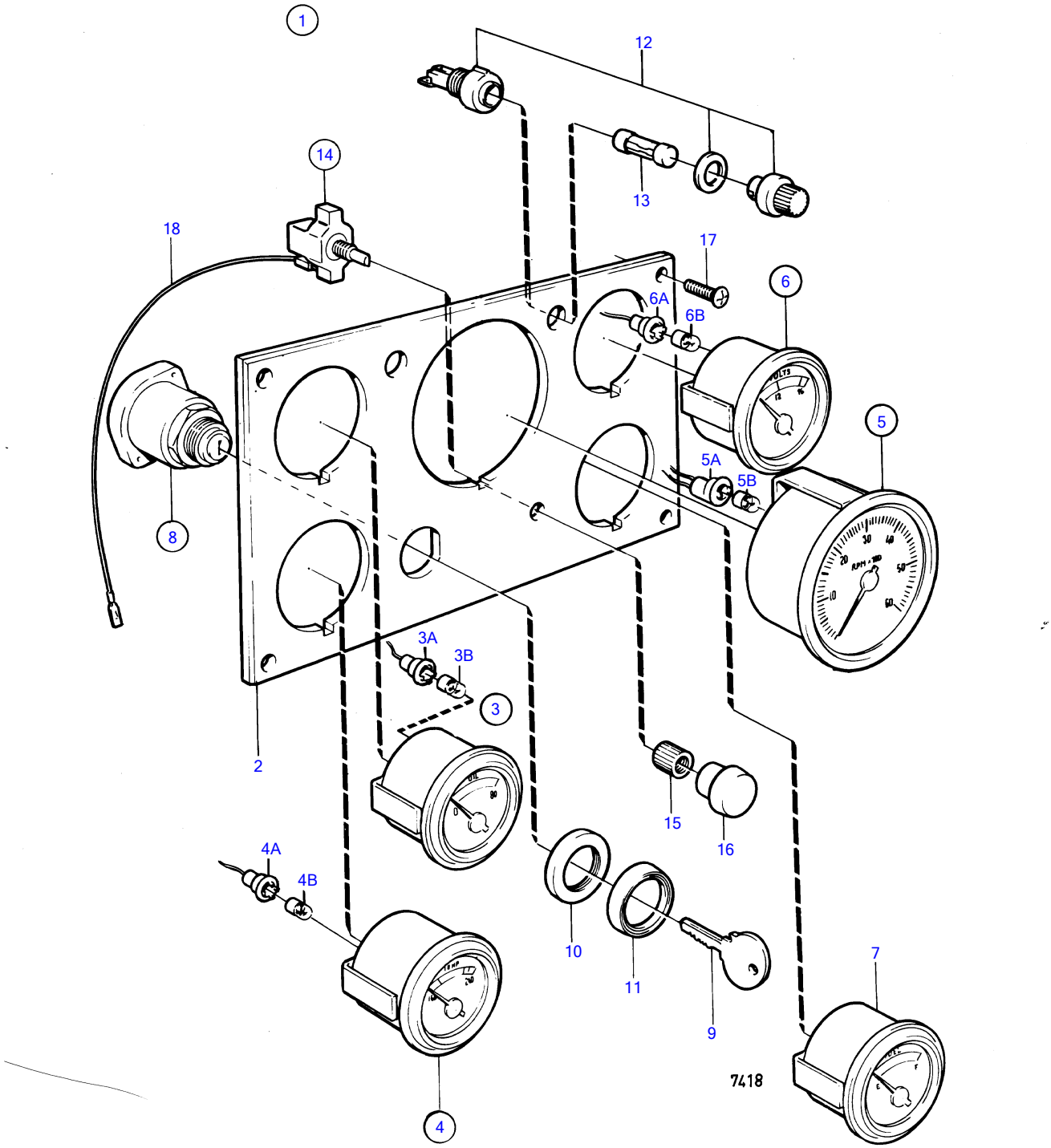
1
12
14
13
18
17
6
6A
6B
5
5A
5B
8
3A
3B
3
2
15
16
4A
4B
10
11
9
7
4
7418

REF	TEILE NR	MNG	BESCHREIBUNG	Siehe	ANMERKUNGEN
1		1	Schalttafel		
2	841075	1	· Instrumentenblech		
3		1	· Instrument		
3A	841954	1	· · Lampenhalter		
3B	192451	1	· · Glühlampe		
4		1	· Thermometer		
4A	841954	1	· · Lampenhalter		
4B	192451	1	· · Glühlampe		
5	841938	1	· Drehzahlmesser		
5A	841969	1	· · Lampenhalter		
5B	192451	1	· · Glühlampe		
6	835656	1	· Voltmeter		
6A	841954	1	· · Lampenhalter		
6B	192451	1	· · Glühlampe		
7		1	· Kraftstoffmesser		
8	824963	1	· Startschloss		
9		2	· · Sperrkörper		BEI BESTELLUNG SCHLÜSSELCODE ANGEBEN
			bulletin P-36-4-1	P-36-4-1-EN	Gelöschte Artikelnummern von Schlüsseln
10		1	· Mutter		
11		1	· Bördelung		
12	841073	2	· Sicherungshalter		
13	841518	2	· Sicherung		
14		1	· Umsteuerventil		
15	843002	1	· · Mutter		
16	837726	1	· · Knauf		
17	944540	4	· Schraube		
18		X	· KABEL UND KLEMMEN	17088	

AQ200D, AQ200F

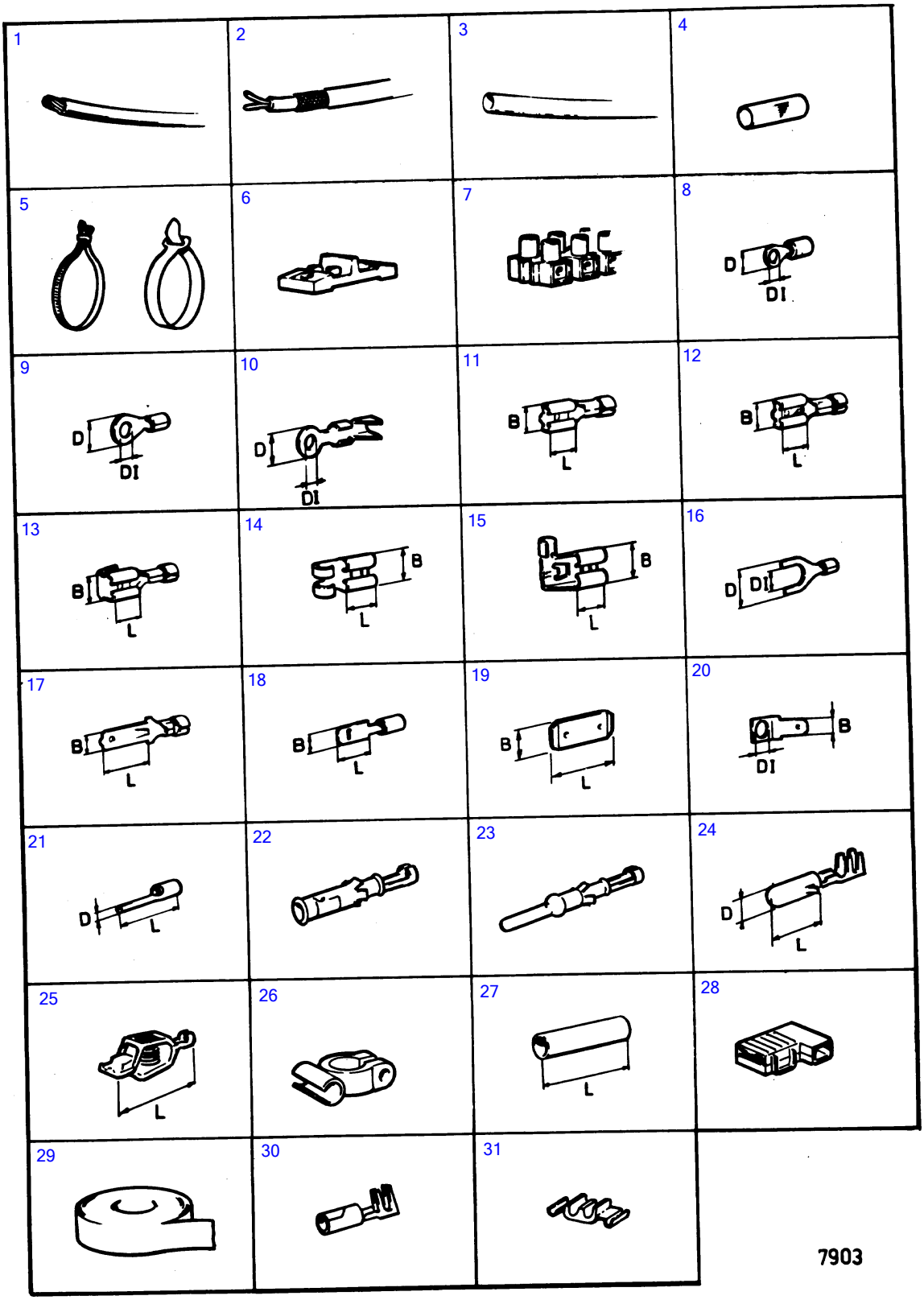

7903

AQ200D, AQ200F

REF	TEILE NR	MNG	BESCHREIBUNG	ANMERKUNGEN
1		X	Elektro-leitung, KABEL	
				ELFENBEIN/SCHWARZ
		X	Elektro-leitung, KABEL	RK 0,75 MM2
				ELFENBEIN/ROT
		X	Elektro-leitung, KABEL	RK 0,75 MM2
				GRÜN/SCHWARZ
		X	Elektro-leitung, KABEL	RK 0,75 MM2
				GRÜN/ROT
	954443	X	Elektro-leitung	RK 1,5 MM2,SCHWARZ
	954444	X	Elektro-leitung	RK 1,5 MM2,BRAUN
	954445	X	Elektro-leitung	RK 1,5 MM2,ROT
		X	Elektro-leitung	RK 1,5 MM2,PURPUR
		X	Elektro-leitung	RK 1,5 MM2,GELB
		X	Elektro-leitung	RK 1,5 MM2,GRÜN
		X	Elektro-leitung	RK 1,5 MM2,BLAU
		X	Elektro-leitung	RK 1,5 MM2,GRAU
		X	Elektro-leitung	RK 1,5 MM2,ELFENBEIN
		X	Elektro-leitung, KABEL	RK 1,5 MM2
				ELFENBEIN/SCHWARZ
		X	Elektro-leitung, KABEL	RK 1,5 MM2
				ELFENBEIN/BLAU
		X	Elektro-leitung, KABEL	RK 1,5 MM2
				ELFENBEIN/GRÜN
		X	Elektro-leitung, KABEL	RK 1,5 MM2
				GRÜN/BLAU
		X	Elektro-leitung, KABEL	RK 1,5 MM2
				BLAU/GELBC
		X	Elektro-leitung, KABEL	RK 1,5 MM2
				GRÜN/GELB
	954451	X	Elektro-leitung	RK 2,5 MM2,SCHWARZ
		X	Elektro-leitung	RK 2,5 MM2,BRAUN
		X	Elektro-leitung	RK 2,5 MM2,ROT
		X	Elektro-leitung	RK 2,5 MM2,GRÜN
		X	Elektro-leitung	RK 2,5 MM2,BLAU
		X	Elektro-leitung	RK 2,5 MM2,ELFENBEIN
	954461	X	Elektro-leitung	RK 4 MM2,ROT
		X	Elektro-leitung	RK 4 MM2,BLAU
		X	Elektro-leitung	RK 4 MM2,GRAU
		X	Elektro-leitung	RK 4 MM2,GRÜN
	954467	X	Elektro-leitung	RK 6 MM2,SCHWARZ
	954469	X	Elektro-leitung	RK 6 MM2,ROT
		X	Elektro-leitung	RK 6 MM2,GRÜN
	954485	X	Elektro-leitung	RK 16 MM2,ROT
		X	Elektro-leitung	RK 25 MM2,ROT
	954502	X	Elektro-leitung	RK 35 MM2,ROT
2		X	Seilzug	3X1,5 MM2 KLASSE
	846273	X	Seilzug	4X1,5 MM2 KLASSE
		X	Seilzug	7X1,5 MM2 KLASSE
		X	Seilzug	12X1,5 MM2 KLASSE
	846639	X	Elektro-leitung	16X1,5 MM2 KLASSE
	842091	X	Seilzug	2X2,5 MM2 KLASSE
	844578	X	Seilzug	4X2,5 MM2 KLASSE
		X	Seilzug	3X6 MM2 KLASSE
		X	Seilzug	3X16 MM2 KLASSE
		X	Seilzug	2X6+2X1,5 MM2 KLASSE
	846346	X	Seilzug	2X16+2X1,5 MM2 KLASSE
3		X	Schlauch	DM.=9MM,INNEN-D.=8MM
		X	Schlauch	DM.=11,5MM,INNEN-D.=8MM
		X	Schlauch	DM.=6MM,INNEN-D.=5MM
		X	Schlauch	DM.=11MM,INNEN-D.=10MM
		X	Hülle	DM.=19MM,INNEN-D.=15MM
4		X	Kabelbake	FÜR MASSEKABEL, FÜR KABELQUERSCHNITT 1-2,5 MM2
5	948210	X	Kabelschelle	NYLON
		X	Kabelschelle	AL
6	942659	X	Steckterminal	4-POLIG.
	942660	X	Steckterminal	6-POLIG
		X	Steckterminal	8-POLIG.
		X	Steckterminal	10-POLIG.
		X	Steckterminal	12-POLIG.
7	182010	X	Leitungsverbinder	2-POLIG., MAX 15MM2

AQ200D, AQ200F

REF	TEILE NR	MNG	BESCHREIBUNG	ANMERKUNGEN
	190128	X	Leitungsverbinder	5-POLIG., MAX 15MM2
	926219	X	Leitungsverbinder	6-POLIG, (182008)
				MAX 20MM2
		X	Leitungsverbinder	3-POLIG., MAX 20MM2
8		X	Kabelschuh	FÜR KABELQUERSCHNITT 0,5-1,5 MM2., INNEN-D.=3,7MM DM.=5,6MM
	956927	X	Kabelschuh	FÜR KABELQUERSCHNITT 1,5-2,5 MM2., INNEN-D.=3,7MM DM.=17MM
	956928	X	Kabelschuh	FÜR KABELQUERSCHNITT 1,5-2,5 MM2., INNEN-D.=4,3MM DM.=18MM
9	881516	X	Kabelschuh	FÜR KABELQUERSCHNITT 0,5-1,5 MM2., INNEN-D.=3,5MM DM.=5,5MM
		X	Kabelschuh	FÜR KABELQUERSCHNITT 2,7-6,6 MM2, INNEN-D.=3,7MM DM.=7,1MM
		X	Kabelschuh	FÜR KABELQUERSCHNITT 6,5-10,5 MM2., INNEN-D.=4,3MM DM.=8MM
	881492	X	Kabelschuh	FÜR KABELQUERSCHNITT 0,75-2,0 MM2., INNEN-D.=4,3MM DM.=8,7MM
	881506	X	Kabelschuh	FÜR KABELQUERSCHNITT 3,0-6,0 MM2., INNEN-D.=4,3MM DM.=9,5MM
	881493	X	Kabelschuh	FÜR KABELQUERSCHNITT 1,5-2,5 MM2., INNEN-D.=5,2MM DM.=8,7MM
	881495	X	Kabelschuh	FÜR KABELQUERSCHNITT 3,0-6,0 MM2., INNEN-D.=5,2MM DM.=9,5MM
	958235	X	Kabelschuh	FÜR KABELQUERSCHNITT 10,5-16,0 MM2., (881500)
				INNEN-D.=5,2MM DM.=15,9MM
	958235	X	Kabelschuh	FÜR KABELQUERSCHNITT 10,5-16,5 MM2, INNEN-D.=5,2MM DM.=15,9MM
	940335	X	Kabelschuh	FÜR KABELQUERSCHNITT 16 MM2, INNEN-D.=6,5MM DM.=16MM
	881508	X	Kabelschuh	FÜR KABELQUERSCHNITT 1,5-2,5 MM2., INNEN-D.=6,7MM DM.=11,9MM
	881496	X	Kabelschuh	FÜR KABELQUERSCHNITT 3,0-6,0 MM2., INNEN-D.=6,7MM DM.=12,7MM
	940335	X	Kabelschuh	FÜR KABELQUERSCHNITT 10,5-16,0 MM2., (881501)
				INNEN-D.=6,7MM DM.=15,9MM
	881494	X	Kabelschuh	FÜR KABELQUERSCHNITT 1,5-2,5 MM2., INNEN-D.=8,3MM DM.=11,9MM
	881497	X	Kabelschuh	FÜR KABELQUERSCHNITT 3,0-6,0 MM2., INNEN-D.=8,3MM DM.=12,7MM
	940333	X	Kabelschuh	FÜR KABELQUERSCHNITT 6,5-10,5 MM2., INNEN-D.=8,3MM DM.=15,1MM
	881502	X	Kabelschuh	FÜR KABELQUERSCHNITT 10,5-16,0 MM2., INNEN-D.=8,3MM DM.=15,9MM
	940336	X	Kabelschuh	FÜR KABELQUERSCHNITT 16 MM2, INNEN-D.=8,4MM DM.=16MM
	940336	X	Kabelschuh	FÜR KABELQUERSCHNITT 6,5-10,5 MM2., INNEN-D.=10,5MM DM.=15,1M
	881498	X	Kabelschuh	FÜR KABELQUERSCHNITT 3,0-6,0 MM2., INNEN-D.=10,5MM DM.=15,4M
	940337	X	Kabelschuh	FÜR KABELQUERSCHNITT 10,5-16,0 MM2., INNEN-D.=10,5MM DM.=15,9M
10		X	Kabelschuh	FÜR KABELQUERSCHNITT 0,75-2,5 MM2, INNEN-D.=4,5MM DM.=8MM
11	949404	X	Kabelschuh	FÜR KABELQUERSCHNITT 1-2,5 MM2, L=6,4MM B=5,6MM
	949210	X	Kabelschuh	FÜR KABELQUERSCHNITT 0,75-1 MM2, L=7,4MM B=6,5MM
	881483	X	Kabelschuh	FÜR KABELQUERSCHNITT 1,5-2,5 MM2., L=7,7MM B=7,6MM
	881484	X	Kabelschuh	FÜR KABELQUERSCHNITT 3,0-6,0 MM2., L=7,7MM B=7,6MM
12		X	Kabelschuh	FÜR KABELQUERSCHNITT 1-2,5 MM2, L=7,7MM B=7,4MM
	881485	X	Kabelschuh	FÜR KABELQUERSCHNITT 1,5-2,5 MM2., L=7,7MM B=7,6MM
	881486	X	Kabelschuh	FÜR KABELQUERSCHNITT 3,0-6,0 MM2., L=7,7MM B=7,6MM
13	941730	X	Kabelschuh	FÜR KABELQUERSCHNITT 1,5-2,5 MM2., L=7,7MM B=6,4MM
	881491	X	Kabelschuh	FÜR KABELQUERSCHNITT 1,5-2,5 MM2., L=7,7MM B=7,6MM
14		X		FÜR KABELQUERSCHNITT 0,5-1,5 MM2., L=6,2MM B=5,6MM
15	881489	X	Kabelschuh	FÜR KABELQUERSCHNITT 1-2,5 MM2, L=7,6MM B=7,6MM
16		X	Kabelschuh	FÜR KABELQUERSCHNITT 3,0-6,0 MM2., INNEN-D.=4,4MM DM.=8MM
		X	Kabelschuh	FÜR KABELQUERSCHNITT 1,5-2,5 MM2., INNEN-D.=4,4MM DM.=9,8MM
		X	Kabelschuh	FÜR KABELQUERSCHNITT 1,5-2,5 MM2., INNEN-D.=5,2MM DM.=8,7MM
17		X	Kabelschuh	FÜR KABELQUERSCHNITT 16 MM2., L=8MM B=6,3MM
	881487	X	Kabelschuh	FÜR KABELQUERSCHNITT 1,5-2,5 MM2., L=15,7MM B=6,3MM
	881488	X	Kabelschuh	FÜR KABELQUERSCHNITT 3,0-6,0 MM2., L=15,7MM B=6,3MM
18	881518	X	Kabelschuh	FÜR KABELQUERSCHNITT 1,5-2,5 MM2., L=10MM B=6,3MM
19	839328	X	Flachstecker	L=16,3MM B=6,3MM
20		X	Kabelschuh, FLACHSTIFT	I.DM.=3,7MM B=6,3MM 90%Z
		X	Kabelschuh	INNEN-D.=4,1MM B=6,3MM
				GERADE
	944485	X	Kabelschuh, FLACHSTIFT	INNEN-D.=5,2MM B=6,3MM
				GERADE
	942888	X	Kabelschuh	INNEN-D.=5,2MM B=6,3MM45%
	829311	X	Flachstecker	I.DM.=5,2MM B=6,35MM45%Z
21	942429	X	Kabelschuh	FÜR KABELQUERSCHNITT 1,5-2,5 MM2., INNEN-D.=1,8MM L=14,4MM
22	849959	X	Kabelschuh	FÜR 846612
23	849958	X	Kabelschuh	FÜR 846647
24	948291	X	Kabelschuh	FÜR KABELQUERSCHNITT 2,5-4,5 MM2, DM.=3,56MM L=12,5MM
	965824		Kabelschuh	FÜR 1608765
25	844280	X	Klemme	L=61MM
26	954505	X	Kabelschuh	KENNZEICHNUNG -
	954506		Kabelschuh	KENNZEICHNUNG +
27	956956	X	Verbindungsmuffe	FÜR KABELQUERSCHNITT 0,5-1,5 MM2., L=26MM
	956958	X	Verbindungsmuffe	FÜR KABELQUERSCHNITT 1,5-2,5 MM2., L=26MM
	956960	X	Verbindungsmuffe	FÜR KABELQUERSCHNITT 3,0-6,0 MM2., L=28MM
28	944221	X	Isolator	FÜR 881489
29	858283	X	Klebestreifen	

AQ200D, AQ200F

REF	TEILE NR	MNG	BESCHREIBUNG	ANMERKUNGEN
30	949371	X	Kabelschuh	FÜR 1598753
31	944306	X	Verbindungsstück	

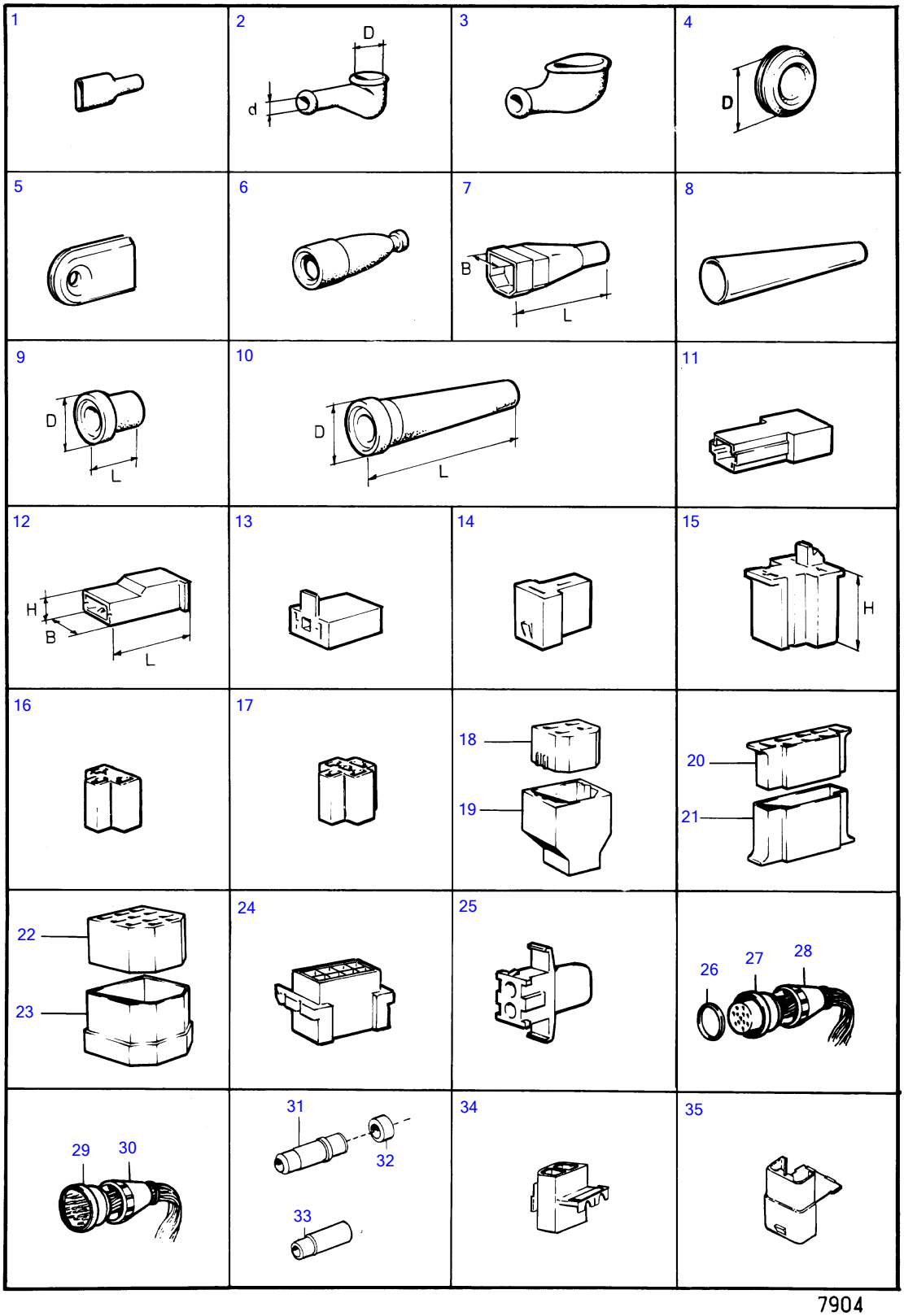
1
2
D
d
3
4
D
5
6
7
B
L
8
9
D
L
10
D
L
11
12
H
B
L
13
14
15
H
16
17
18
19
20
21
22
23
24
25
26
27
28
29
30
31
32
33
34
35

7904

AQ200D, AQ200F

REF	TEILE NR	MNG	BESCHREIBUNG	ANMERKUNGEN
1	959046	X	Isolator	
2		X	Schutzhülle, GUMMMIDECKEL	(841234)
				DM.=16MM DM.=14MM
	829200	X	Schutzhelm	DM.=16MM DM.=6MM
	76614	X	Gummikragen	
3	673580	X	Adapter	
4	941269	X	Stopfen	DM.=25MM
	821053	X	Schutzhülse	DM.=35MM
5	823759	X	Gummibuchse	
6		X	Gummimantel	
		X	Gummimantel	
7		X	Schutzhelm	L=88MM B=32,5MM
8		X	Isolierung	SCHWARZ,FÜR(844280)
		X	Isolierung	ROT,FÜR(844280)
9	847005	X	Dichtungsbund	L=4,6MM DM.=3,0MM
10	847005	X	Dichtungsbund	L=100MM DM.=20MM
11		X	Isolator	1-POLIG., FÜR958208
12	947848	X	Isolator, STECKERGEHÄUSE	1-POLIG., L=20MM
				H=6MM B=7,8MM
		X	Steckbuchse, STECKERGEHÄUSE	1-POLIG., L=24MM
				H=7MM B=10,2MM
	958208	X	Isolator, STECKERGEHÄUSE	1-POLIG., FÜR958207
				L=24MM H=8,2MM B=10MM
	949597	X	Isolator	1-POLIG., L=24,5MM
				H=6,1MM B=8,8MM
13	1578937	X	Isolator	2-POLIG
14	958210	X	Isolator	2-POLIG
15	945469	X	Isolator	3-POLIG., L=23MM
		X	Isolator, STECKERGEHÄUSE	3-POLIG., L=24MM
				FÜR881485
16		X	Steckbuchse	3-POLIG.
17	1214948	X	Isolator	5-POLIG.
18	958213	X	Isolator	4-POLIG.
19	958212	X	Isolator	4-POLIG.
20		X	Isolator	8-POLIG.
21	941105	X	Isolator	8-POLIG.
22	945830	X	Isolator	11-POLIG.
23	945831	X	Flachstecker	11-POLIG.
24	944077	X	Isolator	8-POLIG.
25	948995	X	Isolator	2-POLIG.
26	846615	X	Dichtring	
27	846612	X	Isolator	16-POLIG
28	846613	X	Kabelgestell	
29	846647	X	Block	16-POLIG
30	846613	X	Kabelgestell	
31	1608765	X	Isolator	FÜR 965824
32	1608766	X	Dichtung	FÜR 1608765
33	1598753	X	Isolierung	FÜR 949371
34	1307048	X	Isolator	
35	1307049	X	Isolator	

AQ200D

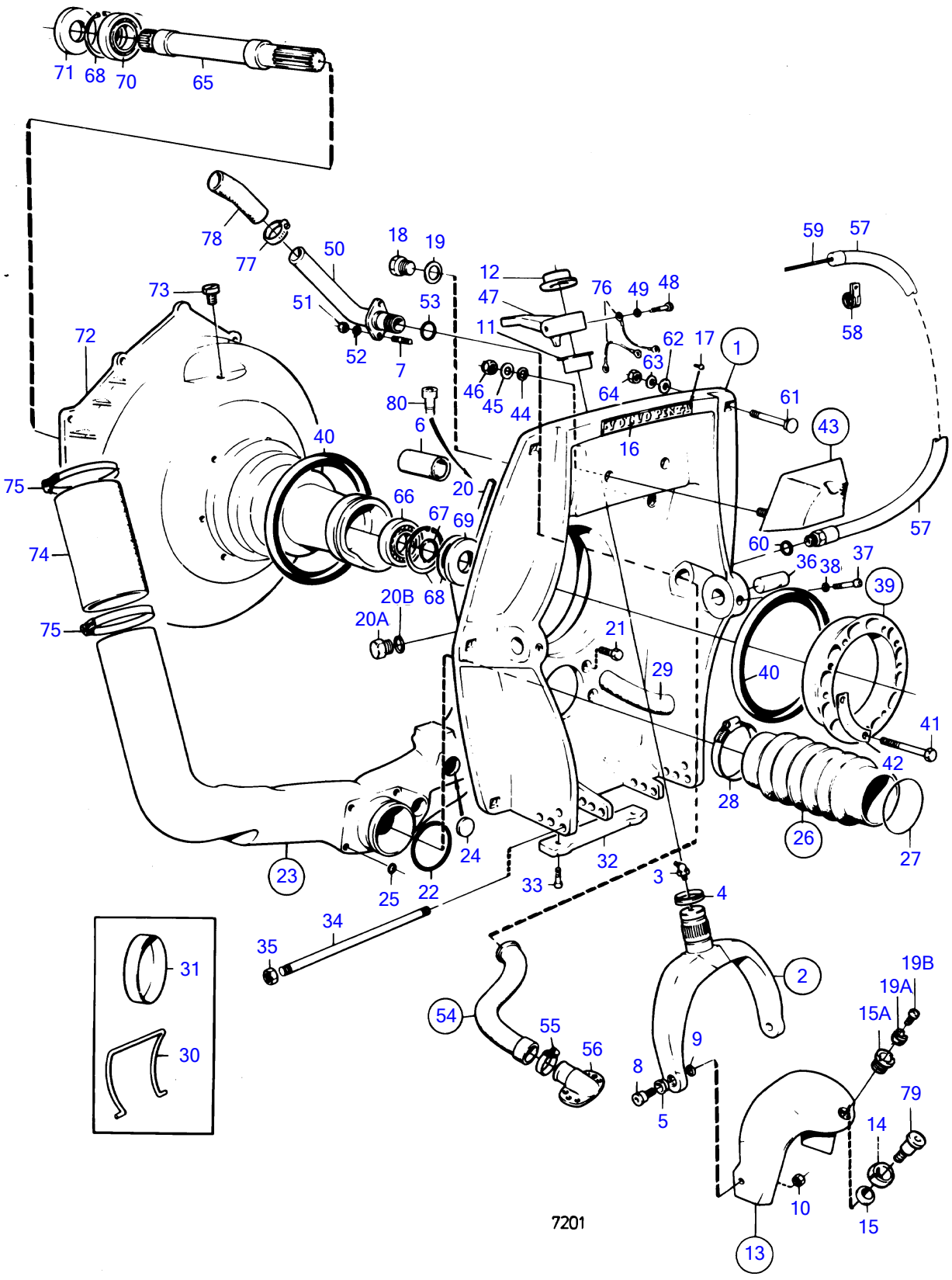
71 68 70 65
78 77 50 18 19 59 57
73 51 53 12 47 11 76 49 48
72 52 7 46 45 44 64 62 17 1 58
63 61
80 6 16 43
40 20 66 67 69 60 36 38 37
75 74 75 20B 68 20A 21 39 57
29 40 41 42
28 26 27
23 24 25 22 33 32 3 4
34 35 2 19B 19A 15A
54 55 56 9 8 5 79 14
10 15 13
31 30
7201

AQ200D

REF	TEILE NR	MNG	BESCHREIBUNG	Siehe	ANMERKUNGEN
1	875635	1	Spannring		ERS. VON 1ST.875672 1ST.851265 1ST.851263 2ST.941807.
	875672	1	Schirmblech		
2	839441	1	· Lenkgabel		
3	914169	1	· · Schmiernippel		
4	839195	1	· · Ring		
			bulletin 48-23	48-23-EN	Dichtungsring
5	814640	2	· · Buchse		
6	850653	1	· Buchse		
7	941872	2	· Stiftschraube		
8	897798	2	· Ansatzschraube		
9	897244	2	· Scheibe		
10	943152	2	· Mutter		
11	853861	1	· Buchse		UNTEN
			bulletin 48-23	48-23-EN	Dichtungsring
12	853862	1	· Buchse		OBEN
			bulletin 48-23	48-23-EN	Dichtungsring
13	839592	1	· Schutzhelm		RÜH. AUSF.
	851267	1	· Schutzhelm		SPÄT. AUSF.
14		1	· · Buchse		RÜH. AUSF.
15	839697	1	· · Lagerkugel		RÜH. AUSF.
15A	853048	1	· · Buchse		FÜR LAGERBOLZEN MIT ZWEI SCHRAUBEN., SPÄT. AUSF.
16	832608	1	· Platte		
17	804269	2	· Durchsetzschraube		
18		1	· Stopfen		RÜH. AUSF.
19	897745	1	· Dichtung		RÜH. AUSF.
19A	852705	1	Lagerzapfen		SPÄT.AUSF, SIEHE GRUPPE 4
19B	941807	2	Inbusschraube		SPÄT.AUSF, SIEHE GRUPPE 4
20	897726	1	Dichtungsriemen		
20A		1	Stopfen		
20B	897745	1	Dichtung		
21	959967	4	Sechskantschraube		
22	925256	1	O-ring		
23	826443	1	Durchführung		
24	941399	1	· Dehnstopfen		
25	925055	4	O-ring		
26	875828	1	Balgsatz		
27		9	· DICHTRING		
28	961675	2	· Schlauchschelle		
29	843235	2	Auspuffrohr		
30		1	Transportsperre		BEI TRANSPORT., (897824)
31	944738	1	Stopfen		BEI TRANSPORT.
32	832598	1	Zinkanode		
33	959438	2	Inbusschraube		
34	814301	1	Verstellzapfen		
35	814357	2	Bundmutter		
36	853175	2	Lagerzapfen		
37	941873	2	Inbusschraube		
38	941670	2	Scheibe		
39	806310	1	Einbausatz		
40	804190	2	· Gummiring		
41	191844	6	· Sechskantschraube		
42	806624	3	· Schliesskeil		
43	875531	1	Gummikissen		
44	832565	2	· Dichtung		
45	940097	2	· Scheibe		
46	950364	2	· Sicherungsmutter		
47	850488	1	Lenkhebel		SIEHE GRUPPE 6
48	955537	1	Sechskantschraube		
49	940097	1	Scheibe		
50	850729	1	Durchführung		
51	950352	2	Sicherungsmutter		
52	955893	2	Scheibe		
53	925063	1	O-ring		
54	875822	1	Schlaucharmatur		
55	853548	2	· Schlauchschelle		
56	851766	1	Schlauchanschluss		SIEHE GRUPPE 4C
57	839091	1	Schutzschlauch		
58	952635	1	Verbindungsklemme		
59		X	SCHALTKABEL		SIEHE GRUPPE 9
60	897745	1	Dichtung		

AQ200D

REF	TEILE NR	MNG	BESCHREIBUNG	Siehe	ANMERKUNGEN
61	943426	6	Schraube		
62	850418	6	O-ring		
63	190878	6	Scheibe		
64	940176	6	Sechskantmutter		
65	839425	1	Spindel		
66	181105	1	Kugellager		
67	914462	1	Nutring		
68	914533	3	Nutring		
69	958860	1	Dichtring		
70	11013	1	Kugellager		
71	958860	1	Dichtring		
72		1	SCHWUNGRADGEHÄUSE		SIEHE GRUPPE 2A
73	804262	1	Stopfen		S. GRUPPE 2A,FRÜH. AUSF.
	914167	1	Schmiernippel		SIEHE GRUPPE 2A, SPÄT.AUS
74	834751	2	Auspuffschlauch		SIEHE GRUPPE 2B
75	834718	8	Schlauchschelle		SIEHE GRUPPE 2B
76		X	KABEL UND KABELKLEMMEN		SIEHE GRUPPE 3
77	961669	1	Schlauchschelle		SIEHE GRUPPE 2B
78		X	SCHLAUCH		SIEHE GRUPPE 2B
79	839696	1	Ansatzschraube		RÜH. AUSF. S. GRUPPE 4C
80	956568	2	Inbusschraube		SIEHE GRUPPE 9

AQ200D

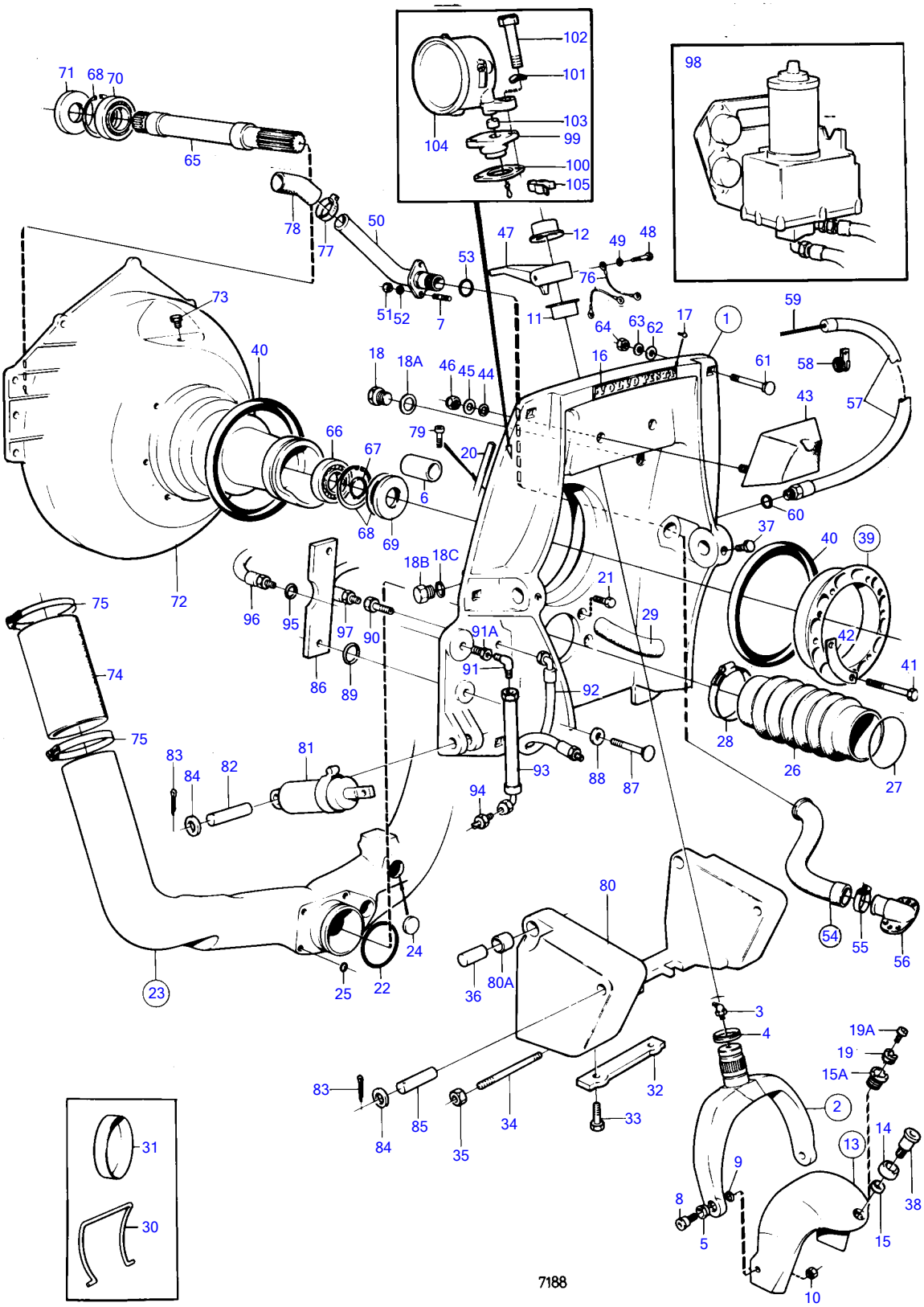
102
101
103
99
100
105
104
98
71
68
70
65
78
77
50
53
47
12
49
48
76
11
64
63
62
17
1
59
61
58
57
43
60
73
40
72
18
18A
46
45
44
16
79
20
6
66
67
68
69
18B
18C
21
29
37
40
39
42
41
28
26
27
75
74
96
95
97
90
86
89
91A
91
92
93
88
87
94
83
84
82
81
24
25
22
23
80
80A
36
54
55
56
3
4
19A
19
15A
2
14
13
38
9
8
5
15
10
32
33
34
35
85
31
30
7188

AQ200D

REF	TEILE NR	MNG	BESCHREIBUNG	Siehe	ANMERKUNGEN
1		1			ERS. VON 1ST.875674 1ST.851265 1ST.851263 2ST.941807.
		1	Schirmblech		
2	839441	1	· Lenkgabel		
3	914169	1	· · Schmiernippel		
4	839195	1	· · Ring		
			bulletin 48-23	48-23-EN	Dichtungsring
5	814640	2	· · Buchse		
6	850653	1	· Buchse		
7	941872	2	· Stiftschraube		
8	897798	2	· Ansatzschraube		
9	897244	2	· Scheibe		
10	943152	2	· Mutter		
11	853861	1	· Buchse		UNTEN
			bulletin 48-23	48-23-EN	Dichtungsring
12	853862	1	· Buchse		OBEN
			bulletin 48-23	48-23-EN	Dichtungsring
13	839592	1	· Schutzhelm		RÜH. AUSF.
	851267	1	· Schutzhelm		SPÄT. AUSF.
14		1	· · Buchse		RÜH. AUSF.
15	839697	1	· · Lagerkugel		RÜH. AUSF.
15A	853048	1	· · Buchse		FÜR LAGERBOLZEN MIT ZWEI SCHRAUBEN., SPÄT. AUSF.
16	832608	1	· Platte		
17	804269	2	· Durchsetzschraube		
18		1	· Stopfen		RÜH. AUSF.
18A	897745	1	· Dichtung		RÜH. AUSF.
18B		1	Stopfen		
18C	897745	1	Dichtung		
19	852705	1	Lagerzapfen		SPÄT.AUSF, SIEHE GRUPPE 4
19A	941807	2	Inbusschraube		SPÄT.AUSF, SIEHE GRUPPE 4
20	897726	1	Dichtungsriemen		
21	959967	4	Sechskantschraube		
22	925256	1	O-ring		
23	826443	1	Durchführung		
24	941399	1	· Dehnstopfen		
25	925055	4	O-ring		
26	875828	1	Balgsatz		
27		9	· DICHTRING		
28	961675	2	· Schlauchschelle		
29	843235	2	Auspuffrohr		
30		1	Transportsperre		BEI TRANSPORT., (897824)
31	944738	1	Stopfen		BEI TRANSPORT.
32	832598	1	Zinkanode		
33	959438	2	Inbusschraube		
34	850807	1	Verstellzapfen		
35	814357	2	Bundmutter		
36	850804	2	Lagerzapfen		
37	850904	2	Schraube		
38	839696	1	Ansatzschraube		RÜH. AUSF. S. GRUPPE 4C
39	806310	1	Einbausatz		
40	804190	2	· Gummiring		
41	191844	6	· Sechskantschraube		
42	806624	3	· Schliesskeil		
43	875531	1	Gummikissen		
44	832565	2	· Dichtung		
45	940097	2	· Scheibe		
46	950364	2	· Sicherungsmutter		
47	850488	1	Lenkhebel		SIEHE GRUPPE 6
48	955537	1	Sechskantschraube		
49	940097	1	Scheibe		
50	850729	1	Durchführung		
51	950352	2	Sicherungsmutter		
52	955893	2	Scheibe		
53	925063	1	O-ring		
54	875822	1	Schlaucharmatur		
55	853548	2	· Schlauchschelle		
56	832846	1	Schlauchanschluss		SIEHE GRUPPE 4C
57	839091	1	Schutzschlauch		
58	952635	1	Verbindungsklemme		
59		X	SCHALTKABEL		SIEHE GRUPPE 9
60	897745	1	Dichtung		

AQ200D

REF	TEILE NR	MNG	BESCHREIBUNG	Siehe	ANMERKUNGEN
61	943426	6	Schraube		
62	850418	6	O-ring		
63	190878	6	Scheibe		
64	940176	6	Sechskantmutter		
65	839425	1	Spindel		
66	181105	1	Kugellager		
67	914462	1	Nutring		
68	914533	3	Nutring		
69	958860	1	Dichtring		
70	11013	1	Kugellager		
71	958860	1	Dichtring		
72	835977	1	Schwungradgehäuse		ERS. VON 1ST.SCHWUNGRADGEHÄUSE 841967 UND 1ST.SCHMIERNIPPEL 914167., SIEHE GRUPPE 2A
73	804262	1	Stopfen		
74	834751	2	Auspuffschlauch		SIEHE GRUPPE 2B
75	834718	8	Schlauchschelle		SIEHE GRUPPE 2B
76		X	KABEL UND KABELKLEMMEN		SIEHE GRUPPE 3
77	961669	1	Schlauchschelle		SIEHE GRUPPE 2B
78		X	SCHLAUCH		SIEHE GRUPPE 2B
79	956568	2	Inbusschraube		SIEHE GRUPPE 9
80		1	Bügel		
80A	832820	2	· Buchse		
81	850921	1	Druckölzylinder		STB.
	850939	1	Druckölzylinder		P
82	850805	2	Zapfen		
83		8	Splint		
84	943194	8	Scheibe		
85	850806	2	Zapfen		
86		2	Beilegscheibe		
87		2	Schraube		
88		2	Scheibe		
89	850418	2	O-ring		
90	851042	2	Nippel, TRÄGERPLATTE	17093	
				17094	
91	850916	2	Winkelnippel		
91A	851221	2	Verschraubung		MO892101-
92	850906	2	Schlauchkupplung		
93	850907	2	Schlauchkupplung		
94	850903	2	Rohrkupplung		
95	941820	2	O-ring, O-RING	17093	
				17094	
96	850908	2	Schlauch, SCHLAUCH	17093	
				17094	
97	850909	2	Schlauch, SCHLAUCH	17093	
				17094	
98		1	HYDROPUMPE MIT EINBAUTEILEN	17093	
					RÜH. AUSF.
		1	HYDROPUMPE MIT EINBAUTEILEN	17094	
					SPÄT. AUSF.
99		1	Flansch		MO-893180
	851307	1	Flansch		MO893181-
100	851308	1	Dichtung		
101	955894	2	Scheibe		
102	955525	2	Sechskantschraube		MO-893180 L=25MM
	955525	1	Sechskantschraube		MO893181- L=25MM
	940159	1	Sechskantschraube		MO893181- L=32MM
103	830449	1	Dichtung		MO893181-
104	852695	1	Sensor		ERS. VON 1ST.GEBER 852695., (851313) MO893181-
	852695	1	Sensor		
105	851397	1	Halter		MO893181-

AQ200D

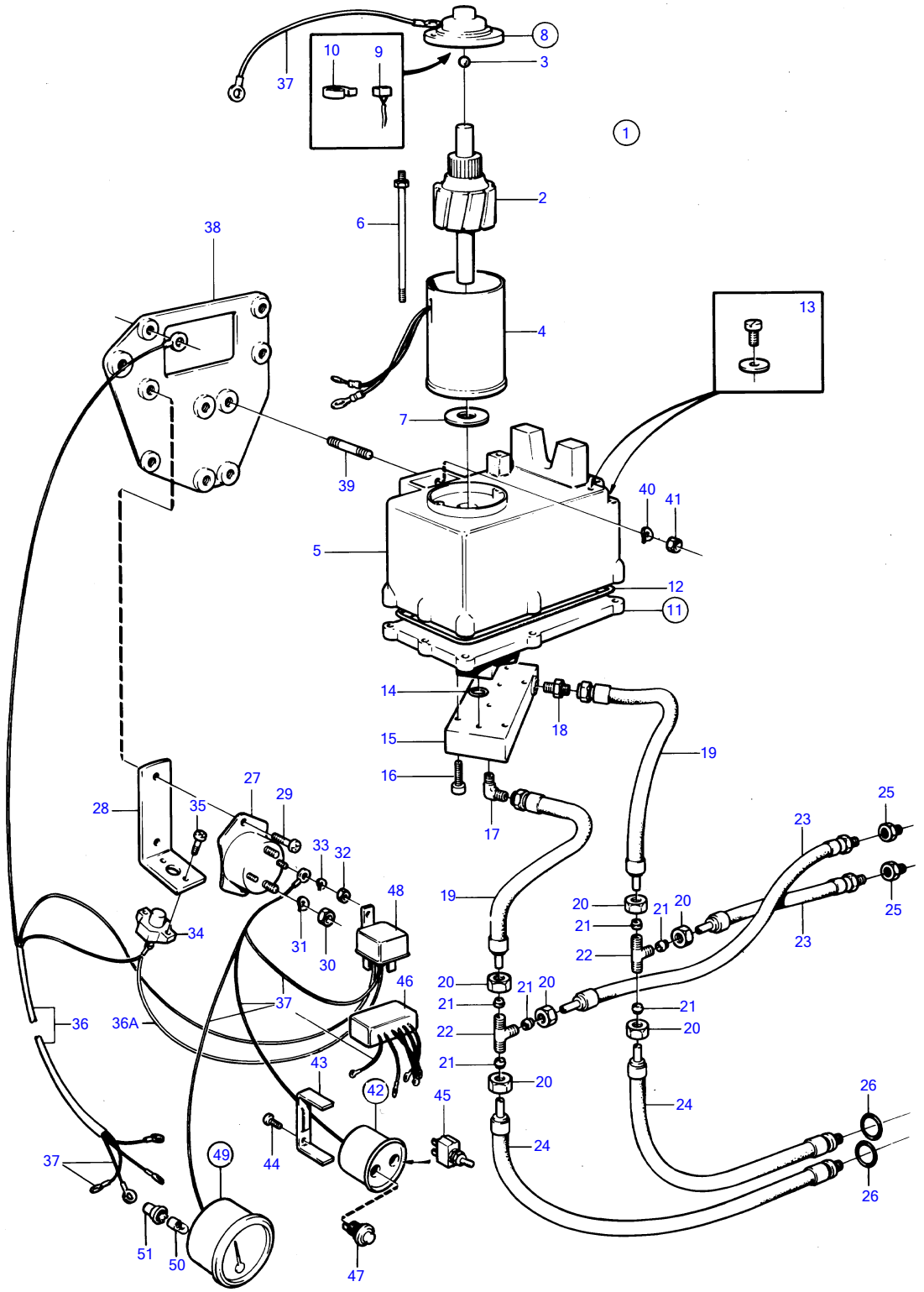
1
2
3
4
5
6
7
8
9
10
11
12
13
14
15
16
17
18
19
20
21
22
23
24
25
26
27
28
29
30
31
32
33
34
35
36
36A
37
38
39
40
41
42
43
44
45
46
47
48
49
50
51

7566

AQ200D

REF	TEILE NR	MNG	BESCHREIBUNG	Siehe	ANMERKUNGEN
1	850922	1	Hydraulikpumpe		ERSETZT VON PUMPE852500 + KONSOLE 852568 +4ST.SCHRAUBE 950161 +4ST.MUTTER 955826.
2		1	· Rotor		
3		1	· Kugel		
4		1	· Isolator		
5		1	· Ölvorratsbehälter		
6		1	· Schraubensatz		
7		X	· Druckscheibensatz		
8		1	· Isolator		
9		1	· · Kohleburstensatz		
10		2	· · Federsatz		
11		1	· Pumpenaggregat		
12		1	· · Dichtring		
13		1	· Schraubensatz		
14		1	· O-ring		
15	851082	1	· Ventilgehäuse		ERSETZT VON PUMPE852500 + KONSOLE 852568 +4ST.SCHRAUBE 950161 +4ST.MUTTER 955826.
16		4	· Schraube		
17	850916	1	Winkelnippel		
18	850903	1	Rohrkupplung		
19		2	Schlauch		
20	941521	9	Überwurfmutter		
21	956967	6	Schneidring		
22	964034	2	T-nippel		
23	850909	2	Schlauch		
24	850908	2	Schlauch		
25	851042	2	Nippel	17092	
26	941820	2	O-ring	17092	
27	852565	2	Relais		
28		1	Konsole		
29	950046	3	Kreuzschlitzschraube		
30	955834	4	Sechskantmutter		
31	941907	4	Federscheibe		
32	955844	4	Sechskantmutter		
33	941905	4	Federscheibe		
34	841178	1	Sicherungsautomat		40AMP
35	950013	2	Kreuzschlitzschraube		
36		1	Kabelschaft		
36A		1	Kabelschaft		
37		X	KABEL UND KABELKLEMMEN		SIEHE GRUPPE 3
38	850803	1	Konsole		ERS. VON 1ST.KONSOLE 852568, 4ST.SCHRAUBE 950161 UND 4ST.MUTTER 955826.
39	941872	4	Stiftschraube		
40	941906	4	Federscheibe		
41	955825	4	Sechskantmutter		
42		1	Schalttafel		EXCL. USA MO-893180., USA
		1	Schalttafel		EXCL. USA MO893181-., EXCL. USA
43	850372	1	· Befestigungsbügel		
44	944201	2	· Kreuzschlitzschraube		
45	814322	1	· Wippschalter		
46	851771	1	· Trimmbegrenzer		MO893181-
47	852026	1	· Umsteuerventil		MO893181-
48	876040	1	· Relaissatz		MO893181-
49	851502	1	· Trimmanzeige		NUR ENTHALTEN IN 851501., EXCL. USA MO893181-
50	192451	1	· · Glühlampe		
51	841954	1	· · Lampenhalter		

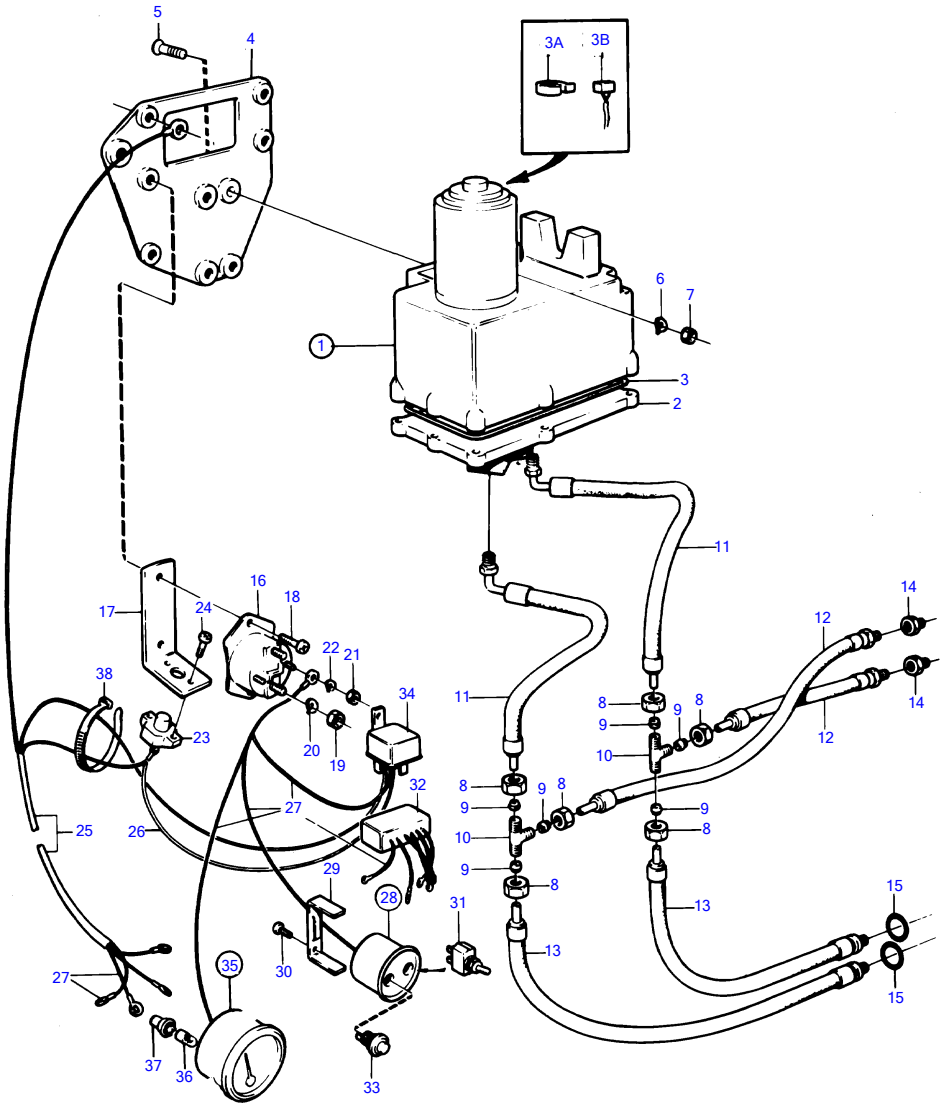
5
4
3A
3B
6
7
1
3
2
11
16
18
17
24
22
21
38
34
20
19
23
32
27
25
26
29
28
31
30
35
27
37
36
33
11
8
9
10
12
14
15
13

7518

AQ200D

REF	TEILE NR	MNG	BESCHREIBUNG	Siehe	ANMERKUNGEN
1		1	Hydraulikpumpe		
2		1	· Pumpenaggregat		
3		1	· Dichtring		
3A		1	Kohleburstensatz		
3B		1	Federsatz		
4		1	Konsole		
5		4	Schlitzsenkschraube		L=32MM
6	941906	4	Federscheibe		
7	955826	4	Sechskantmutter		
8	941521	9	Überwurfmutter		
9	956967	6	Schneidring		
	964086	3	Stopfen		
10	964034	2	T-nippel		
11	852504	2	Schlauchkupplung		
12	850909	2	Schlauch		
13	850908	2	Schlauch		
14	851042	2	Nippel	17092	
15	941820	2	O-ring	17092	
16	852565	2	Relais		
17		1	Konsole		
18	950046	3	Kreuzschlitzschraube		
19	955834	4	Sechskantmutter		
20	941907	4	Federscheibe		
21	955844	4	Sechskantmutter		
22	941905	4	Federscheibe		
23	841178	1	Sicherungsautomat		
24	950013	2	Kreuzschlitzschraube		
25		1	Kabelschaft		
26		1	Kabelschaft		
27		X	KABEL UND KABELKLEMMEN		SIEHE GRUPPE 3
28		1	Schalttafel		USA
		1	Schalttafel		(851501) EXCL. USA
29	850372	1	· Befestigungsbügel		
30	944201	2	· Kreuzschlitzschraube		
31	814322	1	· Wippschalter		
32		1	· Trimmbegrenzer		(851771)
33	852026	1	· Umsteuerventil		
34	876040	1	· Relaissatz		
35	851502	1	· Trimmanzeige		NUR ENTHALTEN IN 851501., EXCL. USA
36	192451	1	· · Glühlampe		
37	841954	1	· · Lampenhalter		
38	948210	X	Kabelschelle		

AQ200D

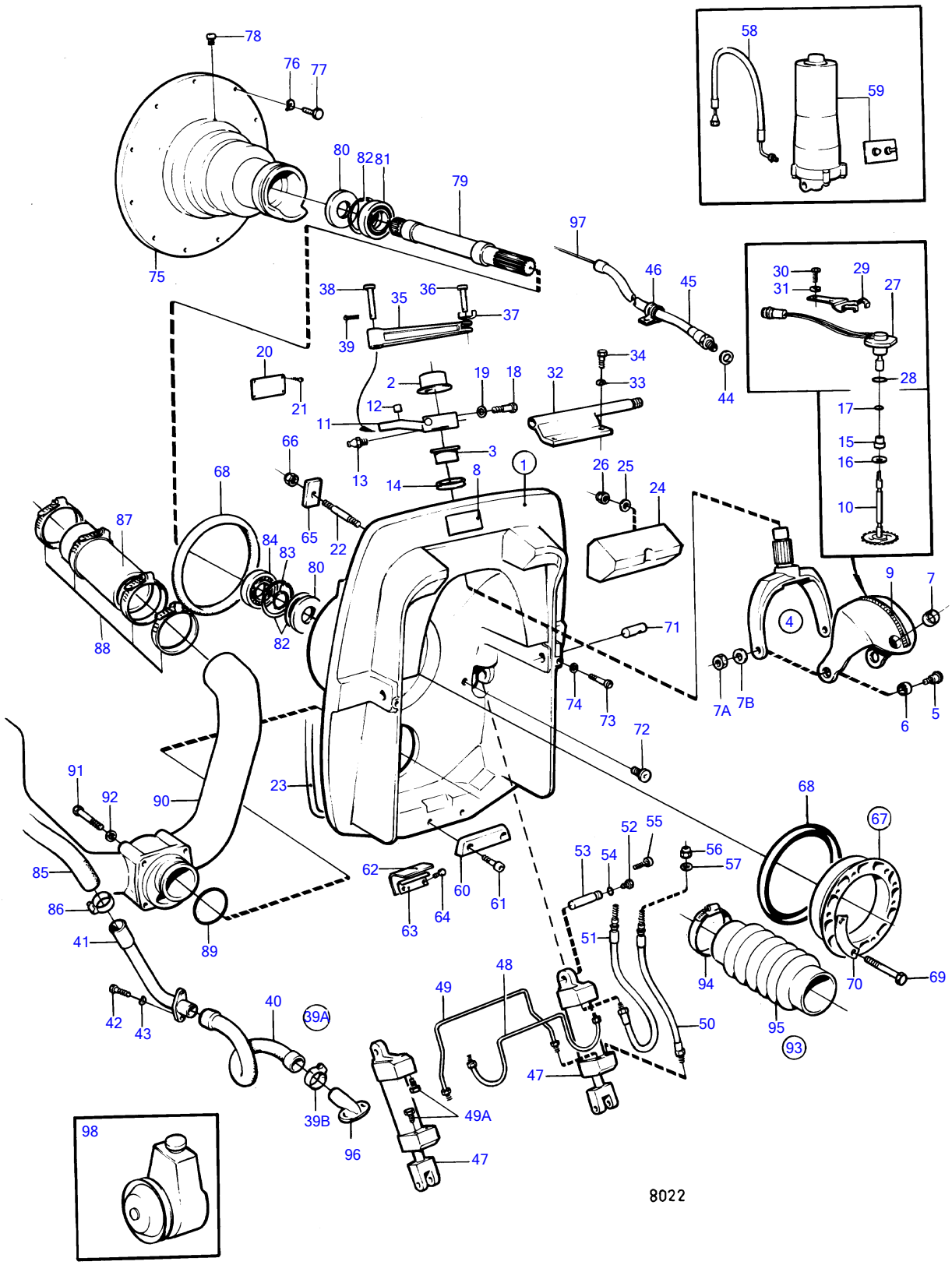
78
76
77
80
82
81
79
75
58
59
97
46
45
44
30
29
31
27
28
38
35
36
37
39
20
21
2
19
18
32
34
33
12
11
17
15
16
10
66
3
1
13
14
8
26
25
24
68
87
84
83
80
65
22
88
82
71
9
7
4
74
73
7A
7B
6
5
72
91
92
90
23
85
86
41
89
62
63
64
60
61
52
55
53
54
56
57
51
68
67
69
70
94
95
93
48
49
40
39A
42
43
39B
96
49A
47
50
98
8022

AQ200D

REF	TEILE NR	MNG	BESCHREIBUNG	Siehe	ANMERKUNGEN
1	875845	1	Schildsatz		
2	853861	2	· Buchse		
			· bulletin 48-23	48-23-EN	Dichtungsring
3	853862	2	· Buchse		
			· bulletin 48-23	48-23-EN	Dichtungsring
4	852950	1	· Lenkgabel		
5		2	· · VERKLEIDUNGSSCHRAUBE		
6		2	· · BUCHSE		
7	853048	1	· · Buchse		
7A		1	· · MUTTER		
7B		1	· · AUSGLEICHSCHEIBE		
8	852827	1	· Schild		
9	851434	1	· Zahnsegment		
10	852984	1	· Antriebsrad		
11	853017	1	· Lenkhebel		
12	949368	1	· · Buchse		
13	914169	1	· Schmiernippel		
14	839195	1	· Ring		
			· bulletin 48-23	48-23-EN	Dichtungsring
15	851430	1	· Buchse		
16	966207	1	· Dichtring		
17	925050	1	· O-ring		
18	959241	1	· Inbusschraube		
19	942336	1	· Federscheibe		
20		1	ZEICHEN		
21	950885	4	Durchsetzschraube		
22	853982	6	Stiftschraube		(853726)
23	852868	1	Dichtungsriemen		
24	852772	1	Gummikissen		
25	960148	2	Scheibe		
26	963107	2	Sicherungsmutter		
27	828726	1	Sensor		
28	955991	1	O-ring		
29	853039	1	Konsole		
30	940199	1	Sechskantschraube		
31	941907	1	Federscheibe		
32	852775	1	Leitungsträger		
33	941908	2	Federscheibe		
34	955320	2	Sechskantschraube		
35	852786	1	Gelenkstange		
36	913158	1	Splintbolzen		
37	853160	1	Sicherungsscheibe		
38		1	Bolzen		
39	907861	1	Splint		
39A	875847	1	Schlaucharmatur		
39B	853548	1	· Schlauchschelle		
40	875847	1	· Schlaucharmatur		
41	852771	1	Kühlmittelrohr		
42	940100	2	Sechskantschraube		
43	941906	2	Federscheibe		
44	897745	1	Dichtung		
45	839091	1	Schutzschlauch		
46	952635	1	Verbindungsklemme		
47	852755	2	Druckölzylinder		ERSETZT VON SATZ 876041 (2ST.853308,2ST.853309,1ST.853310, 1ST.853439)., PZ-29003011
	853439	2	Druckölzylinder		PZ29003012-
48	852830	1	Rohr		
49	852832	1	Rohr		
49A	852879	2	Stopfen		
50	853709	1	Schlauch		
51	853708	1	Schlauch		
52	852879	2	Stopfen		
53	852748	2	Zapfen		
54	925053	4	O-ring		
55	853060	2	Flanschschraube		
56	853100	2	Sicherungsmutter		
57	853059	2	Scheibe		
58	852839	2	Schlauch	17097	

AQ200D

REF	TEILE NR	MNG	BESCHREIBUNG	Siehe	ANMERKUNGEN
59		1	HYDROPUMPE UND TRIMMINSTRUMENT MIT EINBAUTEILEN	17097	
60	852835	1	Zinkelektrode		
61	946541	2	Inbusschraube		
62	852877	1	Rückschlagventil		
63	852878	1	Befestigungsplatte		
64	963545	2	Sechskantschraube		
65	852866	6	Scheibe		
66	963108	6	Sicherungsmutter		
67	806310	1	Einbausatz		
68	804190	2	· Gummiring		
69	191844	6	· Sechskantschraube		
70	806624	3	· Schliesskeil		
71	853175	2	Lagerzapfen		
72	853215	2	Stopfen		
73	963699	2	Inbusschraube		
74	941670	2	Scheibe		
75	841967	1	Schwungradgehäuse		
76		11	FEDERSCHEIBE		SIEHE GRUPPE 2A
77		11	SCHRAUBE		SIEHE GRUPPE 2A
78	914167	1	Schmiernippel		
79	839425	1	Spindel		
80	958860	2	Dichtring		
81	11013	1	Kugellager		
82	914533	3	Nutring		
83	914462	1	Nutring		
84	181105	1	Kugellager		
85	855373	1	Schlauch		
86	961669	4	Schlauchschelle		
87	855388	2	Auspuffschlauch		SIEHE GRUPPE 2B
88	834718	8	Schlauchschelle		SIEHE GRUPPE 2B
89	925260	1	O-ring		
90	852846	1	Abgasdurchführung		
91	955328	4	Sechskantschraube		
92	960148	4	Scheibe		
93	875848	1	Balgsatz		
94	961675	2	· Schlauchschelle		
95		1	· GUMMMIBALG		
96	851766	1	Schlauchanschluss		SIEHE GRUPPE 4C
97		X	SCHALTKABEL		SIEHE GRUPPE 9
98		X	SERVOSTEUERUNG		SIEHE GRUPPE 6
		X	ROTOPILOT		SIEHE GRUPPE 6

AQ200F

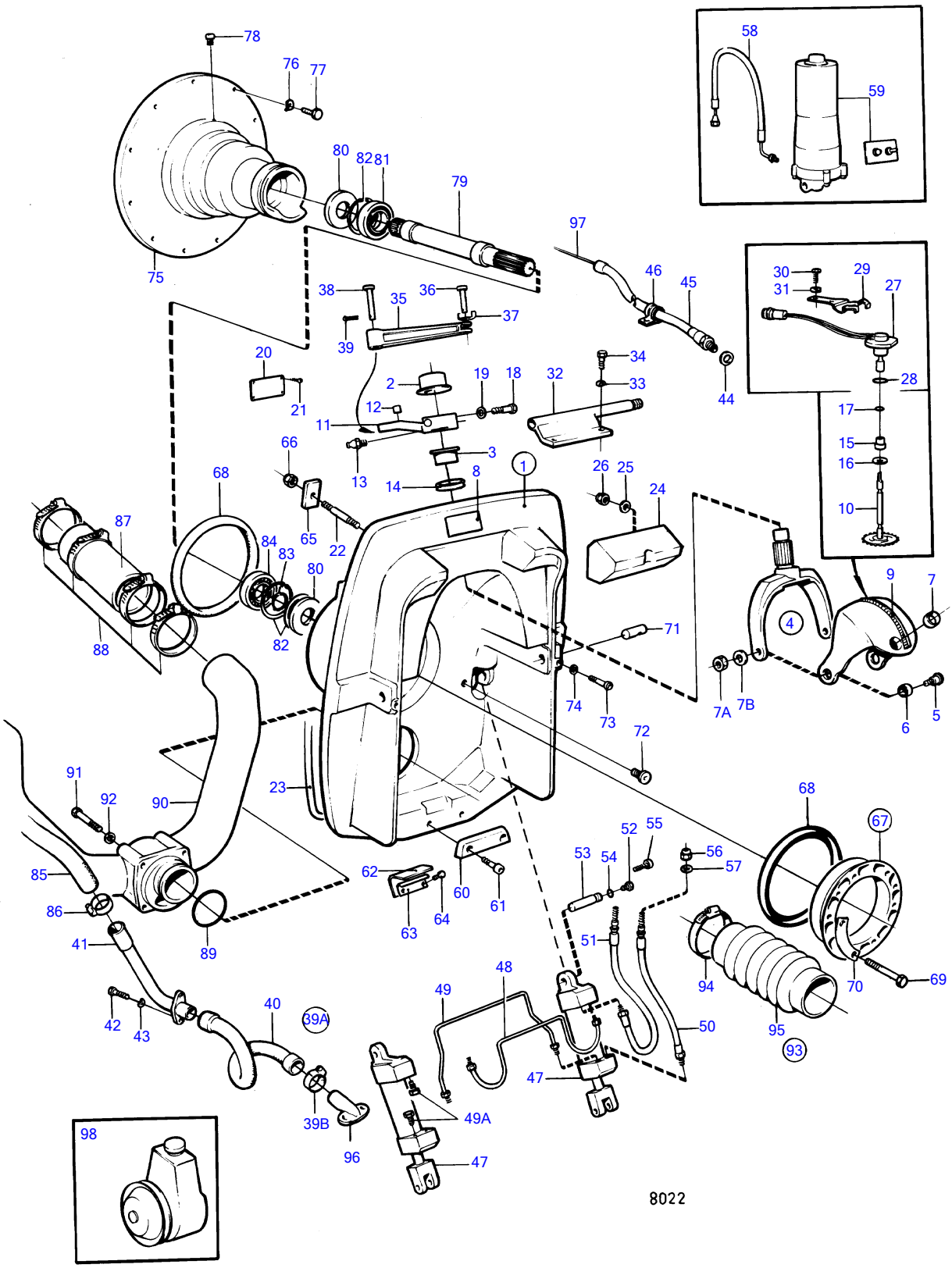

AQ200F

REF	TEILE NR	MNG	BESCHREIBUNG	Siehe	ANMERKUNGEN
1	875845	1	Schildsatz		
2	853861	2	· Buchse		
			· bulletin 48-23	48-23-EN	Dichtungsring
3	853862	2	· Buchse		
			· bulletin 48-23	48-23-EN	Dichtungsring
4	852950	1	· Lenkgabel		
5		2	· · VERKLEIDUNGSSCHRAUBE		
6		2	· · BUCHSE		
7	853048	1	· · Buchse		
7A		1	· · MUTTER		
7B		1	· · AUSGLEICHSCHEIBE		
8	852827	1	· Schild		
9	851434	1	· Zahnsegment		
10	852984	1	· Antriebsrad		
11	853017	1	· Lenkhebel		
12	949368	1	· · Buchse		
13	914169	1	· Schmiernippel		
14	839195	1	· Ring		
			· bulletin 48-23	48-23-EN	Dichtungsring
15	851430	1	· Buchse		
16	966207	1	· Dichtring		
17	925050	1	· O-ring		
18	959241	1	· Inbusschraube		
19	942336	1	· Federscheibe		
20		1	ZEICHEN		
21	950885	4	Durchsetzschraube		
22	853982	6	Stiftschraube		L=110MM
23	852868	1	Dichtungsriemen		
24	852772	1	Gummikissen		
25	960148	2	Scheibe		
26	963107	2	Sicherungsmutter		
27	828726	1	Sensor		
28	955991	1	O-ring		
29	853039	1	Konsole		
30	940199	1	Sechskantschraube		
31	941907	1	Federscheibe		
32	852775	1	Leitungsträger		
33	941908	2	Federscheibe		
34	955320	2	Sechskantschraube		
35	852786	1	Gelenkstange		
36	913158	1	Splintbolzen		
37	853160	1	Sicherungsscheibe		
38		1	Bolzen		
39	907861	1	Splint		
39A	875847	1	Schlaucharmatur		
39B	853548	1	· Schlauchschelle		
40	875847	1	· Schlaucharmatur		
41	852771	1	Kühlmittelrohr		
42	940100	2	Sechskantschraube		
43	941906	2	Federscheibe		
44	897745	1	Dichtung		
45	839091	1	Schutzschlauch		
46	952635	1	Verbindungsklemme		
47	852755	2	Druckölzylinder		ERSETZT VON SATZ 876041 (2ST.853308,2ST.853309,1ST.853310, 1ST.853439)., PZ-29003011
	853439	2	Druckölzylinder		PZ29003012-
48	852830	1	Rohr		
49	852832	1	Rohr		
49A	852879	2	Stopfen		
50	853709	1	Schlauch		
51	853708	1	Schlauch		
52	852879	2	Stopfen		
53	852748	2	Zapfen		
54	925053	4	O-ring		
55	853060	2	Flanschschraube		
56	853100	2	Sicherungsmutter		
57	853059	2	Scheibe		
58	852839	2	Schlauch	17097	

AQ200F

REF	TEILE NR	MNG	BESCHREIBUNG	Siehe	ANMERKUNGEN
59		1	HYDROPUMPE UND TRIMMINSTRUMENT MIT EINBAUTEILEN	17097	
60	852835	1	Zinkelektrode		
61	946541	2	Inbusschraube		
62	852877	1	Rückschlagventil		
63	852878	1	Befestigungsplatte		
64	963545	2	Sechskantschraube		
65	852866	6	Scheibe		
66	963108	6	Sicherungsmutter		
67	806310	1	Einbausatz		
68	804190	2	· Gummiring		
69	191844	6	· Sechskantschraube		
70	806624	3	· Schliesskeil		
71	853175	2	Lagerzapfen		
72	853215	2	Stopfen		
73	963699	2	Inbusschraube		
74	941670	2	Scheibe		
75	841967	1	Schwungradgehäuse		SIEHE GRUPPE 2A
76		11	FEDERSCHEIBE		SIEHE GRUPPE 2A
77		11	SCHRAUBE		SIEHE GRUPPE 2A
78	914167	1	Schmiernippel		
79	853809	1	Spindel		
80	958860	2	Dichtring		
81	11013	1	Kugellager		
82	914533	3	Nutring		
83	914462	1	Nutring		
84	181105	1	Kugellager		
85	855373	1	Schlauch		
86	961669	4	Schlauchschelle		
87	855388	2	Auspuffschlauch		SIEHE GRUPPE 2B
88	853012	8	Schlauchschelle		SIEHE GRUPPE 2B
89	925260	1	O-ring		
90	852846	1	Abgasdurchführung		
91	955328	4	Sechskantschraube		
92	960148	4	Scheibe		
93	875848	1	Balgsatz		
94	961675	2	· Schlauchschelle		
95		1	· GUMMMIBALG		
96	851766	1	Schlauchanschluss		SIEHE GRUPPE 4C
97		X	SCHALTKABEL		SIEHE GRUPPE 9
98		X	SERVOSTEUERUNG		SIEHE GRUPPE 6
		X	ROTOPILOT		SIEHE GRUPPE 6

AQ200D, AQ200F

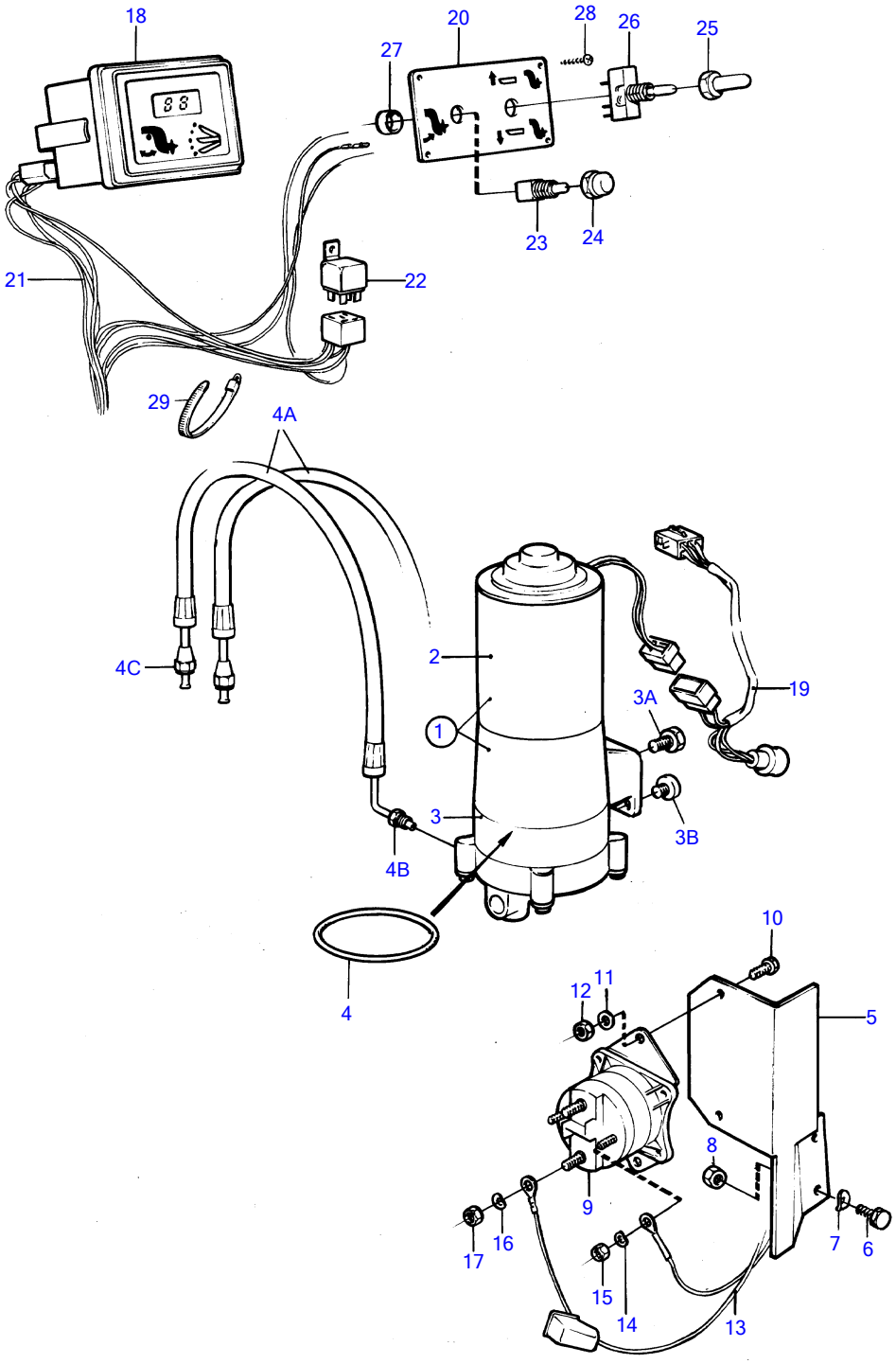

AQ200D, AQ200F

REF	TEILE NR	MNG	BESCHREIBUNG	ANMERKUNGEN
1	852928	1	Hydraulikpumpe	
2		1	· MOTOR	
3		1	· PUMPENGEHÄUSE	
3A	940148	1	Sechskantschraube	
3B	853215	2	Stopfen	
4	853085	1	· Dichtring	
4A	852839	2	Schlauch	
4B	87698	2	· Kupplungsschraube	
4C	954320	2	· Überwurfmutter	
5	853020	1	Konsole	
6	955296	3	Sechskantschraube	
7	941907	3	Federscheibe	
8	955782	3	Sechskantmutter	
9	852565	2	Relais	
10	956094	2	Kreuzschlitzschraube	
11	949607	2	Federscheibe	
12	955781	2	Sechskantmutter	
13		X	KABEL UND KLEMMEN	SIEHE GRUPPE 3
14	941905	4	Federscheibe	
15	955844	4	Sechskantmutter	
16	941907	4	Federscheibe	
17	955834	4	Sechskantmutter	
18	828731	1	Trimminstrument	
19	853032	1	Kabelschaft	
20	853866	1	Steuerpult	(828739)
21		X	KABEL UND KLEMMEN	SIEHE GRUPPE 3
22	876040	1	Relaissatz	
23	828584	1	Wippschalter	
24	828586	1	Mutter	
25	828743	1	Mutter	
26	828742	1	Umsteuerventil	
27	828740	2	Abstandscheibe	
28	828647	4	Schraube	
29	949666	X	Kabelschelle	

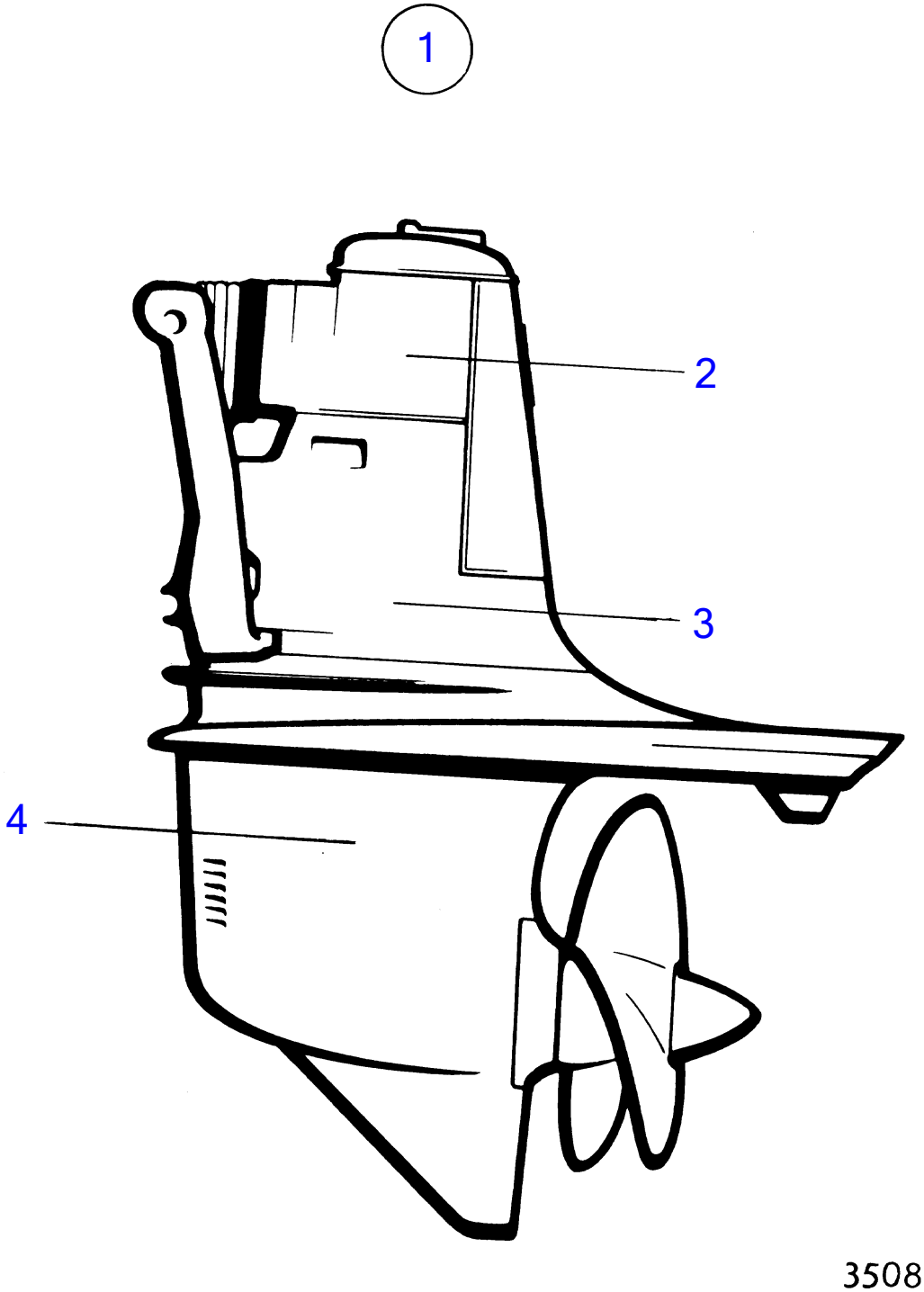
1
2
3
4
3508

REF	TEILE NR	MNG	BESCHREIBUNG	Siehe	ANMERKUNGEN
1	850354	1	Antrieb		PZ-2898014, ERS. VON 1ST.851317, 1ST.851267., UNTERS. 1,61:1
	851317	1	Antrieb		PZ2898015-, ERS. VON 852161., UNTERS. 1,61:1
	852161	1	Antrieb		UNTERS. 1,61:1
2		1	· OBERES GETRIEBE	17105	
3		1	· ZWISCHENGEHÄUSE	17108	
4		1	· UNTERES GETRIEBE	17110	
	875192	1	Dichtungssatz		SIEHE GRUPPE 10

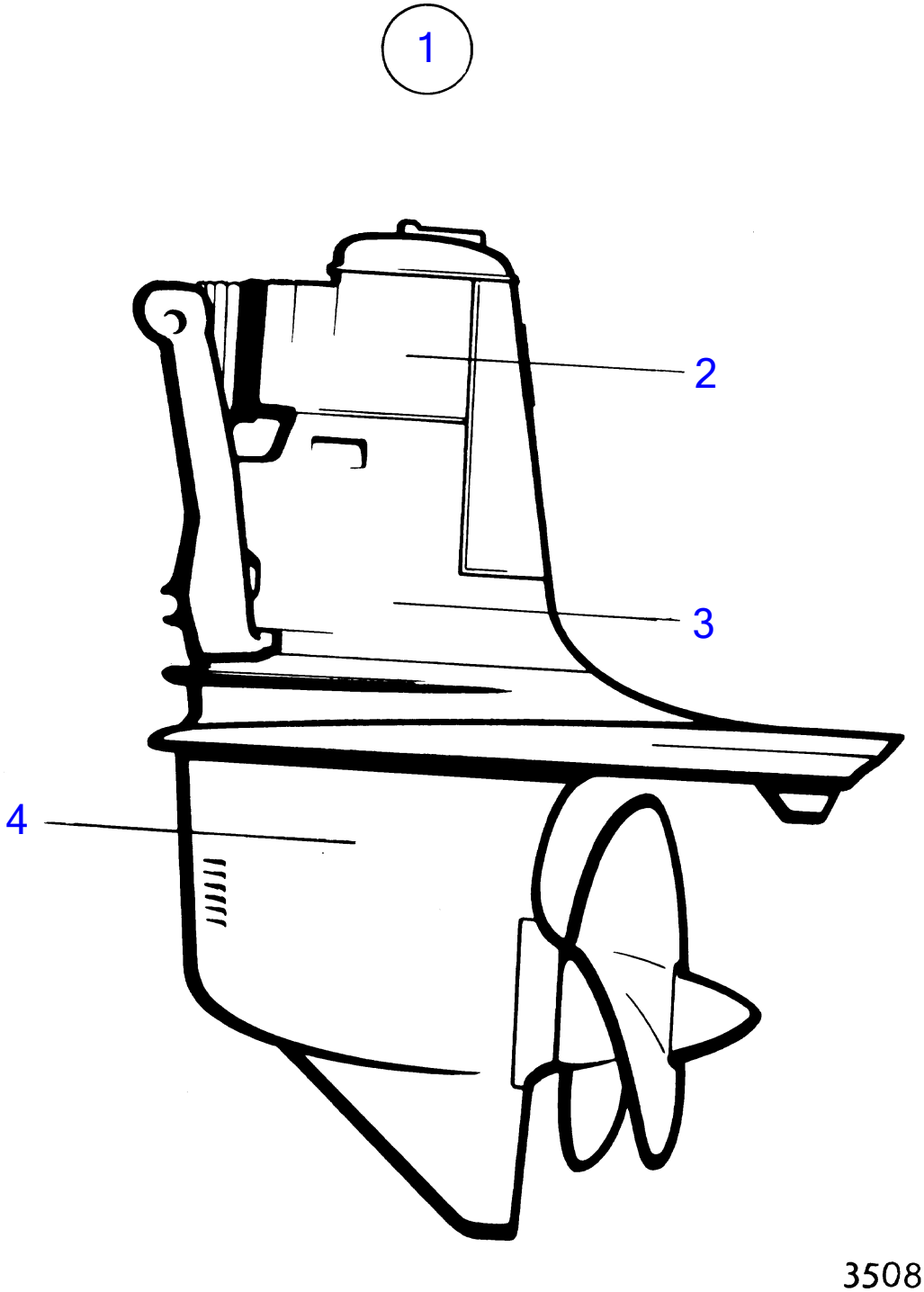
1
2
3
4
3508

REF	TEILE NR	MNG	BESCHREIBUNG	Siehe	ANMERKUNGEN
1	853363	1	Antrieb		ERSETZT VON 852161 + 875828., UNTERS. 1,61:1
2		1	· OBERES GETRIEBE	17105	
3		1	· ZWISCHENGEHÄUSE	17108	
4		1	· UNTERES GETRIEBE	17111	
	875192	1	Dichtungssatz		SIEHE GRUPPE 10

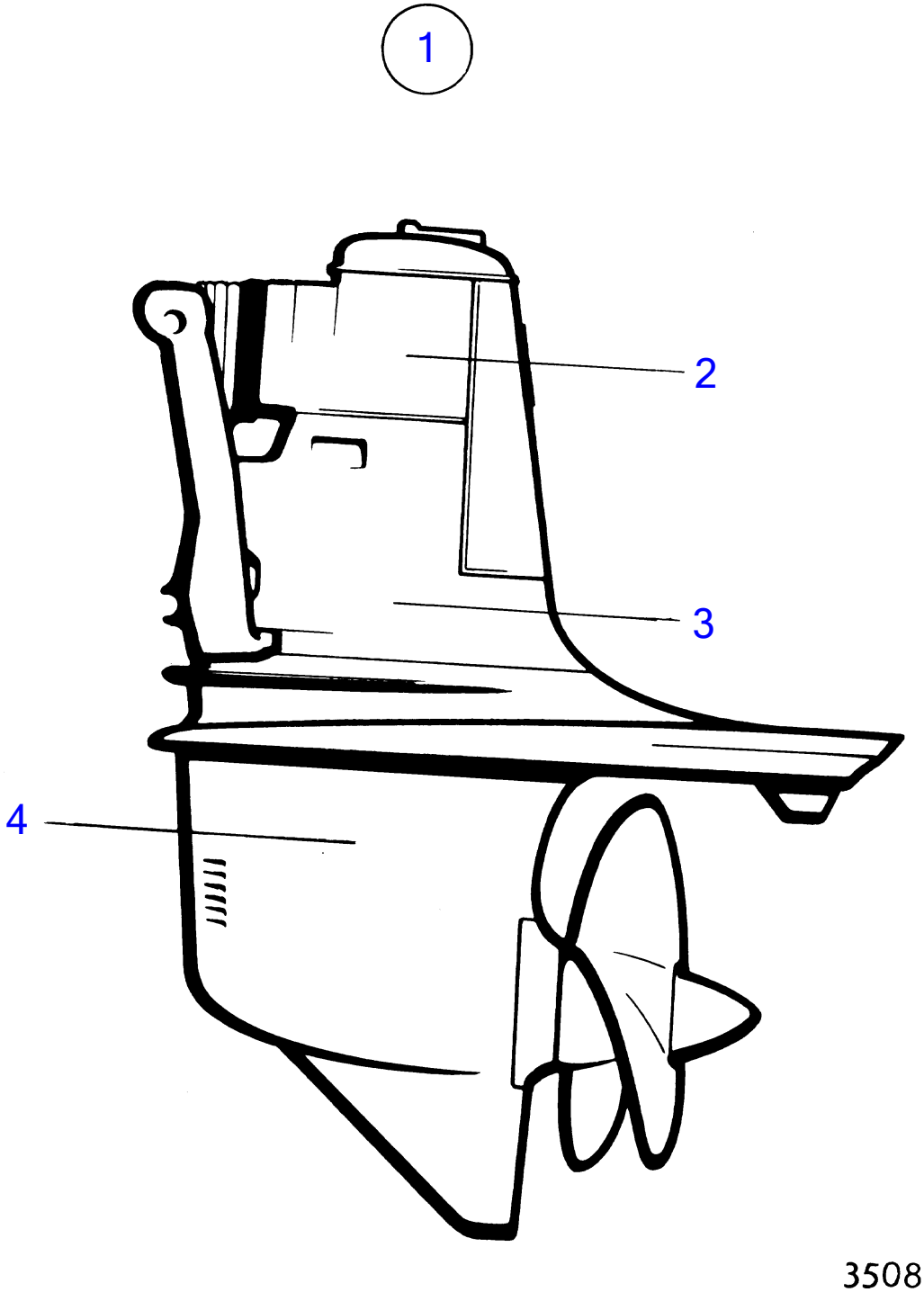
1
2
3
4
3508

REF	TEILE NR	MNG	BESCHREIBUNG	Siehe	ANMERKUNGEN
1	851400	1	Antrieb		ERS. VON 853450., UNTERS. 1,61:1
2		1	· OBERES GETRIEBE	17106	
3		1	· ZWISCHENGEHÄUSE	17109	
4		1	· UNTERES GETRIEBE	17111	
	875192	1	Dichtungssatz		SIEHE GRUPPE 10

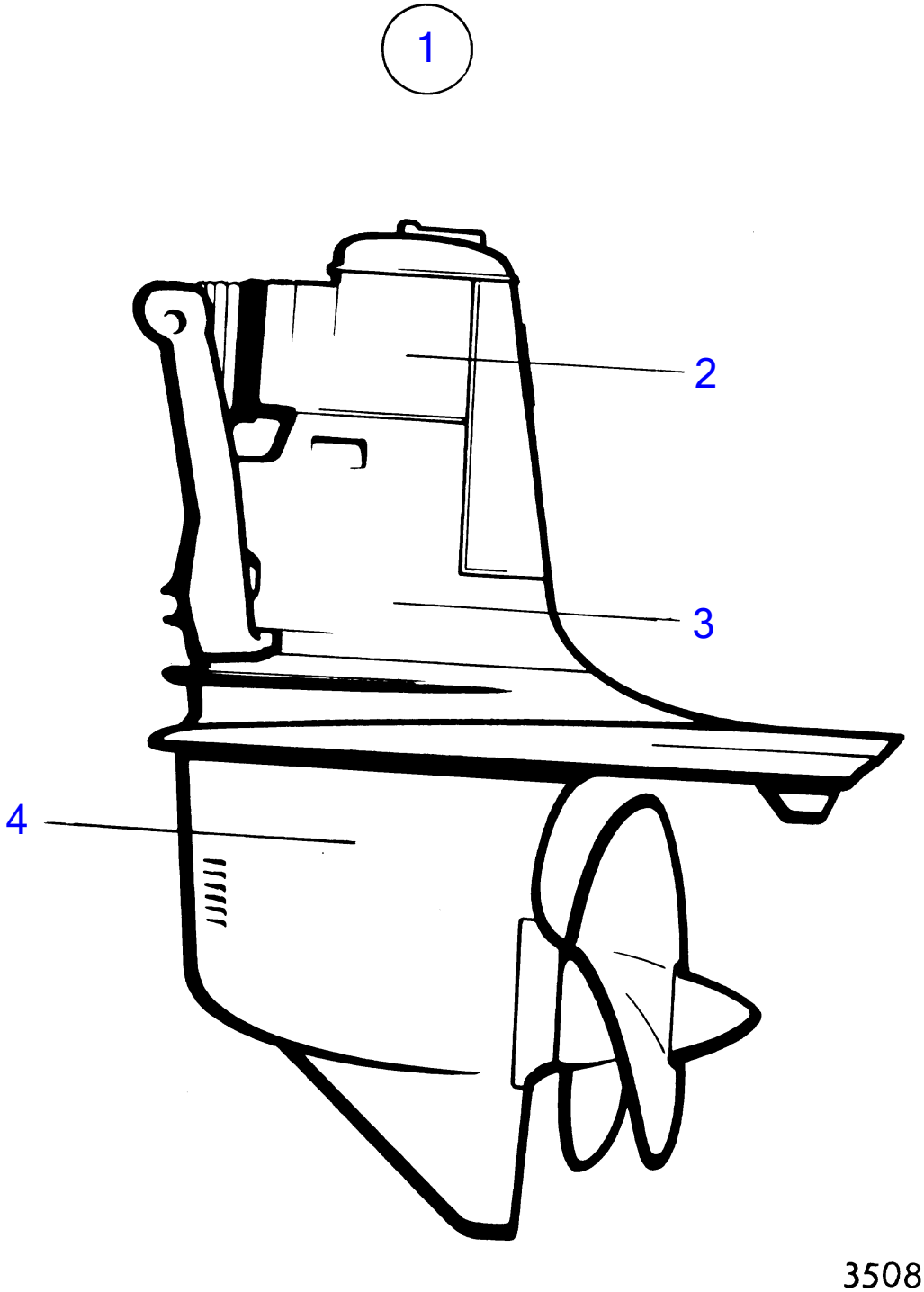
1
2
3
4
3508

REF	TEILE NR	MNG	BESCHREIBUNG	Siehe	ANMERKUNGEN
1	853068	1	Antrieb		
2	853070	1	▪	17107	
3		1	▪ ZWISCHENGEHÄUSE	17109	
4	851875	1	▪ Unteres getriebe	17112	
	875192	1	Dichtungssatz		SIEHE GRUPPE 10A

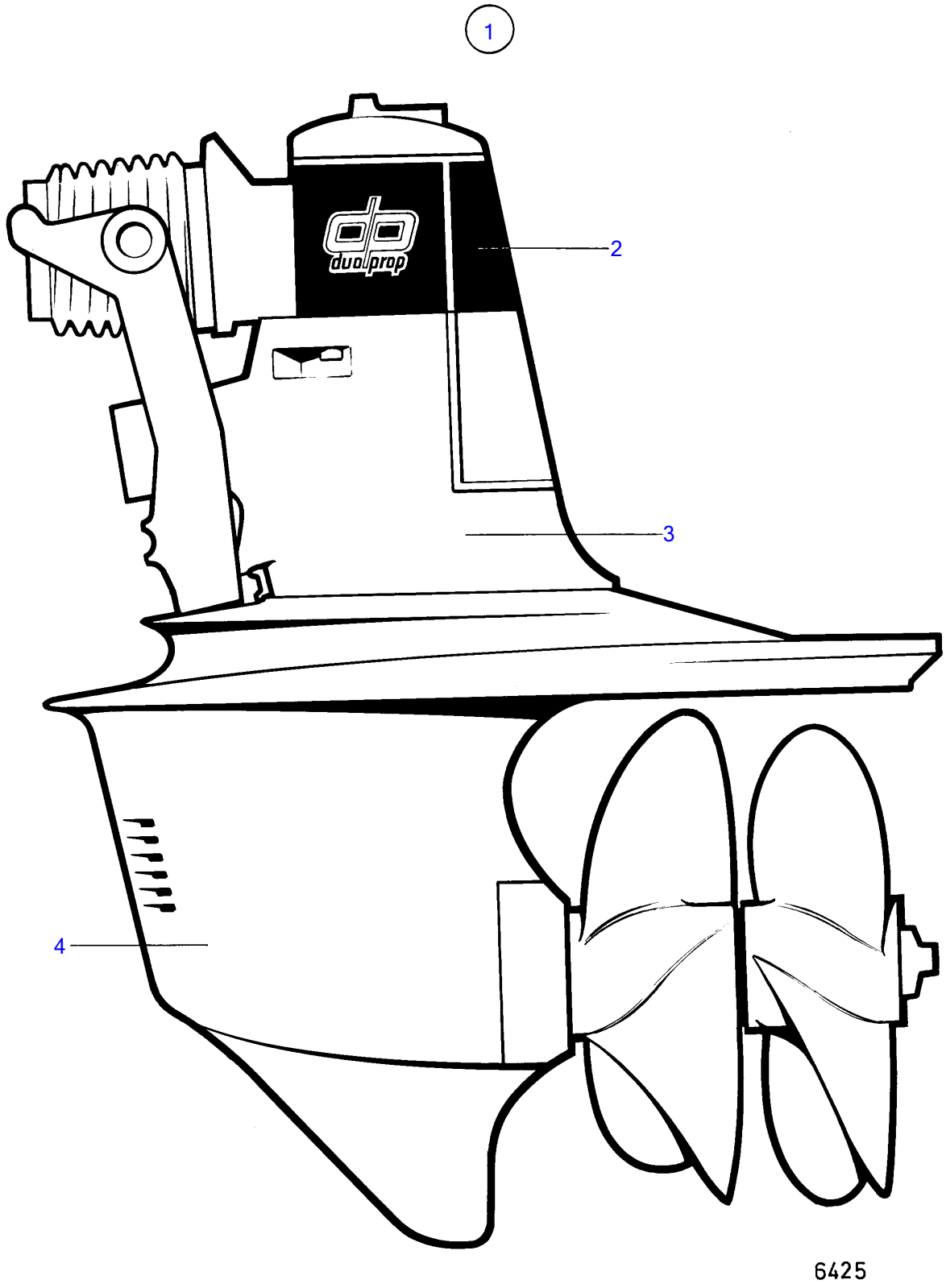
1
2
3
4
6425

REF	TEILE NR	MNG	BESCHREIBUNG	Siehe	ANMERKUNGEN
1	853685	1	Antrieb		
2	853070	1	▪	17099	
3		1	▪ OBERES GETRIEBE	17100	
4	852193	1	▪ Unteres getriebe, UNTERES GETRIEBE		UNTERS. 1,95:1
				17101	
	875741	1	Dichtungssatz		SIEHE GRUPPE 10A

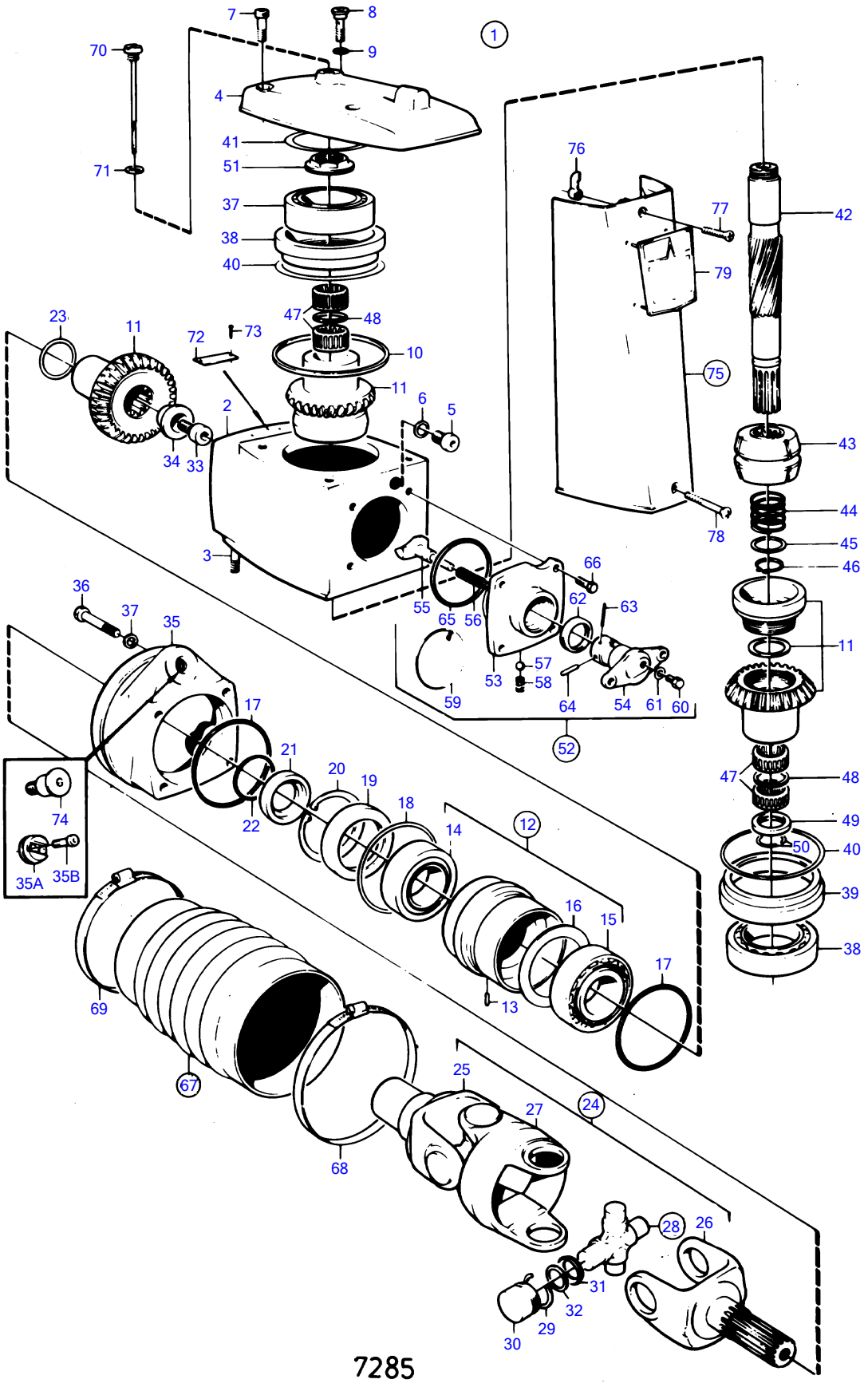
7285

REF	TEILE NR	MNG	BESCHREIBUNG	Siehe	ANMERKUNGEN
1	850460	1			ERS. VON 1ST.851340, 1ST.851267., PZ-2898014
	851340	1			PZ2898015-
2		1	· Isolator		
3	941814	2	· Stiftschraube	17108	
4	832667	1	· Getriebegehäusedecke		
5	814179	1	· Stopfen		
6	897682	1	· Dichtung		
7	941807	3	· Inbusschraube		
8	814643	1	· Hohlschraube		
9	955989	1	· O-ring		
10	832669	1	· Dichtung		
11	839027	1	· Zahnradsatz		
12	875425	1	· Lagergehäuse		
13	951940	1	· · Spannstift		
14	183247	1	· · Rollenlager		
15	183668	1	· · Rollenlager		
16	897772	1	· · Ölschleuder		RÜH. AUSF.
17	925256	2	· O-ring		
18	941826	X	· Nachstellblech		DI=0,05MM
	941827	X	· Nachstellblech		DI=0,2mm
	948230	X	· Nachstellblech		DI=0,35mm
19	839253	1	· Dichtring		
20	914538	1	· Nutring		
21	832675	1	· Scheibe		
22	956000	1	· O-ring		
23	943871	X	· Nachstellblech		DI=0,05MM
	943872	X	· Nachstellblech		DI=0,1mm
	943873	X	· Nachstellblech		DI=0,2mm
24	839028	1	· Gelenk		
			bulletin P-44-1-5	P-44-1-5-EN	Kreuzgelenk
25	853560	1	· · Gelenkgabelsatz		
			bulletin P-44-1-5	P-44-1-5-EN	Kreuzgelenk
26	839026	1	· · Gabel		
27	897706	1	· · Einsatzstuck		
28	897707	2	· · Kreuzstück		ERS. VON 853255., PZ-28159836
	853255	2	· · Achsstern		PZ28159837-
29	897776	4	· · · Sicherungsring		FÜR 897707
	853331	4	· · · Sicherungsring		FÜR 853255.
30		8	· · · NADELLAGER		
31		8	· · · SCHUTZRING		
32		8	· · · KORKRING		
33		1	· Schraube		
34	839013	1	· Scheibe		
35		1	· Spannring		PZ-2898014
	851265	1	· Spannring		PZ2898015-
35A	852705	1	· Lagerzapfen		PZ2898015-
35B	941807	2	· Inbusschraube		PZ2898015-
36	956590	4	· Inbusschraube		
37	942598	4	· Scheibe		
38	853542	2	· Kugellager		(183729)
39	832644	2	· Lagermuffe		
40	943869	X	· Nachstellblech		DI=0,05MM
	946179	X	· Nachstellblech		DI=0,1mm
	943870	X	· Nachstellblech		DI=0,2mm
41	967352	X	· Nachstellblech		DI=0,05MM
	943866	X	· Nachstellblech		DI=0,1mm
	943867	X	· Nachstellblech		DI=0,2mm
	943868	X	· Nachstellblech		DI=0,4mm
42	897385	1	· Welle		
43	814601	1	· Schubhülse		
			bulletin P-44-1-8	P-44-1-8-EN	Schaltmechanismus, Schaltkegel & Schaltschuh
			bulletin P-44-1-18	P-44-1-18-EN	Shift Cone
44	813970	1	· Feder		
45	26411	1	· Nachstellblech		DI=1,0mm
46	951077	1	· Nutring		
47	181359	4	· Nadelrollenkäfig		
48		2	· Abstandring		
49	897313	1	· Abstandring		
50	897312	2	· Sicherungsring		
51	839332	X	· Mutter		ALT., DI=2,00MM

REF	TEILE NR	MNG	BESCHREIBUNG	Siehe	ANMERKUNGEN
	839333	X	· Mutter		ALT., DI=2,37MM
	839334	X	· Mutter		ALT., DI=2,65MM
52	839504	1	· Schaltmechanismus		
53	839505	1	· · Lagergehäuse		
54	897816	1	· ·		
			bulletin P-44-1-7	P-44-1-7-EN	Schaltmechanismus, exzentrischer Kolben
55	814603	1	· · Mitnehmerbolzen		
56	814184	1	· · Feder		
57		2	· · Kugel		PZ-2829528
58		2	· · Feder		PZ-2829528
59		X	· · Sicherungsdraht		PZ-2829528 L=300MM
60	897711	1	· · Schraube		
61	897871	X	· · Nachstellblech		DI=0,2mm
62	958838	1	· · Dichtring		
63	951924	1	· · Spannstift		
64	942871	1	· · Splintbolzen		
65	925093	1	· · O-ring		
66	940169	4	· Sechskantschraube		
67	875826	1	· Balgsatz		
68	853013	1	· · Schlauchschelle		(961677)
69	853012	1	· · Schlauchschelle		(961676)
70	839351	1	· Ölmessstab		
71	955974	1	· O-ring		
72		1	· Schild		
73	804269	2	· Durchsetzschraube		
74	832716	1	Ansatzschraube		PZ-2898014
75	832570	1	Schutzdeckel		
76	897873	1	· Sperre		
77	943218	1	· Kreuzschlitzschraube		
78	941816	1	Kreuzschlitzschraube		
79	839465	1	Schild		AQ 280

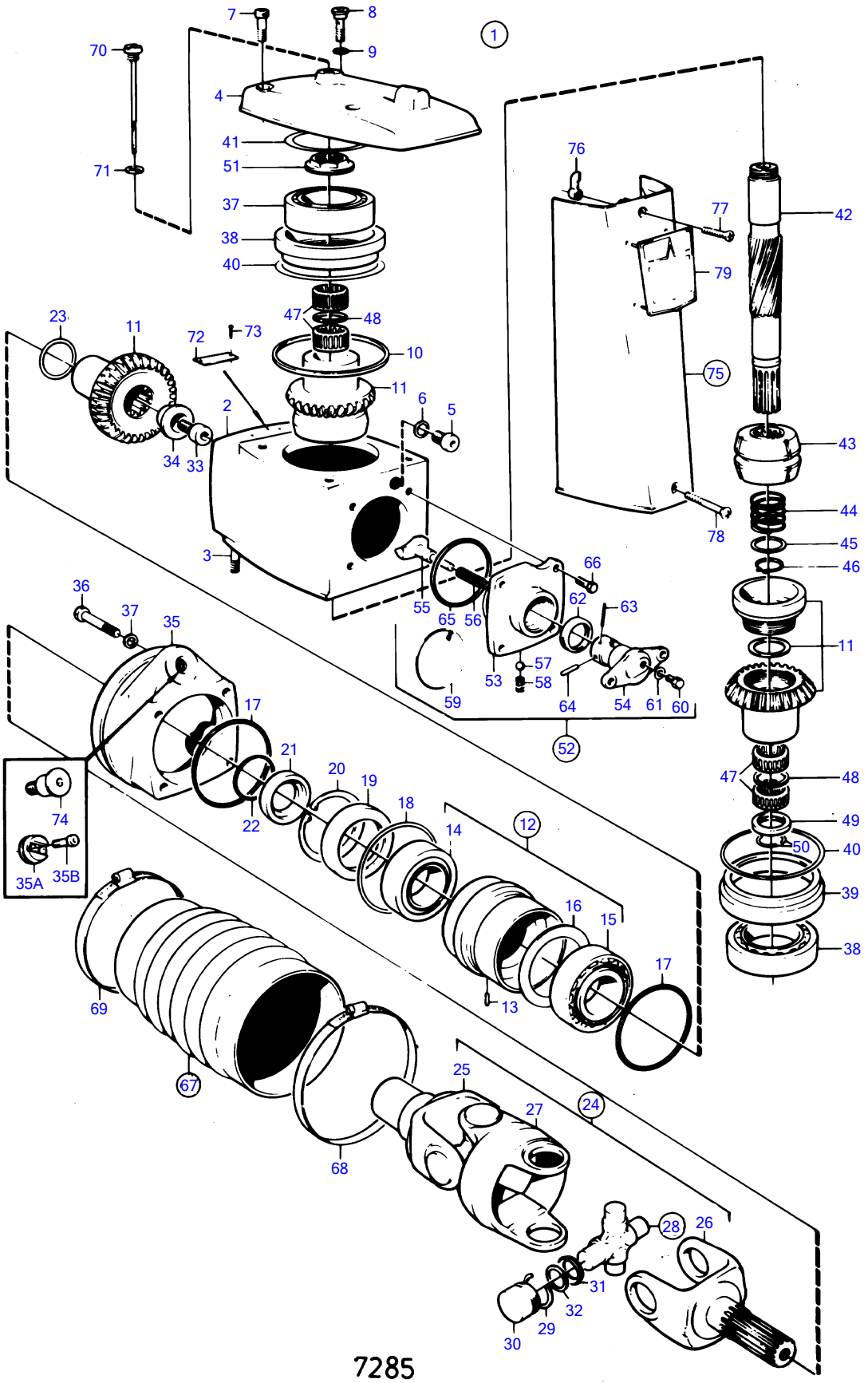
7
8
1
70
9
4
41
51
71
37
38
40
76
77
42
79
23
11
72
73
47
48
10
75
11
2
6
5
43
34
33
44
3
45
46
66
36
62
63
37
35
55
65
56
11
57
53
58
59
64
54
61
60
52
17
21
20
19
18
14
12
47
48
74
22
49
50
40
35A
35B
16
15
39
17
38
69
13
67
25
27
24
68
28
26
31
32
29
30

7285

REF	TEILE NR	MNG	BESCHREIBUNG	Siehe	ANMERKUNGEN
1	851340	1			
2		1	· Isolator		
3	941814	2	· Stiftschraube	17108	
4	832667	1	· Getriebegehäusedecke		
5	814179	1	· Stopfen		
6	897682	1	· Dichtung		
7	941807	3	· Inbusschraube		
8	814643	1	· Hohlschraube		
9	955989	1	· O-ring		
10	832669	1	· Dichtung		
11	839027	1	· Zahnradsatz		
12	875425	1	· Lagergehäuse		
13	951940	1	· · Spannstift		
14	183247	1	· · Rollenlager		
15	183668	1	· · Rollenlager		
16	897772	1	· · Ölschleuder		RÜH. AUSF.
17	925256	2	· O-ring		
18	941826	X	· Nachstellblech		DI=0,05MM
	941827	X	· Nachstellblech		DI=0,2mm
	948230	X	· Nachstellblech		DI=0,35mm
19	839253	1	· Dichtring		
20	914538	1	· Nutring		
21	832675	1	· Scheibe		
22	956000	1	· O-ring		
23	943871	X	· Nachstellblech		DI=0,05MM
	943872	X	· Nachstellblech		DI=0,1mm
	943873	X	· Nachstellblech		DI=0,2mm
24	839028	1	· Gelenk		
			bulletin P-44-1-5	P-44-1-5-EN	Kreuzgelenk
25	853560	1	· · Gelenkgabelsatz		
			bulletin P-44-1-5	P-44-1-5-EN	Kreuzgelenk
26	839026	1	· · Gabel		
27	897706	1	· · Einsatzstuck		
28	897707	2	· · Kreuzstück		ERS. VON 853255., PZ-28159836
	853255	2	· · Achsstern		PZ28159837-
29	897776	4	· · · Sicherungsring		FÜR 897707
	853331	4	· · · Sicherungsring		FÜR 853255.
33		1	· Schraube		
34	839013	1	· Scheibe		
35	851265	1	· Spannring		
	852705	1	· Lagerzapfen		
	941807	2	· Inbusschraube		
36	956590	4	· Inbusschraube		
37	942598	4	· Scheibe		
38	853542	2	· Kugellager		(183729)
39	832644	2	· Lagermuffe		
40	943869	X	· Nachstellblech		DI=0,05MM
	946179	X	· Nachstellblech		DI=0,1mm
	943870	X	· Nachstellblech		DI=0,2mm
41	967352	X	· Nachstellblech		DI=0,05MM
	943866	X	· Nachstellblech		DI=0,1mm
	943867	X	· Nachstellblech		DI=0,2mm
	943868	X	· Nachstellblech		DI=0,4mm
42	897385	1	· Welle		
43	814601	1	· Schubhülse		
			bulletin P-44-1-8	P-44-1-8-EN	Schaltmechanismus, Schaltkegel & Schaltschuh
			bulletin P-44-1-18	P-44-1-18-EN	Shift Cone
44	813970	1	· Feder		
45	26411	1	· Nachstellblech		DI=1,0mm
46	951077	1	· Nutring		
47	181359	4	· Nadelrollenkäfig		
48		2	· Abstandring		
49	897313	1	· Abstandring		
50	897312	2	· Sicherungsring		
51	839332	X	· Mutter		ALT., DI=2,00MM
	839333	X	· Mutter		ALT., DI=2,37MM
	839334	X	· Mutter		ALT., DI=2,65MM
52	839504	1	· Schaltmechanismus		
53	839505	1	· · Lagergehäuse		
54	897816	1	· ·		

REF	TEILE NR	MNG	BESCHREIBUNG	Siehe	ANMERKUNGEN
			bulletin P-44-1-7	P-44-1-7-EN	Schaltmechanismus, exzentrischer Kolben
55	814603	1	▪ ▪ Mitnehmerbolzen		
56	814184	1	▪ ▪ Feder		
60	897711	1	▪ ▪ Schraube		
61	897871	X	▪ ▪ Nachstellblech		DI=0,2mm
62	958838	1	▪ ▪ Dichtring		
63	951924	1	▪ ▪ Spannstift		
64	942871	1	▪ ▪ Splintbolzen		
65	925093	1	▪ ▪ O-ring		
66	940169	4	▪ Sechskantschraube		
67	875826	1	▪ Balgsatz		
68	853013	1	▪ ▪ Schlauchschelle		(961677)
69	853012	1	▪ ▪ Schlauchschelle		(961676)
70	839351	1	▪ Ölmessstab		
71	955974	1	▪ O-ring		
72		1	▪ Schild		
73	804269	2	▪ Durchsetzschraube		
75	832570	1	Schutzdeckel		
76	897873	1	▪ Sperre		
77	943218	1	▪ Kreuzschlitzschraube		
78	941816	1	Kreuzschlitzschraube		
79	839465	1	Schild		AQ 280

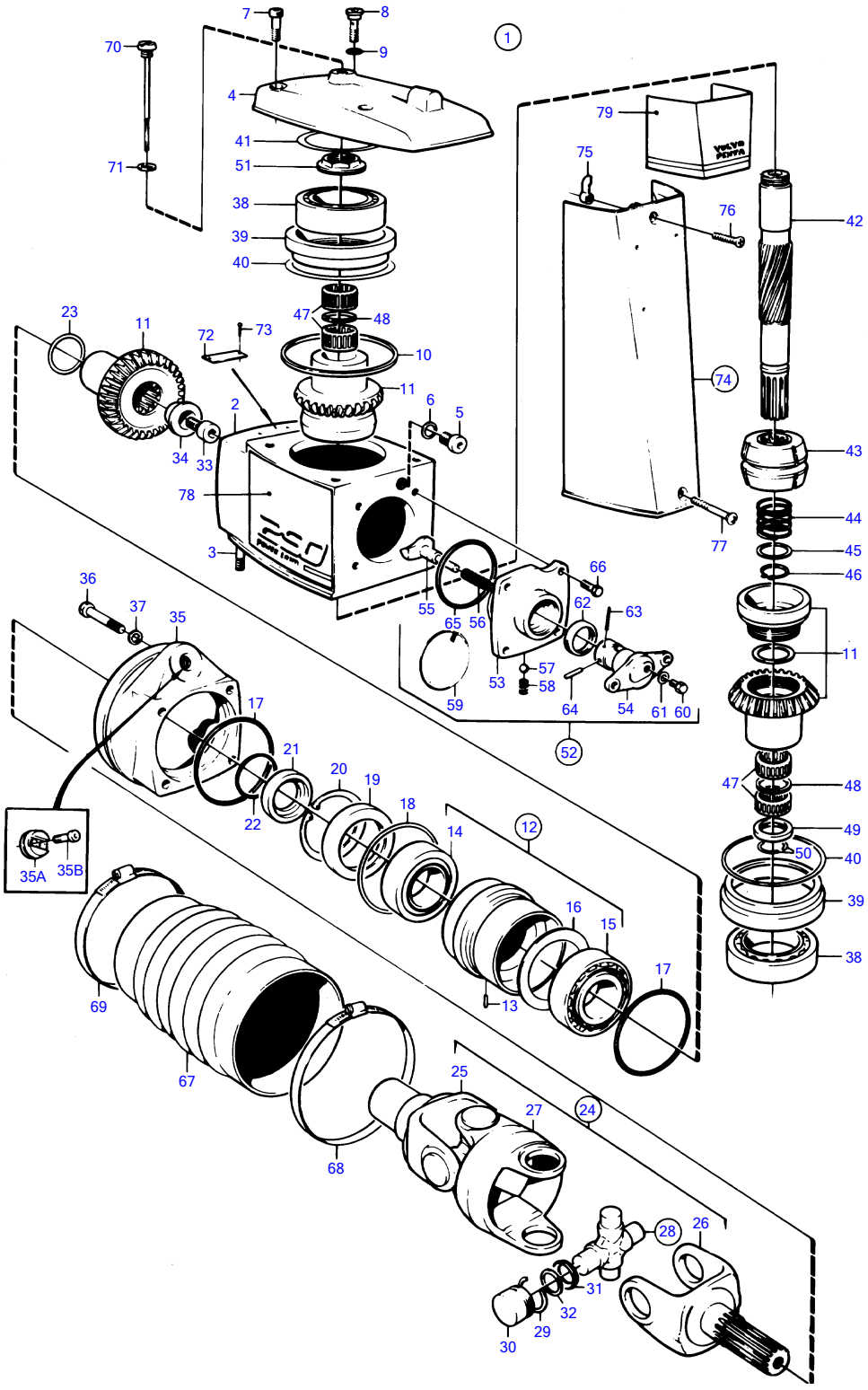
7449

REF	TEILE NR	MNG	BESCHREIBUNG	Siehe	ANMERKUNGEN
1	851340	1			ENTHALTEN IN KOMPLETTAQ 290 ANTRIEB 853451.
2		1	· Isolator		
3	941814	2	· Stiftschraube		
4	832667	1	· Getriebegehäusedecke		
5	814179	1	· Stopfen		
6	897682	1	· Dichtung		
7	941807	3	· Inbusschraube		
8	814643	1	· Hohlschraube		
9	955989	1	· O-ring		
10	832669	1	· Dichtung		
11	839027	1	· Zahnradsatz		
12	875425	1	· Lagergehäuse		
13	951940	1	· · Spannstift		
14	183247	1	· · Rollenlager		
15	183668	1	· Rollenlager		
16	897772	1	· · Ölschleuder		RÜH. AUSF.
17	925256	2	· O-ring		
18	941826	X	· Nachstellblech		DI=0,05MM
	941827	X	· Nachstellblech		DI=0,20mm
	948230	X	· Nachstellblech		DI=0,35mm
19	839253	1	· Dichtring		
20	914538	1	· Nutring		
21	832675	1	· Scheibe		
22	956000	1	· O-ring		
23	943871	X	· Nachstellblech		DI=0,05MM
	943872	X	· Nachstellblech		DI=0,10mm
	943873	X	· Nachstellblech		DI=0,20mm
24	839028	1	· Gelenk		
			bulletin P-44-1-5	P-44-1-5-EN	Kreuzgelenk
25	853560	1	· · Gelenkgabelsatz		
			bulletin P-44-1-5	P-44-1-5-EN	Kreuzgelenk
26	839026	1	· · Gabel		
27	897706	1	· · Einsatzstuck		
28	897707	2	· · Kreuzstück		ERS. VON 853255., PZ-29002858
	853255	2	· · Achsstern		PZ29002859-
29	897776	4	· · · Sicherungsring		FÜR 897707
	853331	4	· · · Sicherungsring		FÜR 853255.
30		8	· · · NADELLAGER		
31		8	· · · SCHUTZRING		
32		8	· · · KORKRING		
33		1	· Schraube		
34	839013	1	· Scheibe		
35	851265	1	· Spannring		
35A	852705	1	· Lagerzapfen		
35B	941807	2	· Inbusschraube		
36	956590	4	· Inbusschraube		
37	942598	4	· Scheibe		
38	183729	2	· Kugellager		
39	832644	2	· Lagermuffe		
40	943869	X	· Nachstellblech		DI=0,05MM
	946179	X	· Nachstellblech		DI=0,10mm
	943870	X	· Nachstellblech		DI=0,20mm
41	967352	X	· Nachstellblech		DI=0,05MM
	943866	X	· Nachstellblech		DI=0,10mm
	943867	X	· Nachstellblech		DI=0,20mm
	943868	X	· Nachstellblech		DI=0,40mm
42	897385	1	· Welle		
43	814601	1	· Schubhülse		
			bulletin P-44-1-8	P-44-1-8-EN	Schaltmechanismus, Schaltkegel & Schaltschuh
			bulletin P-44-1-18	P-44-1-18-EN	Shift Cone
44	813970	1	· Feder		
45	26411	1	· Nachstellblech		
46	951077	1	· Nutring		
47	181359	4	· Nadelrollenkäfig		
48		2	· Abstandring		
49	897313	1	· Abstandring		
50	897312	2	· Sicherungsring		
51	839332	1	· Mutter		DI=2,00MM
	839333	1	· Mutter		DI=2,37MM
	839334	1	· Mutter		DI=2,65MM

REF	TEILE NR	MNG	BESCHREIBUNG	Siehe	ANMERKUNGEN
52	839504	1	· Schaltmechanismus		
53	839505	1	· · Lagergehäuse		
54	897816	1	· ·		
			bulletin P-44-1-7	P-44-1-7-EN	Schaltmechanismus, exzentrischer Kolben
55	814603	1	· · Mitnehmerbolzen		
56	814184	1	· · Feder		
57		2	· · Kugel		PZ-2829528
58		2	· · Feder		PZ-2829528
59		X	· · Sicherungsdraht		PZ-2829528 L=300MM
60	897711	1	· · Schraube		
61	897871	X	· · Nachstellblech		DI=0,2mm
62	958838	1	· · Dichtring		
63	951924	1	· · Spannstift		
64	942871	1	· · Splintbolzen		
65	925093	1	· · O-ring		
66	940169	4	· Sechskantschraube		
67	875826	1	· Balgsatz		
68	853013	1	· · Schlauchschelle		
69	853012	1	· · Schlauchschelle		
70	839351	1	· Ölmessstab		
71	955974	1	· O-ring		
72		1	· Schild		
73	804269	2	· Durchsetzschraube		
74	832570	1	Schutzdeckel		ENTHALTEN IN KOMPLETTAQ 290 ANTRIEB 853451., ENTHALTEN IN KOMPLETTAQ 290 ANTRIEB 853459.
75	897873	1	· Sperre		
76	943218	1	· Kreuzschlitzschraube		
77	941816	1	Kreuzschlitzschraube		ENTHALTEN IN KOMPLETTAQ 290 ANTRIEB 853451., ENTHALTEN IN KOMPLETTAQ 290 ANTRIEB 853459.
78	853031	1	Schild		ENTHALTEN IN KOMPLETTAQ 290 ANTRIEB 853451., ENTHALTEN IN KOMPLETTAQ 290 ANTRIEB 853459., P
	853030	1	Schild		ENTHALTEN IN KOMPLETTAQ 290 ANTRIEB 853451., ENTHALTEN IN KOMPLETTAQ 290 ANTRIEB 853459., STB.
79	853029	1	Schild		ENTHALTEN IN KOMPLETTAQ 290 ANTRIEB 853451., ENTHALTEN IN KOMPLETTAQ 290 ANTRIEB 853459.

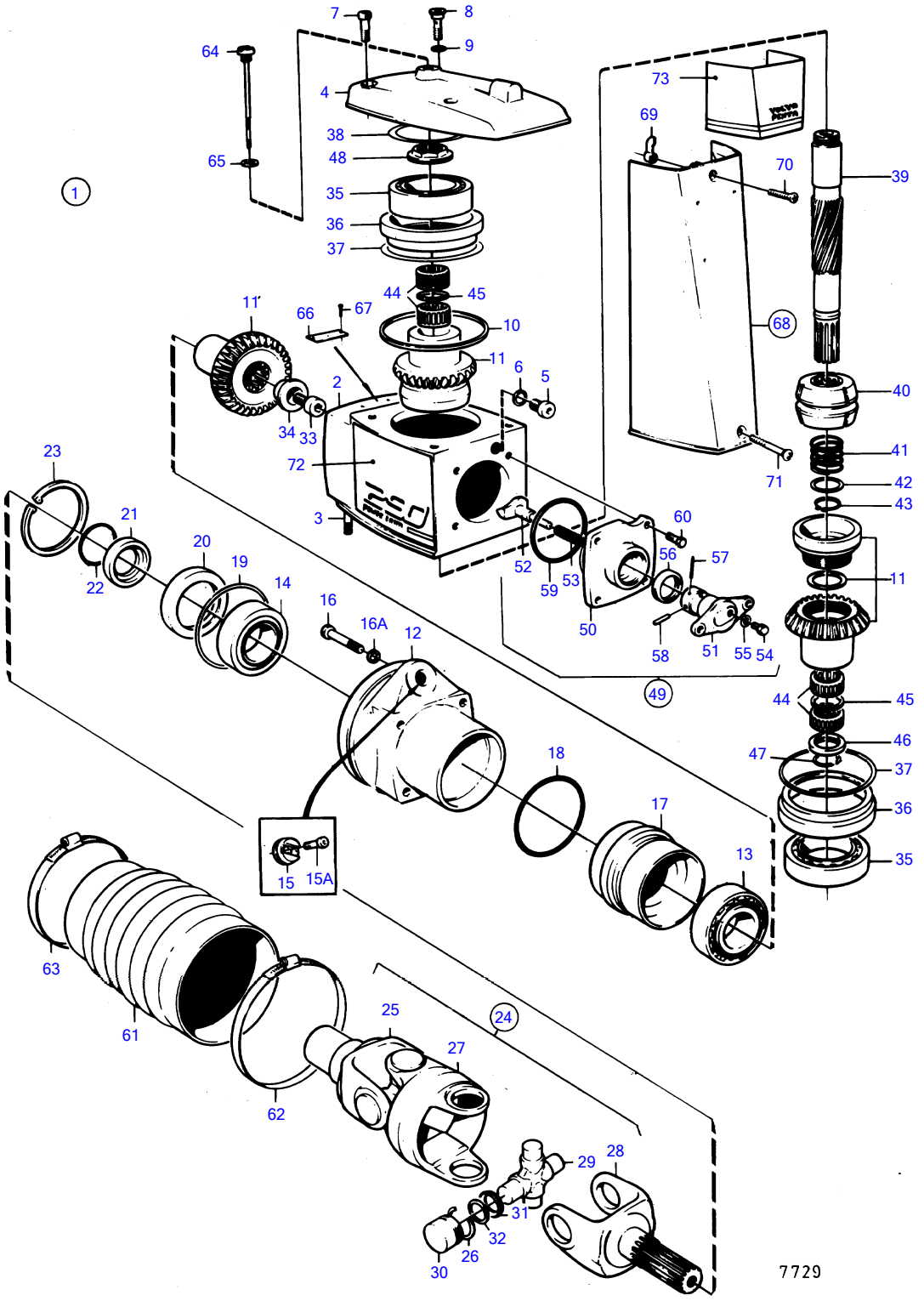
7
8
9
64
4
65
38
48
35
36
37
1
44
45
11
66
67
10
11
6
5
2
34
33
72
3
73
69
70
39
68
40
71
41
42
43
60
56
57
52
59
53
50
58
51
55
54
49
23
21
22
20
19
14
16
16A
12
18
17
13
15
15A
63
61
62
25
24
27
29
28
31
32
26
30
11
44
45
46
47
37
36
35
7729

REF	TEILE NR	MNG	BESCHREIBUNG	Siehe	ANMERKUNGEN
1	853070	1			
2	853041	1	· Isolator		
3	941814	2	· Stiftschraube		
4	832667	1	· Getriebegehäusedecke		
5	814179	1	· Stopfen		
6	897682	1	· Dichtung		
7	941807	3	· Inbusschraube		
8	814643	1	· Hohlschraube		
9	955989	1	· O-ring		
10	832669	1	· Dichtung		
11	853669	1	· Zahnradsatz		
12	853005	1	· Lagergehäuse		
13	183247	1	· · Rollenlager		
14	183668	1	· · Rollenlager		
15	852705	1	· Lagerzapfen		
15A	941807	2	· Inbusschraube		
16	956590	4	· Inbusschraube		
16A	942598	4	· Scheibe		
17	853484	1	· Vorspannhülse		
18	925095	1	· O-ring		
19	853034	X	· Nachstellblech		DI=0,1mm
	853035	X	· Nachstellblech		DI=0,15mm
	853036	X	· Nachstellblech		DI=0,35mm
20	839253	1	· Dichtring		
21	832675	1	· Scheibe		
22	956000	1	· O-ring		
23	914538	1	· Nutring		
24	853057	1	· Gelenk		
			bulletin P-44-1-5	P-44-1-5-EN	Kreuzgelenk
25	853561	1	· · Gelenkgabelsatz		
			bulletin P-44-1-5	P-44-1-5-EN	Kreuzgelenk
26	853331	1	· · · Sicherungsring		
27	897706	1	· · Einsatzstuck		
28	839026	2	· · Gabel		
29	853255	4	· · Achsstern		
30		8	· · · NADELLAGER		
31		8	· · · SCHUTZRING		
32		8	· · · KORKRING		
33		1	· Schraube		
34	853026	1	· Scheibe		
35	853542	2	· Kugellager		
36	832644	2	· Lagermuffe		
37	943869	X	· Nachstellblech		DI=0,05MM
	946179	X	· Nachstellblech		DI=0,10mm
	943870	X	· Nachstellblech		DI=0,20mm
38	967352	X	· Nachstellblech		DI=0,05MM
	943866	X	· Nachstellblech		DI=0,10mm
	943867	X	· Nachstellblech		DI=0,20mm
	943868	X	· Nachstellblech		DI=0,40mm
39	897385	1	· Welle		
40	814601	1	· Schubhülse		
			bulletin P-44-1-8	P-44-1-8-EN	Schaltmechanismus, Schaltkegel & Schaltschuh
			bulletin P-44-1-18	P-44-1-18-EN	Shift Cone
41	813970	1	· Feder		
42	26411	1	· Nachstellblech		
43	951077	1	· Nutring		
44	181359	4	· Nadelrollenkäfig		
45		2	· Abstandring		
46	897313	1	· Abstandring		
47	897312	2	· Sicherungsring		
48	839332	1	· Mutter		DI=2,00MM
	839333	1	· Mutter		DI=2,37MM
	839334	1	· Mutter		DI=2,65MM
49	839504	1	· Schaltmechanismus		
50	839505	1	· · Lagergehäuse		
51	897816	1	· ·		
			bulletin P-44-1-7	P-44-1-7-EN	Schaltmechanismus, exzentrischer Kolben
52	814603	1	· · Mitnehmerbolzen		
53	814184	1	· · Feder		
54	897711	1	· · Schraube		

REF	TEILE NR	MNG	BESCHREIBUNG	Siehe	ANMERKUNGEN
55	897871	4	▪ ▪ Nachstellblech		
56	958838	1	▪ ▪ Dichtring		
57	951924	1	▪ ▪ Spannstift		
58	942871	1	▪ ▪ Splintbolzen		
59	925093	1	▪ ▪ O-ring		
60	940169	4	▪ Sechskantschraube		
61	875826	1	▪ Balgsatz		(875256)
62	853013	1	▪ ▪ Schlauchschelle		
63	853012	1	▪ ▪ Schlauchschelle		
64	839351	1	▪ Ölmessstab		
65	955974	1	▪ O-ring		
66		1	▪ Schild		
67	804269	2	▪ Durchsetzschraube		
68	832570	1	▪ Schutzdeckel		
69	897873	1	▪ Sperre		
70	943218	1	▪ Kreuzschlitzschraube		
71	941816	1	▪ Kreuzschlitzschraube		
72	853031	1	▪ Schild		P
	853030	1	Schild		STB.
73	853029	1	Schild		

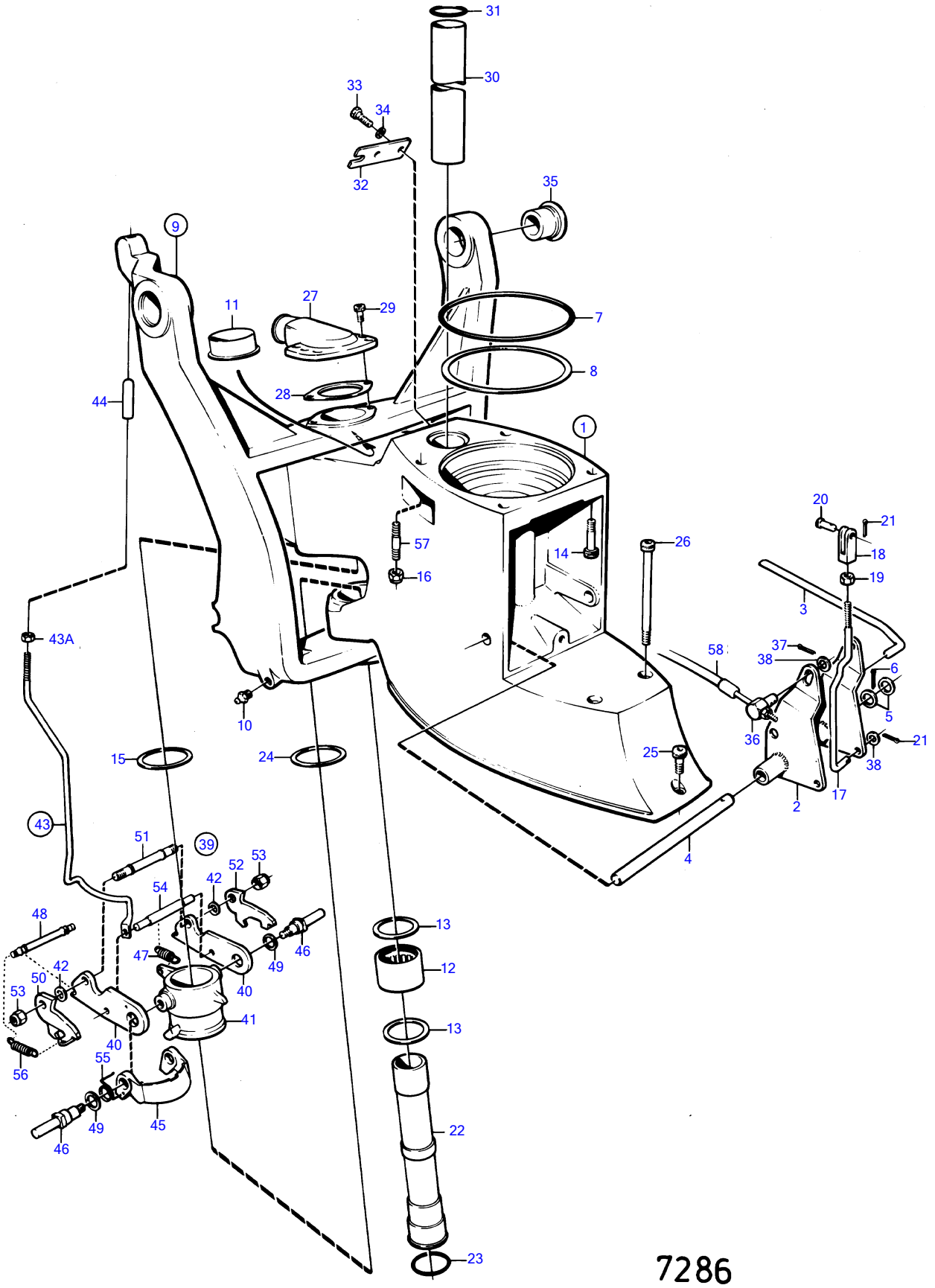
31
30
33
34
32
35
9
11
27
29
7
8
28
44
1
57
16
14
26
20
21
18
19
3
43A
58
37
38
6
5
21
36
38
10
15
24
25
17
2
4
43
51
39
52
53
42
54
48
13
47
49
46
12
42
50
53
40
41
40
55
56
49
45
46
22
23
7286

REF	TEILE NR	MNG	BESCHREIBUNG	Siehe	ANMERKUNGEN
1	832682	1	Zwischengehäuse		
2	897829	1	· Getriebeteil		
3	814397	1	· Kupplungsgestänge		
4	897447	1	· Welle		
5	897511	2	· Scheibe		
6	17253	1	· Splint		
7	925259	1	O-ring		
8	967352	X	Nachstellblech		DI=0,05MM
	943866	X	Nachstellblech		DI=0,1mm
	943867	X	Nachstellblech		DI=0,2mm
	943868	X	Nachstellblech		DI=0,4mm
9	875365	1	Gabel		
10	940194	1	· Schmiernippel		
11	814388	1	· Buchse		
12	183391	1	· Nadelrollenbuchse		
13	181620	2	· Dichtring		
14	941807	2	Inbusschraube		
15	814390	2	Kunststoffscheibe		
16	941885	2	Sicherungsmutter		
17	897448	1	Schaltstange		
18	813954	1	Gabel		
19	940190	1	Sechskantmutter		
20	192662	1	Splint		
21	17253	2	Splint		
22	814386	1	Lenkspindel		
23	941820	1	O-ring		
24	897696	1	Scheibe		
25	941809	1	Inbusschraube		
26	941808	2	Inbusschraube		
27	851766	1	Schlauchanschluss		SIEHE GRUPPE 4A
	832846	1	Schlauchanschluss		SIEHE GRUPPE 4A,POWER TRI
28	814356	1	Dichtung		
29	941813	2	Inbusschraube		
30	897644	1	Rohr		
31	125017	2	O-ring		
32		1	Leitungsträger		
33	940168	2	Sechskantschraube		
34	940191	2	Scheibe		
35		2	Buchse		
36	804312	1	Würfel		
37	907834	1	Splint		(17276)
38	940191	2	Scheibe		
39	814434	1	Rückfahrsperre		
40	814391	2	· Sperre		
41	814389	1	· Lagermuffe		
42	814422	2	· Abstandscheibe		
43	852046	1	· Stösselstange		(814421)
43A	940197	1	· · Sechskantmutter		
44	897722	1	· Druckhülse		
45	814394	1	· Sperrklinke		
46	814395	2	· Spindel		
47	832534	1	· Feder		
48	814399	1	· Welle		
49	943194	1	· Scheibe		
50	814392	1	· Karabinerhaken		LINKS
51	814419	1	· Welle		
52	814393	1	· Karabinerhaken		RECHTS.
53	943197	2	· Sicherungsmutter		
54	814398	1	· Spindel		
55	814396	1	· Feder		
56	814332	2	· Feder		
57	941814	2	Stiftschraube	17105	
58		X	SCHALTKABEL		SIEHE GRUPPE 9
	875361	1	Reparatursatz, REPARATURSATZ RÜCKWÄRTSSPERREF		

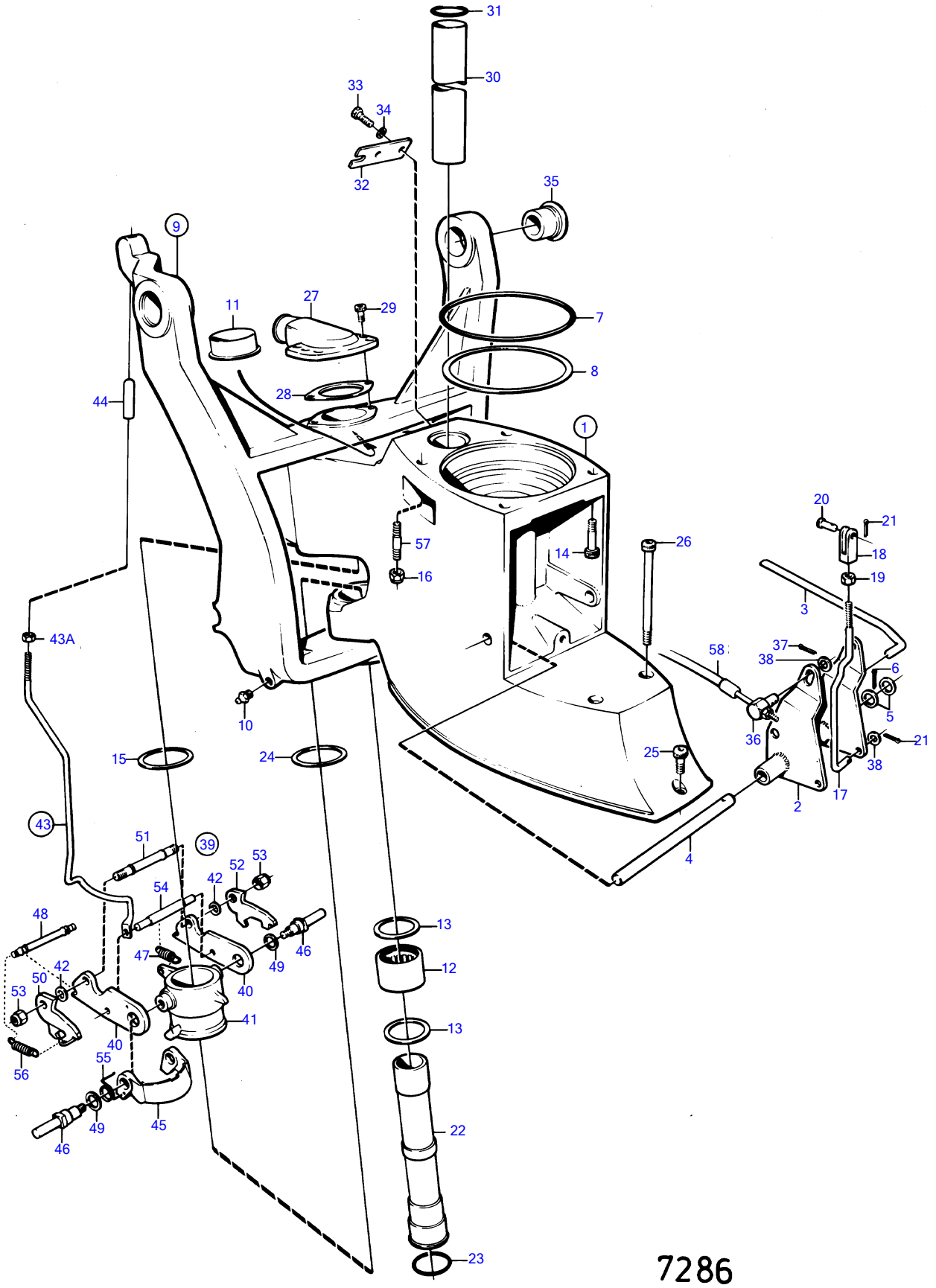
31
30
33
34
32
35
9
11
27
29
7
8
28
44
1
57
16
14
26
20
21
18
19
3
43A
58
37
38
6
5
21
36
38
10
15
24
25
2
17
4
43
51
39
52
53
42
54
48
13
47
49
46
12
42
50
53
40
41
40
55
56
49
45
46
22
23
7286

REF	TEILE NR	MNG	BESCHREIBUNG	Siehe	ANMERKUNGEN
1	832682	1	Zwischengehäuse		
2	897829	1	· Getriebeteil		
3	814397	1	· Kupplungsgestänge		
4	897447	1	· Welle		
5	897511	2	· Scheibe		
6	17253	1	· Splint		
7	925259	1	O-ring		
8	967352	X	Nachstellblech		DI=0,05MM
	943866	X	Nachstellblech		DI=0,1mm
	943867	X	Nachstellblech		DI=0,2mm
	943868	X	Nachstellblech		DI=0,4mm
9	875365	1	Gabel		
10	940194	1	· Schmiernippel		
11	814388	1	· Buchse		
12	183391	1	· Nadelrollenbuchse		
13	181620	2	· Dichtring		
14	941807	2	Inbusschraube		
15	814390	2	Kunststoffscheibe		
16	941885	2	Sicherungsmutter		
17	897448	1	Schaltstange		
18	813954	1	Gabel		
19	940190	1	Sechskantmutter		
20	192662	1	Splint		
21	17253	2	Splint		
22	814386	1	Lenkspindel		
23	941820	1	O-ring		
24	897696	1	Scheibe		
25	941809	1	Inbusschraube		
26	941808	2	Inbusschraube		
27	851766	1	Schlauchanschluss		SIEHE GRUPPE 4A
28	814356	1	Dichtung		
29	941813	2	Inbusschraube		
30	897644	1	Rohr		
31	125017	2	O-ring		
32		1	Leitungsträger		
33	940168	2	Sechskantschraube		
35		2	Buchse		
36	804312	1	Würfel		
37	907834	1	Splint		(17276)
38	940191	2	Scheibe		
39	814434	1	Rückfahrsperre		
40	814391	2	· Sperre		
41	814389	1	· Lagermuffe		
42	814422	2	· Abstandscheibe		
43	852046	1	· Stösselstange		(814421)
43A	940197	1	· · Sechskantmutter		
44	897722	1	· Druckhülse		
45	814394	1	· Sperrklinke		
46	814395	2	· Spindel		
47	832534	1	· Feder		
48	814399	1	· Welle		
49	943194	1	· Scheibe		
50	814392	1	· Karabinerhaken		LINKS
51	814419	1	· Welle		
52	814393	1	· Karabinerhaken		RECHTS.
53	943197	2	· Sicherungsmutter		
54	814398	1	· Spindel		
55	814396	1	· Feder		
56	814332	2	· Feder		
57	941814	2	Stiftschraube	17105	
58		X	SCHALTKABEL		SIEHE GRUPPE 9
	875361	1	Reparatursatz, REPARATURSATZ RÜCKWÄRTSSPERREF		

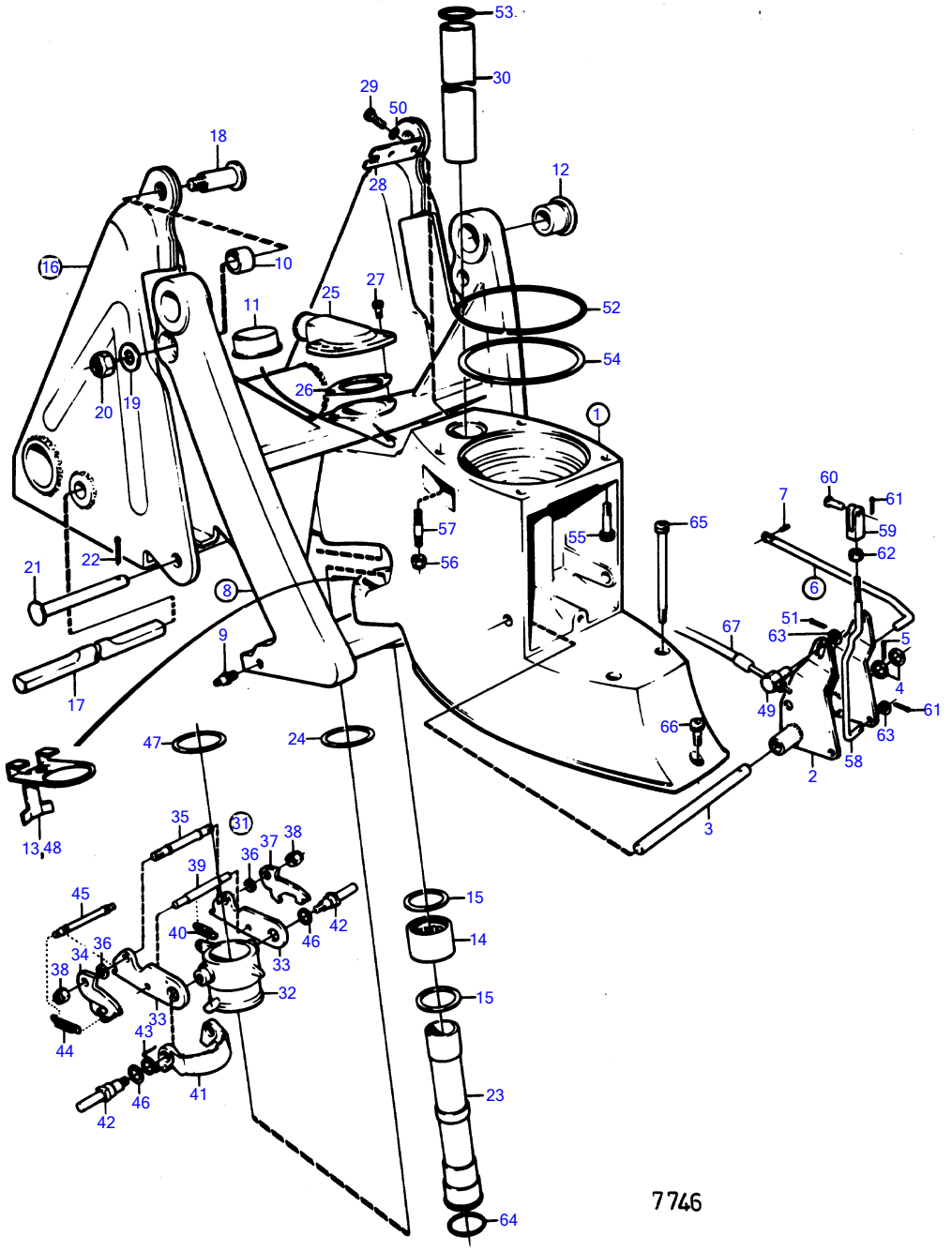
53
30
29
50
18
28
12
16
10
25
27
52
11
54
26
20
19
1
60
7
61
57
65
55
59
56
62
21
22
8
6
51
67
63
5
9
4
17
49
61
66
63
47
24
58
2
35
31
38
37
3
13,48
36
39
15
45
40
42
14
46
34
36
33
38
32
15
33
43
44
23
46
41
42
64
7746

REF	TEILE NR	MNG	BESCHREIBUNG	ANMERKUNGEN
1	852851	1	Zwischengehäuse	
2	897829	1	· Getriebeteil	
3	897447	1	· Welle	
4	897511	2	· Scheibe	
5	17253	1	· Splint	
6	851412	1	·	
7	967556	1	· · Spannstift	
8	852869	1	Gabel	
9	940194	1	· Schmiernippel	
10	852912	2	· Buchse	
11	853062	1	· Lagerbuchse	
12	853223	2	Buchse	
13	851426	1	Führungsscheibe	
14	183391	1	Nadelrollenbuchse	
15	181620	2	Dichtring	
16	852769	1	Zylinderstütze	ERS. VON 1 ST.853310 ZYLINDERHALTER +2ST.853308 SCHRAUBE +2ST.853309 SPLINTBOLZEN.
	853310	1	Zylinderstütze	PZ 29003011-
17		1	· WELLE	
18	852751	2	Ansatzschraube	
	853308	2	Ansatzschraube	PZ 29003011-
19	853071	2	Scheibe	
20	946672	2	Sicherungsmutter	
21	852749	2	Splintbolzen	
	853309	2	Splintbolzen	PZ 29003011-
22	967707	2	Splint	
23	814386	1	Lenkspindel	
24	897696	2	Scheibe	
25	851766	1	Schlauchanschluss	
26	814356	1	Dichtung	
27	941813	2	Inbusschraube	
28	853078	1	Leitungsträger	
29	940168	2	Sechskantschraube	
30	897644	1	Rohr	
31	851422	1	Rückfahrsperre	
32	851402	1	· Lagermuffe	
33	814391	2	· Sperre	
34	814392	1	· Karabinerhaken	
35	814419	1	· Welle	
36	814422	2	· Abstandscheibe	
37	814393	1	· Karabinerhaken	
38	943197	2	· Sicherungsmutter	
39	851424	1	· Abstellhebel	
40	832534	1	· Feder	
41	851403	1	· Sperrklinke	
42	851423	2	· Spindel	
43	814396	1	· Feder	
44	814332	2	· Feder	
45	814399	1	· Welle	
46	943194	2	· Scheibe	
47	814390	1	Kunststoffscheibe	
48	851426	1	Führungsscheibe	
49	804312	1	Würfel	
50	940191	2	Scheibe	
51	17276	1	Splint	
52	925259	1	O-ring	
53	125017	2	O-ring	
54	967352	X	Nachstellblech	DI=0,05MM
	943866	X	Nachstellblech	DI=0,10mm
	943867	X	Nachstellblech	DI=0,20mm
	943868	X	Nachstellblech	DI=0,40mm
55	941807	2	Inbusschraube	
56	941885	2	Sicherungsmutter	
57	941814	2	Stiftschraube	
58	897448	1	Schaltstange	
59	813954	1	Gabel	
60	192662	1	Splint	
61	17253	2	Splint	
62	940190	1	Sechskantmutter	
63	940191	2	Scheibe	

REF	TEILE NR	MNG	BESCHREIBUNG	ANMERKUNGEN
64	941820	1	O-ring	
65	941808	2	Inbusschraube	
66	941809	1	Inbusschraube	
67		X	SCHALTKABEL	SIEHE GRUPPE 9

290A

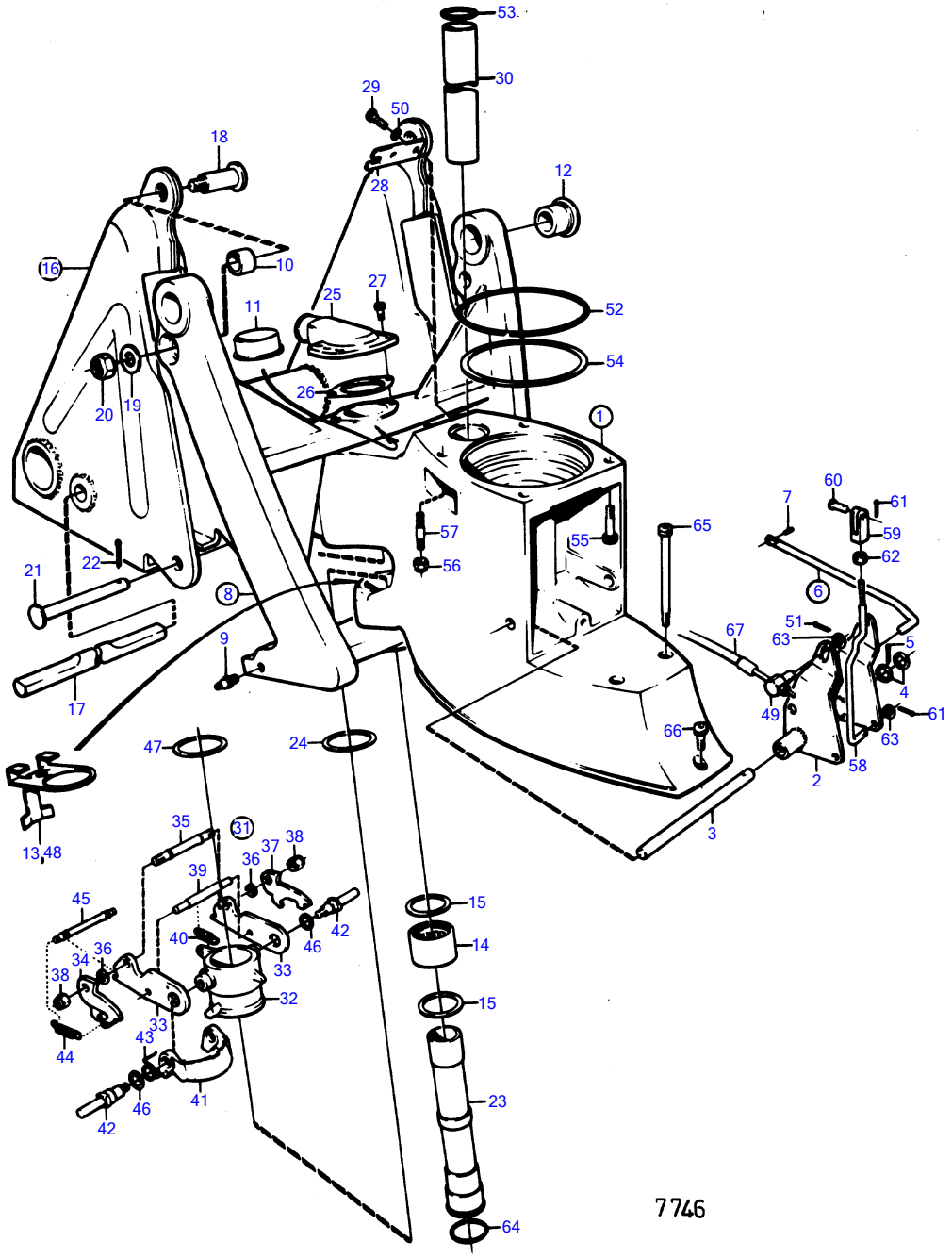
53
30
29
50
18
28
12
16
10
25
27
11
52
54
26
20
19
1
60
7
61
57
55
65
59
56
62
21
22
8
6
51
67
63
5
9
4
17
49
61
66
63
47
24
58
2
35
31
38
37
36
39
13,48
3
45
15
42
40
46
14
36
34
33
38
32
33
43
44
15
41
46
23
42
64
7746

290A

REF	TEILE NR	MNG	BESCHREIBUNG	ANMERKUNGEN
1	852851	1	Zwischengehäuse	
2	897829	1	· Getriebeteil	
3	897447	1	· Welle	
4	897511	2	· Scheibe	
5	17253	1	· Splint	
6	851412	1	·	
7	967556	1	· · Spannstift	
8	852869	1	Gabel	
9	940194	1	· Schmiernippel	
10	852912	2	· Buchse	
11	853062	1	· Lagerbuchse	
12	853223	2	Buchse	
13	851426	1	Führungsscheibe	
14	183391	1	Nadelrollenbuchse	
15	181620	2	Dichtring	
16	853310	1	Zylinderstütze	PZ 29003011-
17		1	· WELLE	
18	853308	2	Ansatzschraube	PZ 29003011-
19	853071	2	Scheibe	
20	946672	2	Sicherungsmutter	
21	853309	2	Splintbolzen	PZ 29003011-
22	967707	2	Splint	
23	814386	1	Lenkspindel	
24	897696	2	Scheibe	
25	851766	1	Schlauchanschluss	
26	814356	1	Dichtung	
27	941813	2	Inbusschraube	
28	853078	1	Leitungsträger	
29	940168	2	Sechskantschraube	
30	897644	1	Rohr	
31	851422	1	Rückfahrsperre	
32	851402	1	· Lagermuffe	
33	814391	2	· Sperre	
34	814392	1	· Karabinerhaken	
35	814419	1	· Welle	
36	814422	2	· Abstandscheibe	
37	814393	1	· Karabinerhaken	
38	943197	2	· Sicherungsmutter	
39	851424	1	· Abstellhebel	
40	832534	1	· Feder	
41	851403	1	· Sperrklinke	
42	851423	2	· Spindel	
43	814396	1	· Feder	
44	814332	2	· Feder	
45	814399	1	· Welle	
46	943194	2	· Scheibe	
47	814390	1	Kunststoffscheibe	
48	851426	1	Führungsscheibe	
49	804312	1	Würfel	
50	940191	2	Scheibe	
51	17276	1	Splint	
52	925259	1	O-ring	
53	125017	2	O-ring	
54	967352	X	Nachstellblech	DI=0,05MM
	943866	X	Nachstellblech	DI=0,10mm
	943867	X	Nachstellblech	DI=0,20mm
	943868	X	Nachstellblech	DI=0,40mm
55	941807	2	Inbusschraube	
56	941885	2	Sicherungsmutter	
57	941814	2	Stiftschraube	
58	897448	1	Schaltstange	
59	813954	1	Gabel	
60	192662	1	Splint	
61	17253	2	Splint	
62	940190	1	Sechskantmutter	
63	940191	2	Scheibe	
64	941820	1	O-ring	
65	941808	2	Inbusschraube	
66	941809	1	Inbusschraube	
67		X	SCHALTKABEL	SIEHE GRUPPE 9

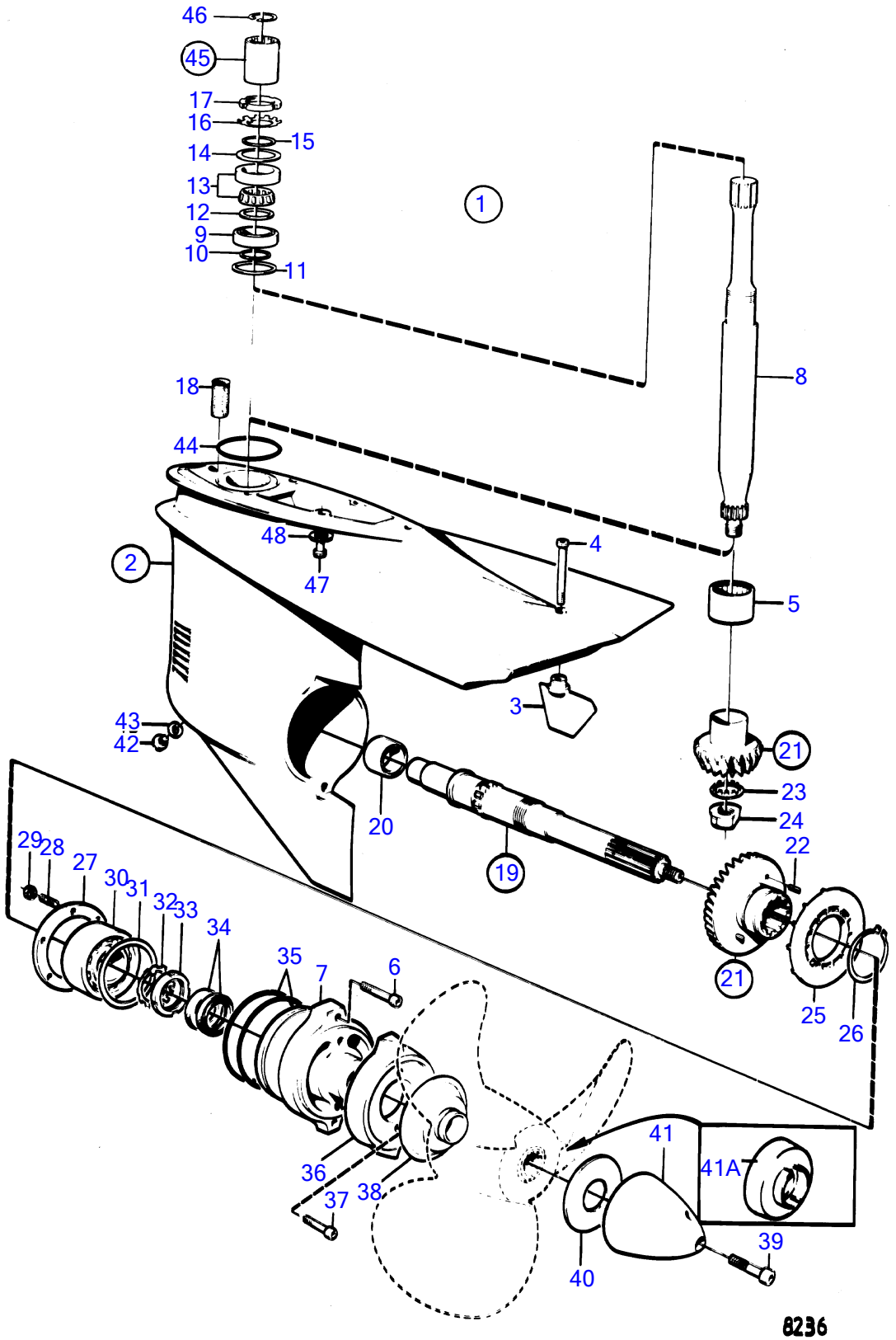
46
45
17
16
15
14
13
12
9
10
11
1
8
18
44
48
47
4
2
5
3
43
42
21
23
24
22
20
19
29
28
27
30
31
32
33
34
35
7
6
21
25
26
36
37
38
41
41A
39
40
8236

REF	TEILE NR	MNG	BESCHREIBUNG	ANMERKUNGEN
1	839390	1	Unteres getriebe	UNTERS. 1,61:1
2	875523	1	· Isolator	
3		1	· · STEUERFLOSSE	ERS. VON 1ST.851452, 1ST.959440.
	851452	1	· · Seitenleitwerk	
4	959439	1	· · Inbusschraube	PZ-28004759
	959440	1	· · Inbusschraube	PZ28004760-
5	183497	1	· · Nadellager	
6	941812	2	· · Inbusschraube	
7	839389	1	· Lagergehäuse	
8	832555	1	· Vorgelegewelle	
9	183374	1	· Kugellager	
10	941832	X	· Nachstellblech	DI=0,05MM
	941833	X	· Nachstellblech	DI=0,20mm
11	832191	1	· Dichtung	
12	944970	X	· Nachstellblech	DI=1,60MM
13	11072	1	· Rollenlager	
14	944522	X	· Nachstellblech	DI=0,05MM
	42981	X	· Nachstellblech	DI=0,10mm
	968057	X	· Nachstellblech	DI=0,20mm
	42980	X	· Nachstellblech	DI=0,35mm
15	897387	1	· Spannring	
16	907023	1	· Sicherungsscheibe	
17	906633	1	· Rundmutter	
18	814482	1	· Ölsieb	
19	875524	1	· Propellerwelle	
20	183390	1	· · Nadelrollenbuchse	
21	832624	1	· Zahnradsatz	UNTERS. 1,61:1
22	948407	2	· · Spannstift	
23	814165	1	· Scheibe	
24	814164	1	· Mutter	
25	832548	1	· Pumpenrotor	
26	914474	1	· Nutring	
27	832725	1	· Druckring	
28	953449	6	· Stiftschraube	
29	955825	6	· Sechskantmutter	
30	181366	1	· Kugellager	
31	944561	X	· Nachstellblech	DI=0,05MM
	944562	X	· Nachstellblech	DI=0,10mm
32	907025	1	· Sicherungsscheibe	
33		1	· Rundmutter	
34	897426	2	· Dichtring	
35	925261	2	· O-ring	
36	875815	1	· Zinkringsatz	
37	941809	2	· · Inbusschraube	
38	839423	1	· Seilabschneider	
39	850889	1	· Schraube	
40	850888	1	· Kunststoffscheibe	
41		1	· PROPELLERKONUS	ERS. VON 1ST.850785, 1ST.851261.
	850785	1	· Propelleruegel	
41A	851261	1	· Abstandscheibe	FÜR PROPELLER MIT KURZER NABE.
42	839354	1	· Stopfen	
43	955974	1	· O-ring	
44	925256	1	O-ring	
45	875183	1	Schiebemuffe	
46	914508	1	· Nutring	
47	941810	4	Inbusschraube	
48	853095	4	Scheibe	

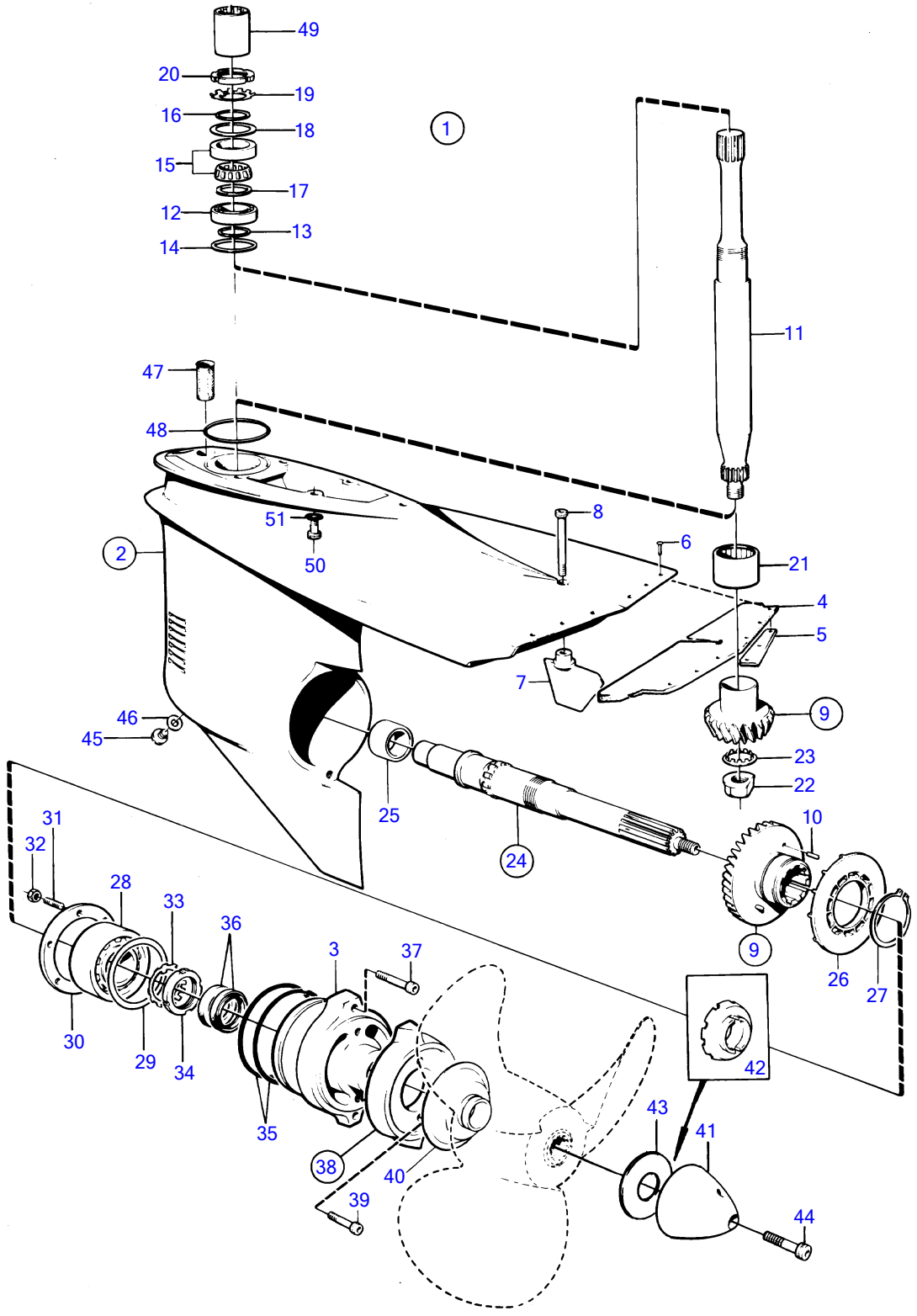
49
20
19
16
18
1
15
17
12
13
14
11
47
48
51
8
6
21
50
2
4
5
7
9
46
45
23
22
25
24
10
31
32
28
33
36
3
37
9
26
27
30
29
34
35
42
43
41
38
40
39
44

7197

REF	TEILE NR	MNG	BESCHREIBUNG	ANMERKUNGEN
1	851875	1	Unteres getriebe	UNTERS. 1,61:1
2	851877	1	· Isolator	
3	839389	1	· · Lagergehäuse	
4	852644	1	· · Rückschlagventil	
5	852643	2	· · Befestigungsplatte	
6		6	· · NIET	
7	851452	1	· Seitenleitwerk	
8	959440	1	· Inbusschraube	
9	832624	1	· Zahnradsatz	UNTERS. 1,61:1
10	948407	1	· · Spannstift	
11	832555	1	· Vorgelegewelle	
12	183374	1	· Kugellager	
13	941832	X	· Nachstellblech	DI=0,05MM
	941833	X	· Nachstellblech	DI=0,20mm
14	832191	1	· Dichtung	
15	11072	1	· Rollenlager	
16	897387	1	· Spannring	
17	944970	X	· Nachstellblech	DI=1,60MM
18	944522	X	· Nachstellblech	DI=0,05MM
	42981	X	· Nachstellblech	DI=0,10mm
	968057	X	· Nachstellblech	DI=0,20mm
	42980	X	· Nachstellblech	DI=0,35mm
19	907023	1	· Sicherungsscheibe	
20	906633	1	· Rundmutter	
21	183497	1	· Nadellager	
22	814164	1	· Mutter	
23	814165	1	· Scheibe	
24	875524	1	· Propellerwelle	
25	183390	1	· · Nadelrollenbuchse	
26	832548	1	· Pumpenrotor	
27	914474	1	· Nutring	
28	181366	1	· Kugellager	
29	944561	X	· Nachstellblech	DI=0,05MM
	944562	X	· Nachstellblech	DI=0,10mm
	851767	X	· Nachstellblech	DI=0,20mm
30	832725	1	· Druckring	
31	953449	6	· Stiftschraube	
32	955825	6	· Sechskantmutter	
33	907025	1	· Sicherungsscheibe	
34		1	· Rundmutter	
35	925261	2	· O-ring	
36	897426	2	· Dichtring	
37	941812	2	· Inbusschraube	
38	875815	1	· Zinkringsatz	
39	941809	2	· · Inbusschraube	
40	839423	1	· Seilabschneider	
41	850785	1	· Propelleruegel	
42	851261	1	· Abstandscheibe	
43	850888	1	· Kunststoffscheibe	
44	850889	1	· Schraube	
45	839354	1	· Stopfen	
46	955974	1	· O-ring	
47	814482	1	· Ölsieb	
48	925256	1	O-ring	
49	850304	1	Schiebemuffe	
50	941810	4	Inbusschraube	
51	853095	4	Scheibe	

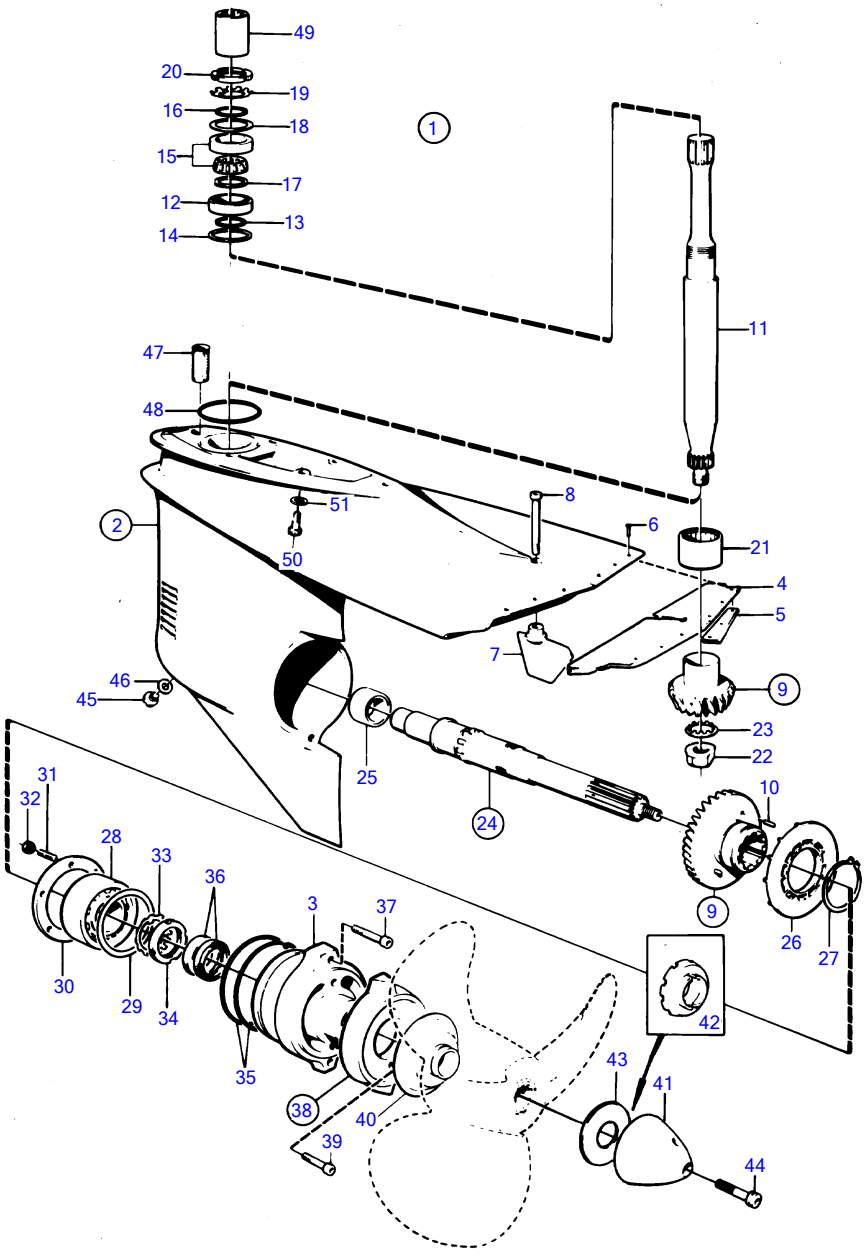
49
20
19
16
18
15
17
12
13
14
1
11
47
48
8
51
6
2
21
50
4
5
7
9
46
45
23
22
25
24
10
31
32
28
33
36
3
37
9
26
27
30
29
34
35
42
43
41
38
40
39
44

7590

REF	TEILE NR	MNG	BESCHREIBUNG	ANMERKUNGEN
1	851875	1	Unteres getriebe	
2	851877	1	· Isolator	
3	839389	1	· · Lagergehäuse	
4	852644	1	· · Rückschlagventil	
5	852643	2	· · Befestigungsplatte	
6		6	· · NIET	
7	851452	1	· Seitenleitwerk	
8	959440	1	· Inbusschraube	
9	832624	1	· Zahnradsatz	UNTERS. 1,61:1
10	948407	X	· · Spannstift	
11	832555	1	· Vorgelegewelle	
12	183374	1	· Kugellager	
13	941832	X	· Nachstellblech	DI=0,05MM
	941833	X	· Nachstellblech	DI=0,20mm
14	832191	1	· Dichtung	
15	11072	1	· Rollenlager	
16	897387	1	· Spannring	
17	944970	X	· Nachstellblech	DI=1,60MM
18	944522	X	· Nachstellblech	DI=0,05MM
	42981	X	· Nachstellblech	DI=0,10mm
	42980	X	· Nachstellblech	DI=0,35mm
19	907023	1	· Sicherungsscheibe	
20	906633	1	· Rundmutter	
21	183497	1	· Nadellager	
22	814164	1	· Mutter	
23	814165	1	· Scheibe	
24	875524	1	· Propellerwelle	
25	183390	1	· · Nadelrollenbuchse	
26	832548	1	· Pumpenrotor	
27	914474	1	· Nutring	
28	181366	1	· Kugellager	
29	944561	X	· Nachstellblech	DI=0,05MM
	944562	X	· Nachstellblech	DI=0,10mm
	851767	X	· Nachstellblech	DI=0,20mm
30	832725	1	· Druckring	
31	953449	6	· Stiftschraube	
32	955825	6	· Sechskantmutter	
33	907025	1	· Sicherungsscheibe	
34		1	· Rundmutter	
35	925261	2	· O-ring	
36	897426	2	· Dichtring	
37	941812	2	· Inbusschraube	
38	875815	1	· Zinkringsatz	
39	941809	2	· · Inbusschraube	
40	839423	1	· Seilabschneider	
41	850785	1	· Propelleruegel	
42	851261	1	· Abstandscheibe	
43	850888	1	· Kunststoffscheibe	
44	850889	1	· Schraube	
45	839354	1	· Stopfen	
46	955974	1	· O-ring	
47	814482	1	· Ölsieb	
48	925256	1	O-ring	ENTHALTEN IN KOMPLETTAQ 290 ANTRIEB.
49	850304	1	Schiebemuffe	ENTHALTEN IN KOMPLETTAQ 290 ANTRIEB.
50	941810	4	Inbusschraube	ENTHALTEN IN KOMPLETTAQ 290 ANTRIEB.
51	853095	4	Scheibe	

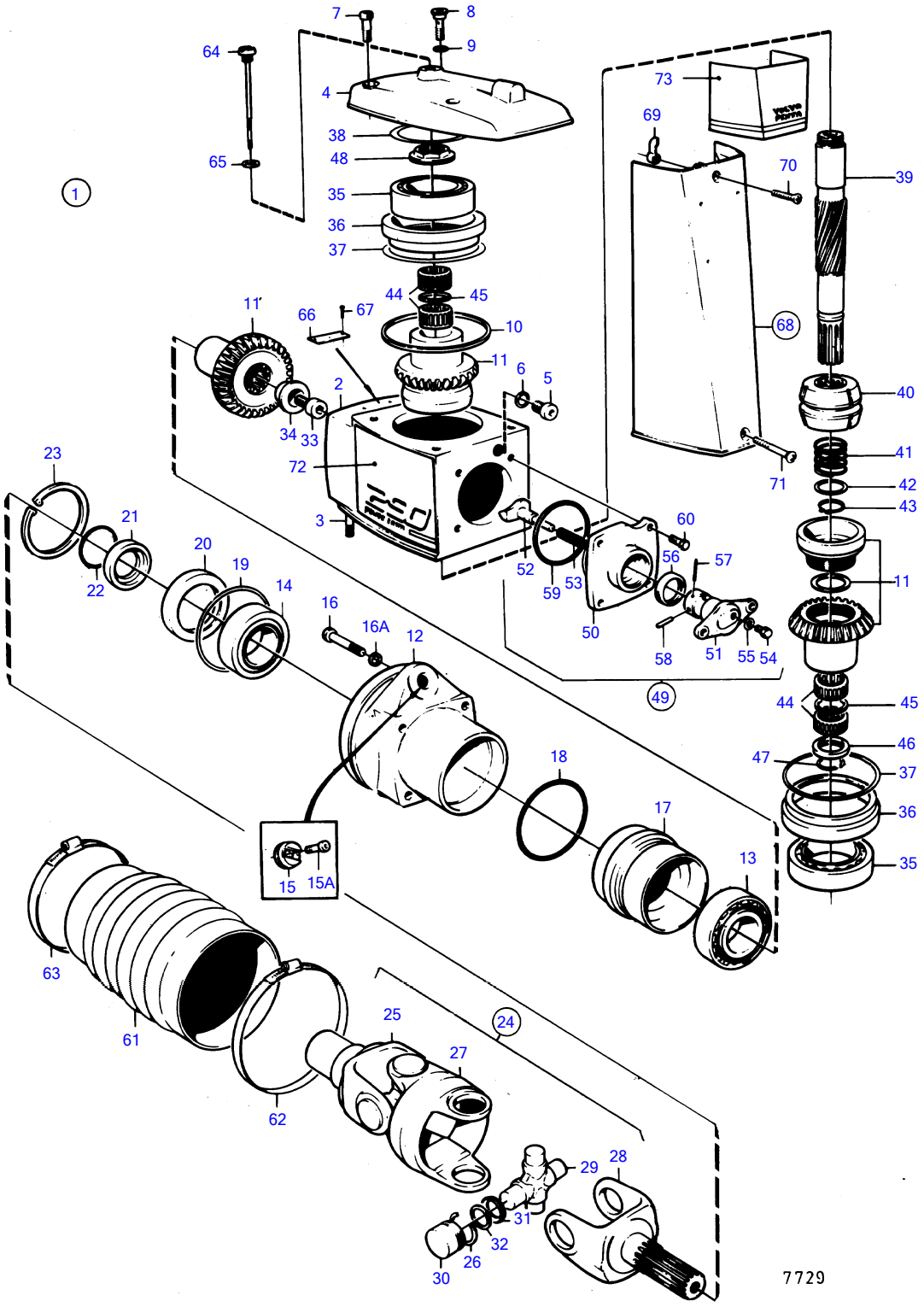
7729

REF	TEILE NR	MNG	BESCHREIBUNG	Siehe	ANMERKUNGEN
1	853070	1			
2	853041	1	· Isolator		
3	941814	2	· Stiftschraube		
4	832667	1	· Getriebegehäusedecke		
5	814179	1	· Stopfen		
6	897682	1	· Dichtung		
7	941807	3	· Inbusschraube		
8	814643	1	· Hohlschraube		
9	955989	1	· O-ring		
10	832669	1	· Dichtung		
11	853669	1	· Zahnradsatz		
12	853005	1	· Lagergehäuse		
13	183247	1	· · Rollenlager		
14	183668	1	· · Rollenlager		
15	852705	1	· Lagerzapfen		
15A	941807	2	· Inbusschraube		
16	956590	4	· Inbusschraube		
16A	942598	4	· Scheibe		
17	853484	1	· Vorspannhülse		
18	925095	1	· O-ring		
19	853034	X	· Nachstellblech		DI=0,1mm
	853035	X	· Nachstellblech		DI=0,15mm
	853036	X	· Nachstellblech		DI=0,35mm
20	839253	1	· Dichtring		
21	832675	1	· Scheibe		
22	956000	1	· O-ring		
23	914538	1	· Nutring		
24	853057	1	· Gelenk		
			bulletin P-44-1-5	P-44-1-5-EN	Kreuzgelenk
25	853561	1	· · Gelenkgabelsatz		
			bulletin P-44-1-5	P-44-1-5-EN	Kreuzgelenk
26	853331	1	· · · Sicherungsring		
27	897706	1	· · Einsatzstuck		
28	839026	2	· · Gabel		
29	853255	4	· · Achsstern		
30		8	· · · NADELLAGER		
31		8	· · · SCHUTZRING		
32		8	· · · KORKRING		
33		1	· Schraube		
34	853026	1	· Scheibe		
35	853542	2	· Kugellager		
36	832644	2	· Lagermuffe		
37	943869	X	· Nachstellblech		DI=0,05MM
	946179	X	· Nachstellblech		DI=0,10mm
	943870	X	· Nachstellblech		DI=0,20mm
38	967352	X	· Nachstellblech		DI=0,05MM
	943866	X	· Nachstellblech		DI=0,10mm
	943867	X	· Nachstellblech		DI=0,20mm
	943868	X	· Nachstellblech		DI=0,40mm
39	897385	1	· Welle		
40	814601	1	· Schubhülse		
			bulletin P-44-1-8	P-44-1-8-EN	Schaltmechanismus, Schaltkegel & Schaltschuh
			bulletin P-44-1-18	P-44-1-18-EN	Shift Cone
41	813970	1	· Feder		
42	26411	1	· Nachstellblech		
43	951077	1	· Nutring		
44	181359	4	· Nadelrollenkäfig		
45		2	· Abstandring		
46	897313	1	· Abstandring		
47	897312	2	· Sicherungsring		
48	839332	1	· Mutter		DI=2,00MM
	839333	1	· Mutter		DI=2,37MM
	839334	1	· Mutter		DI=2,65MM
49	839504	1	· Schaltmechanismus		
50	839505	1	· · Lagergehäuse		
51	897816	1	· ·		
			bulletin P-44-1-7	P-44-1-7-EN	Schaltmechanismus, exzentrischer Kolben
52	814603	1	· · Mitnehmerbolzen		
53	814184	1	· · Feder		
54	897711	1	· · Schraube		

REF	TEILE NR	MNG	BESCHREIBUNG	Siehe	ANMERKUNGEN
55	897871	4	▪ ▪ Nachstellblech		
56	958838	1	▪ ▪ Dichtring		
57	951924	1	▪ ▪ Spannstift		
58	942871	1	▪ ▪ Splintbolzen		
59	925093	1	▪ ▪ O-ring		
60	940169	4	▪ Sechskantschraube		
61	875826	1	▪ Balgsatz		(875256)
62	853013	1	▪ ▪ Schlauchschelle		
63	853012	1	▪ ▪ Schlauchschelle		
64	839351	1	▪ Ölmessstab		
65	955974	1	▪ O-ring		
66		1	▪ Schild		
67	804269	2	▪ Durchsetzschraube		
68	832570	1	▪ Schutzdeckel		
69	897873	1	▪ Sperre		
70	943218	1	▪ Kreuzschlitzschraube		
71	941816	1	▪ Kreuzschlitzschraube		
72	853031	1	▪ Schild		P
	853030	1	Schild		STB.
73	853029	1	Schild		

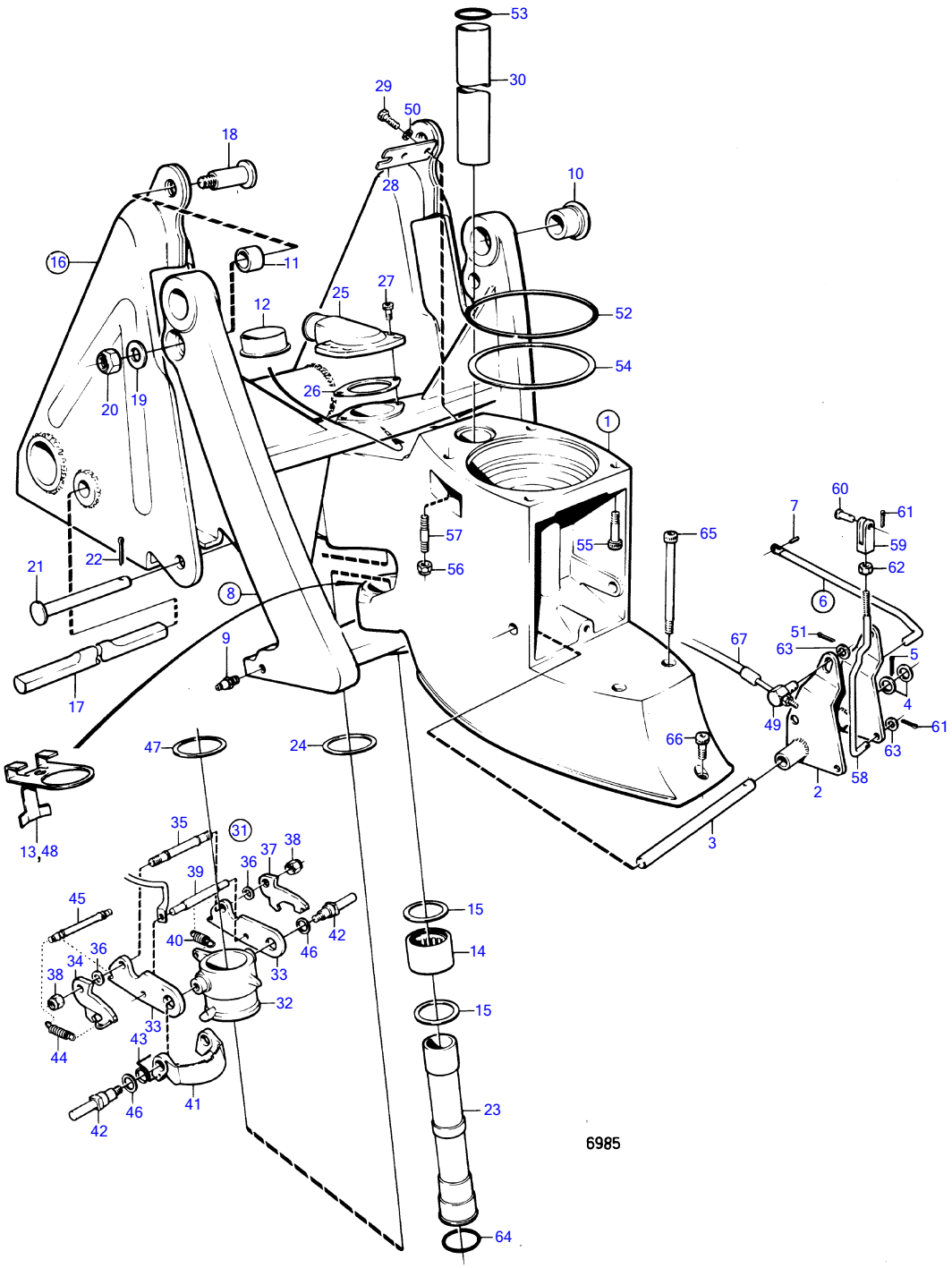
53
30
29
50
18
28
10
16
11
25
27
12
52
54
20
19
26
1
60
7
61
57
55
65
59
56
62
21
22
6
8
51
67
63
5
9
4
17
49
61
47
24
66
63
58
2
13,48
3
35
31
38
37
36
39
15
45
40
42
14
34
36
46
38
33
32
15
33
43
44
41
46
23
42
6985
64

REF	TEILE NR	MNG	BESCHREIBUNG	Siehe	ANMERKUNGEN
1	852851	1	Zwischengehäuse		
2	897829	1	· Getriebeteil		
3	897447	1	· Welle		
4	897511	2	· Scheibe		
5	17253	1	· Splint		
6	851412	1	·		
7	967556	1	· · Spannstift		
8	852869	1	Gabel		
9	940194	1	· Schmiernippel		
10	853223	2	Buchse		
11	852912	2	· Buchse		
12	853062	1	· Lagerbuchse		
13	851426	1	Führungsscheibe		
14	183391	1	Nadelrollenbuchse		
15	181620	2	Dichtring		
16	853310	1	Zylinderstütze		PZ29501175-
17		1	· WELLE		
18	853308	2	Ansatzschraube		PZ29501175-
19	853071	2	Scheibe		
20	946672	2	Sicherungsmutter		
21	853309	2	Splintbolzen		PZ29501175-
22	967707	2	Splint		
23	814386	1	Lenkspindel		
24	897696	2	Scheibe		
25	851766	1	Schlauchanschluss		
26	814356	1	Dichtung		
27	941813	2	Inbusschraube		
28	853078	1	Leitungsträger		
29	940168	2	Sechskantschraube		
30	897644	1	Rohr		
31	851422	1	Rückfahrsperre		
32	851402	1	· Lagermuffe		
33	814391	2	· Sperre		
34	814392	1	· Karabinerhaken		
35	814419	1	· Welle		
36	814422	2	· Abstandscheibe		
37	814393	1	· Karabinerhaken		
38	943197	2	· Sicherungsmutter		
39	851424	1	· Abstellhebel		
40	832534	1	· Feder		
41	851403	1	· Sperrklinke		
42	851423	2	· Spindel		
43	814396	1	· Feder		
44	814332	1	· Feder		
45	814399	1	· Welle		
46	943194	2	· Scheibe		
47	814390	1	Kunststoffscheibe		
48	851426	1	Führungsscheibe		
49	804312	1	Würfel		
50	940191	2	Scheibe		
51	17276	1	Splint		
52	925259	1	O-ring		
53	125017	2	O-ring		
54	967352	X	Nachstellblech		DI=0,05MM
	943866	X	Nachstellblech		DI=0,10mm
	943867	X	Nachstellblech		DI=0,20mm
	943868	X	Nachstellblech		DI=0,40mm
55	941807	2	Inbusschraube		
56	941885	2	Sicherungsmutter		
57	941814	2	Stiftschraube	17099	
58	897448	1	Schaltstange		
59	813954	1	Gabel		
60	192662	1	Splint		
61	17253	2	Splint		
62	940190	1	Sechskantmutter		
63	940191	2	Scheibe		
64	941820	1	O-ring		
65	941808	2	Inbusschraube		
66	941809	1	Inbusschraube		
67		X	SCHALTKABEL		SIEHE GRUPPE 9

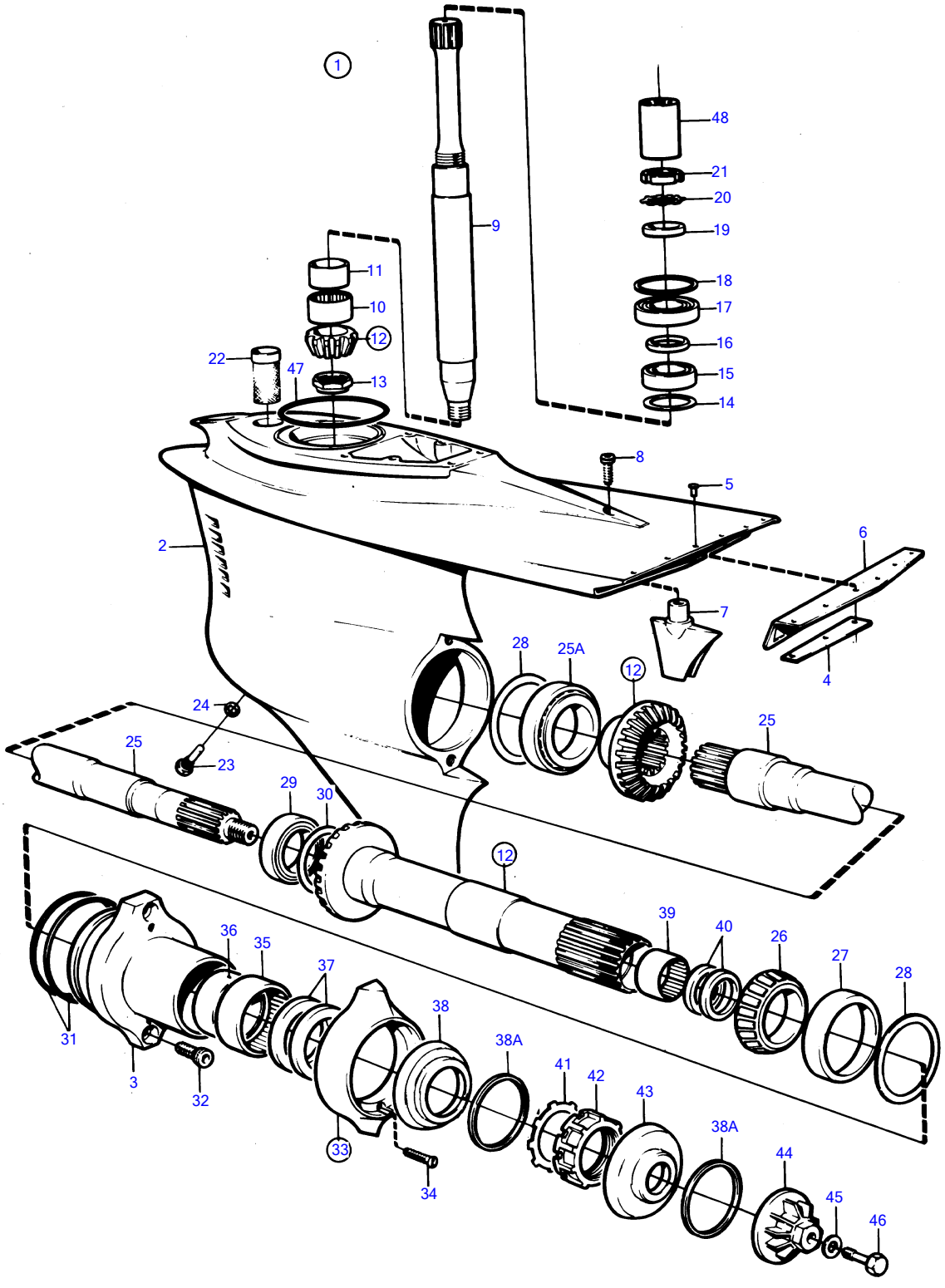
1
48
21
20
19
9
18
11
17
10
16
12
22
47
15
13
14
8
5
2
6
7
4
28
25A
12
24
25
25
23
29
30
12
39
40
36
35
26
27
28
37
38
31
38A
41
42
43
3
32
38A
44
33
45
34
46

7718

REF	TEILE NR	MNG	BESCHREIBUNG	ANMERKUNGEN
1	852193	1	Unteres getriebe	AE, UNTERS. 1,95:1
2	852194	1	· Isolator	
3	852456	1	· · Lagergehäuse	
4	852643	2	· · Befestigungsplatte	
5	948338	6	· · Blindniet	
6	852644	1	· · Rückschlagventil	
7	852646	1	· Seitenleitwerk	
8	941817	1	· Inbusschraube	
9	852183	1	· Vorgelegewelle	
10	184654	1	· Nadelrollenbuchse	
11	184682	1	· Innenring	
12	852174	1	· Triebsatz	UNTERS. 1,95:1
13	852212	1	· Mutter	
14	941832	X	· Nachstellblech	DI=0,05MM
	941833	X	· Nachstellblech	DI=0,20mm
15	183374	1	· Kugellager	
16	944970	X	· Nachstellblech	DI=1,60MM
17	11072	1	· Rollenlager	
18	944522	X	· Nachstellblech	DI=1,0mm
	42981	X	· Nachstellblech	DI=0,10mm
	968057	X	· Nachstellblech	DI=0,2mm
	42980	X	· Nachstellblech	DI=0,35mm
19	897387	1	· Spannring	
20	907023	1	· Sicherungsscheibe	
21	906633	1	· Rundmutter	
22	814482	1	· Ölsieb	
23	852904	1	· Magnetstopfen	
24	955974	1	· O-ring	
25	852181	1	· Propellerwelle	
25A	11044	1	· Rollenlager	
26	184690	1	· Innenring	
27		1	· Becher	
28	967352	X	· Nachstellblech	DI=0,05MM
	941823	X	· Nachstellblech	DI=0,10mm
	967351	X	· Nachstellblech	DI=0,15mm
	941824	X	Nachstellblech	DI=0,20mm
	941825	X	Nachstellblech	DI=0,4mm
29	184691	1	· Rollenlager	
30	81374	X	· Nachstellblech	DI=0,10mm
	81375	X	· Nachstellblech	DI=0,15mm
	81376	X	· Nachstellblech	DI=0,35mm
31	925258	2	· O-ring	
32	941812	2	· Inbusschraube	
33	875821	1	· Zinkringsatz	
		1	· · ZINKRING	
34	966808	2	· · Schraube	
35	183859	1	· Nadelrollenbuchse	
36	184683	1	· Innenring	
37	851407	2	· Dichtring	
38	853440	1	· Seilabschneider	VORDERE, (852198)
38A	853584	2	Kunststoffscheibe	(853447)
39	183272	1	· Nadelrollenbuchse	
40	851406	2	· Dichtring	
41	852197	1	· Schliesskeil	
42	852196	1	· Propellermutter	
43	853441	1	· Seilabschneider	HINTERE, (852206)
44	852201	1	· Propellermutter	
45	941670	1	· Scheibe	
46	852216	1	· Sicherungsschraube	
47	925256	1	O-ring	ENTHALTEN IN DUOPROPANTRIEB KOMPLETT.
48	850304	1	Schiebemuffe	ENTHALTEN IN DUOPROPANTRIEB KOMPLETT.

AQ200D

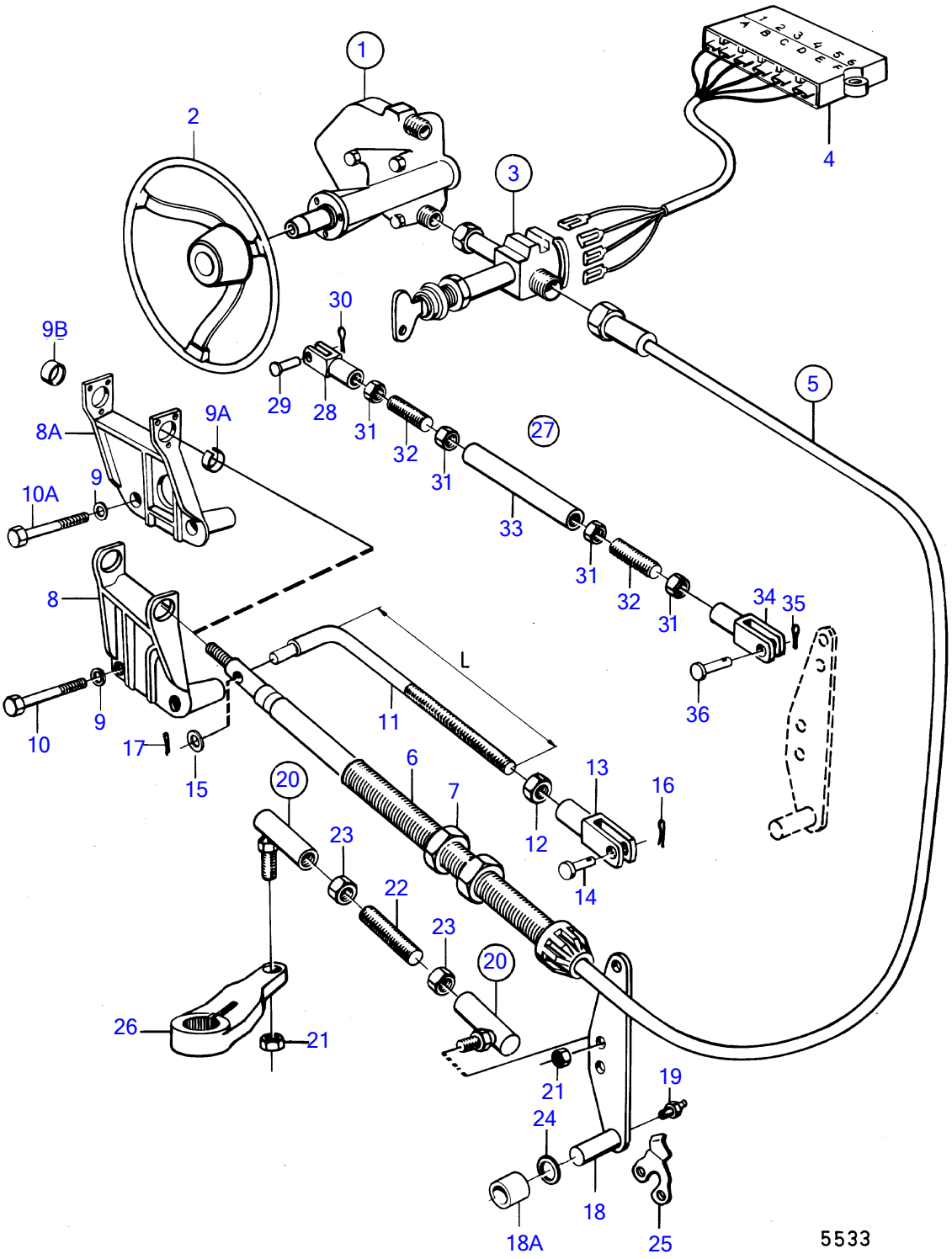
1
2
3
4
5
30
9B
29
28
31
32
31
27
8A
9A
9
10A
33
31
32
31
34
35
8
36
L
11
10
9
17
15
6
7
20
13
16
12
14
23
22
23
20
26
21
21
19
24
18
18A
25
5533

AQ200D

REF	TEILE NR	MNG	BESCHREIBUNG	Siehe	ANMERKUNGEN
1	850809	1	Steuerkopf		
			▪	17125	
2	850936	1	Lenkrad		(814138)
3		1	Lenkschloss		
			▪	17126	
4		1	Verlängerungskabel		
5	853185	X	Lenkkabel		L=3000MM
	850811	X	Lenkkabel		L=3300MM
	853188	X	Lenkkabel		L=3750 MM
	853189	X	Lenkkabel		L=4000 MM
	853190	X	Lenkkabel		L=4250mm
	850815	X	Lenkkabel		L=4500MM
	850816	X	Lenkkabel		L=4800MM
	853193	X	Lenkkabel		L=5000 MM
	853194	X	Lenkkabel		L=5500MM
	853195	X	Lenkkabel		L=6100MM
	828866	X	Lenkkabel		L=6750mm
	853287	X	Lenkkabel		L=8000 MM
	853288	X	Lenkkabel		L=8500MM
6	850771	1	Halterung		(835693)
7	850778	4	Mutter		(955861)
8		1	HALTER		ERS. VON 1ST.KONSOLE 850958, 2ST.SCHRAUBE 955541, 1ST.BUCHSE 850959, 1ST.BUCHSE 850960.
8A		1	Führungsbock		
9	942336	2	Federscheibe		
9A		1	Buchse		
9B		1	Buchse		
10	955542	2	Sechskantschraube		L=83MM
10A	955541	2	Sechskantschraube		L=76MM
11		1	Gelenkstange		L=318MM
		1	Gelenkstange		L=195MM
12	940154	1	Sechskantmutter		
13	956511	1	Gabel		
14	913158	1	Splintbolzen		
15	940097	1	Scheibe		
16	907856	1	Splint		
17	964960	1	Splint		
18		1	Gelenkhebel		(850480)
18A	850653	1	Buchse		SIEHE GRUPPE 4A
19	914169	1	Schmiernippel		
20		2	Kugelgelenksatz		
21	851326	2	▪ Mutter		
22	850736	1	Schaltstange		
23	940152	2	Sechskantmutter		
24	955906	1	Scheibe		
25	850489	1	Abstellhebel		
26	850488	1	Lenkhebel		SIEHE GRUPPE 4A
27		1	Gelenkstrebe		NUR FÜR DOPPELINSTALLATION., EINSTELLBAR ZWISCHEN 610-970 MM.
28	956511	1	▪ Gabel		
29	913158	1	▪ Splintbolzen		
30	907856	1	▪ Splint		
31	940154	4	▪ Sechskantmutter		
32		2	▪ Stange		
33		1	▪ Rohr		L=560MM
		1	▪ Rohr		NUR ENTHALTEN IN 850776., L=360MM
34	956511	1	▪ Gabel		
35	907856	1	▪ Splint		
36	913158	1	▪ Splintbolzen		

AQ200D

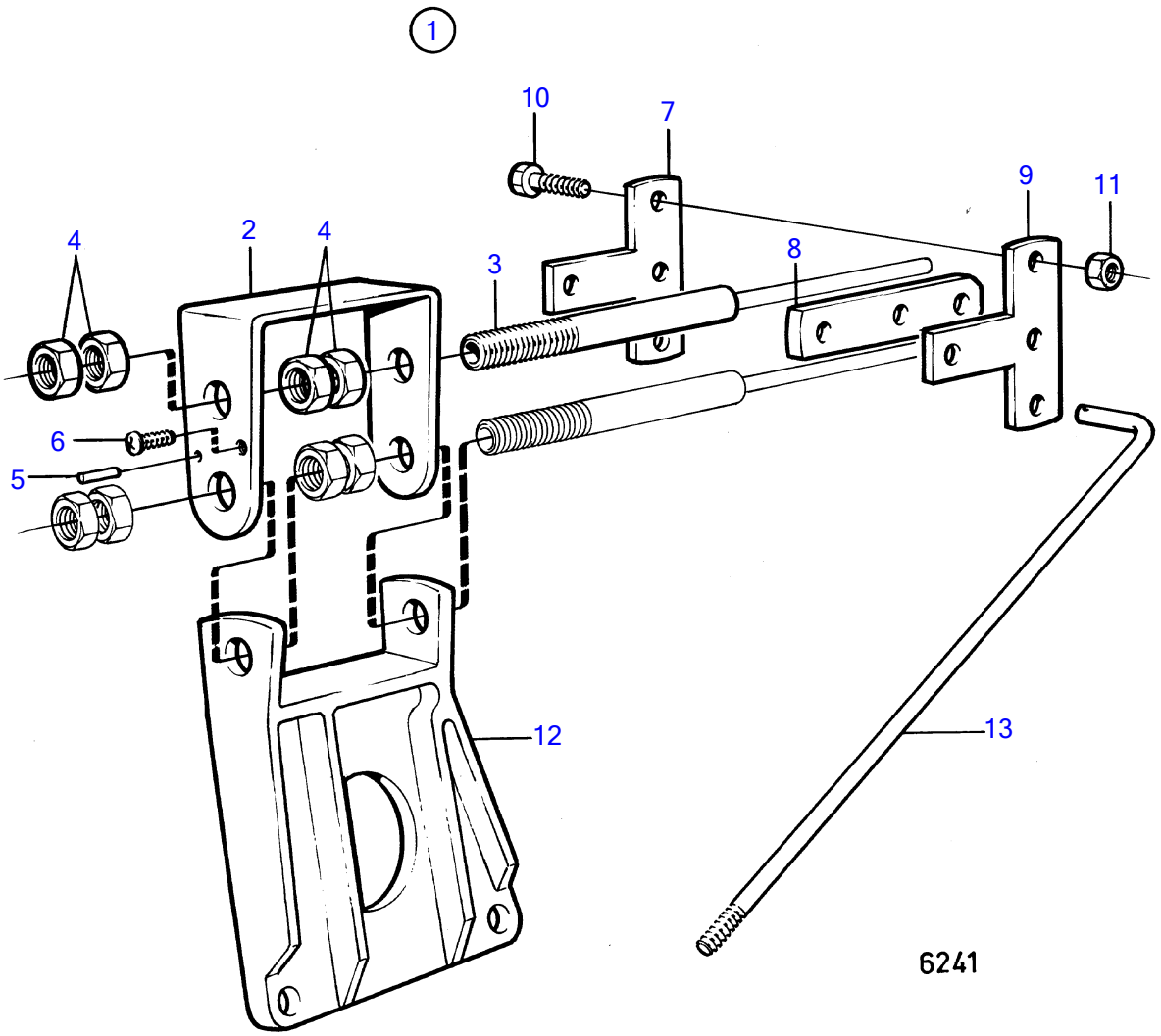

AQ200D

REF	TEILE NR	MNG	BESCHREIBUNG	Siehe
1		1	Einbausatz	
2		1	· HALTER	
3	850771	1	· Halterung	
4	850778	4	· Mutter	
5		1	· Spannstift	
6		1	· SCHRAUBE	
7		1	· T-nippel	
8		1	· Mittelteil	
9		1	· T-nippel	
10	955535	3	· Sechskantschraube	
11	950364	3	· Sicherungsmutter	
12		1	HALTER	17114
13		1	VERBINDUNGSSTANGE	17114

AQ200D

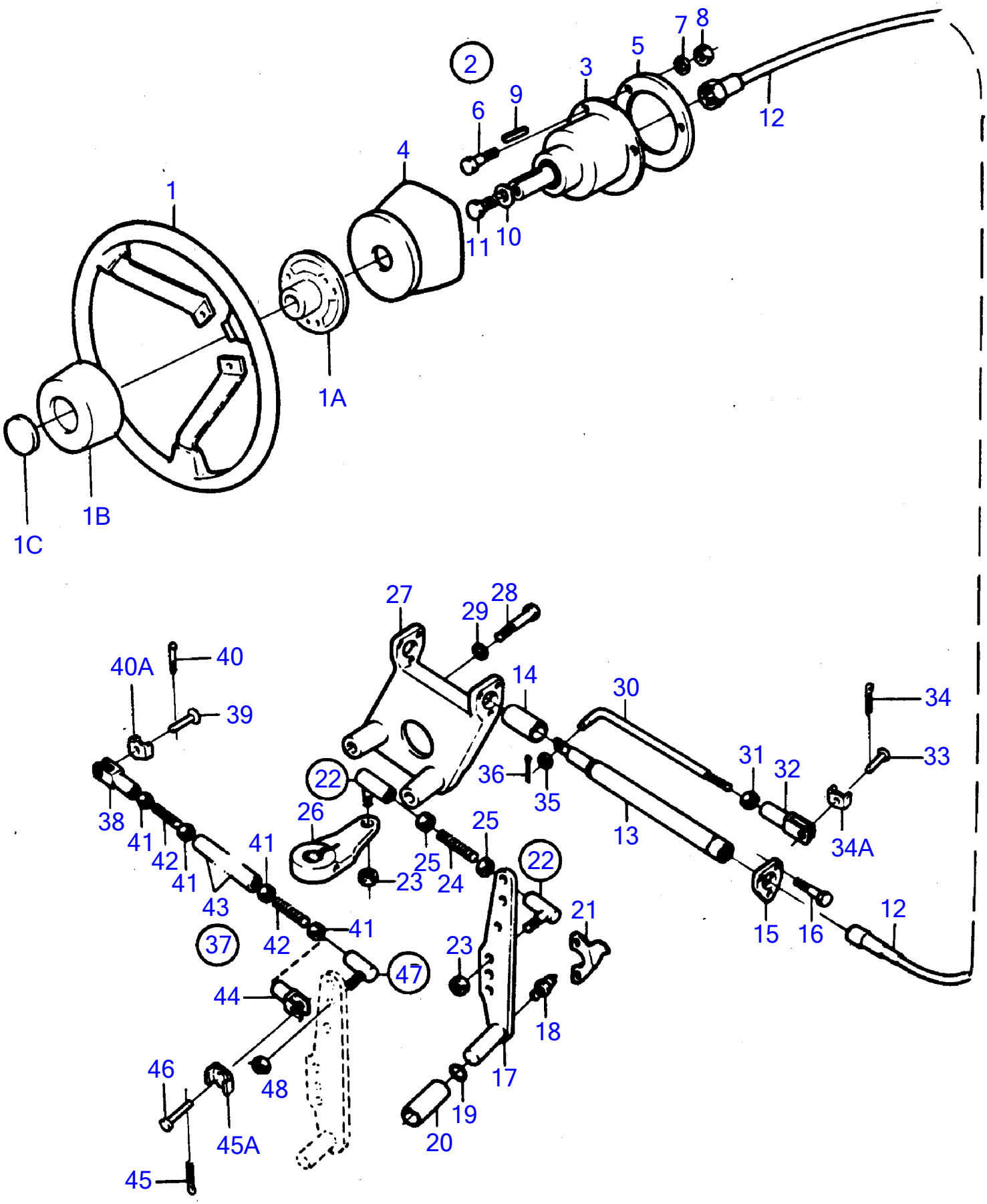
1
1A
1B
1C
2
3
4
5
6
7
8
9
10
11
12
13
14
15
16
18
19
20
21
22
23
24
25
26
27
28
29
30
31
32
33
34
34A
35
36
37
38
39
40
40A
41
42
43
44
45
45A
46
47
48

AQ200D

REF	TEILE NR	MNG	BESCHREIBUNG	ANMERKUNGEN
1	850936	1	Lenkrad	
1A		1	· Lenkradnabe	
1B		1	· Lenkradpolster	
1C		1	· Emblem	
2		1	Lenkgetriebe	
3		1	· STEUERZAHNRAD	
4		1	· Stoßfängerhaut	
5		1	· Scheibe	
6	940101	3	· Sechskantschraube	
7	955892	3	· Scheibe	
8	955781	3	· Sechskantmutter	
9		1	· Sperrkörper	
10		1	· Scheibe	
11	940148	1	· Sechskantschraube	
12		X	Lenkkabel	L= 800MM
		X	Lenkkabel	L=2750mm
		X	Lenkkabel	L=3000MM
		X	Lenkkabel	L=3250mm
		X	Lenkkabel	L=3500mm
		X	Lenkkabel	L=3750MM
		X	Lenkkabel	L=4000MM
		X	Lenkkabel	L=4250MM
		X	Lenkkabel	L=4500MM
		X	Lenkkabel	L=4750mm
		X	Lenkkabel	L=5000MM
		X	Lenkkabel	L=5250mm
		X	Lenkkabel	L=5500MM
		X	Lenkkabel	L=5750mm
		X	Lenkkabel	L=6000MM
		X	Lenkkabel	L=6500mm
		X	Lenkkabel	L=7000MM
		X	Lenkkabel	L=7500MM
		X	Lenkkabel	L=8000MM
13		1	Lenkzylinder	FÜR BACKBORDEINBAU.
		1	Lenkzylinder	FÜR STEUERBORDEINBAU.
14		1	· Abstandhülse	
15		1	· Scheibe	
16		3	· Sechskantschraube	
17		1	Gelenkhebel	(850480)
18	914169	1	Schmiernippel	
19	955906	1	Scheibe	
20	850653	1	Buchse	SIEHE GRUPPE 4A
21	850489	1	Abstellhebel	
22		2	Kugelgelenksatz	
23	851326	2	· Mutter	
24	850736	1	Schaltstange	
25	940152	2	Sechskantmutter	
26	850488	1	Lenkhebel	SIEHE GRUPPE 4A
27		1	Führungsbock	
28	955541	2	Sechskantschraube	
29	942336	2	Federscheibe	
30		1	Gelenkstange	
31	940154	1	Sechskantmutter	
32	956511	1	Gabel	
33	913158	1	Splintbolzen	
34	907856	1	Splint	
35	940097	1	Scheibe	
36	964960	1	Splint	
37		1	Gelenkstrebe	NUR FÜR DOPPELINSTALLATION., EINSTELLBAR ZWISCHEN 610-1000 MM
38	956511	1	· Gabel	
39	913158	1	· Splintbolzen	
40	907856	1	· Splint	
41	940154	4	· Sechskantmutter	
42		2	· Stange	
43		1	· Rohr	
44	956511	1	· Gabel	
45	907856	1	· Splint	
46	913158	1	· Splintbolzen	
47		1	· Kugelgelenk	
48	950386	1	· · Sicherungsmutter	NUR ENTHALTEN IN 850673.

AQ200D

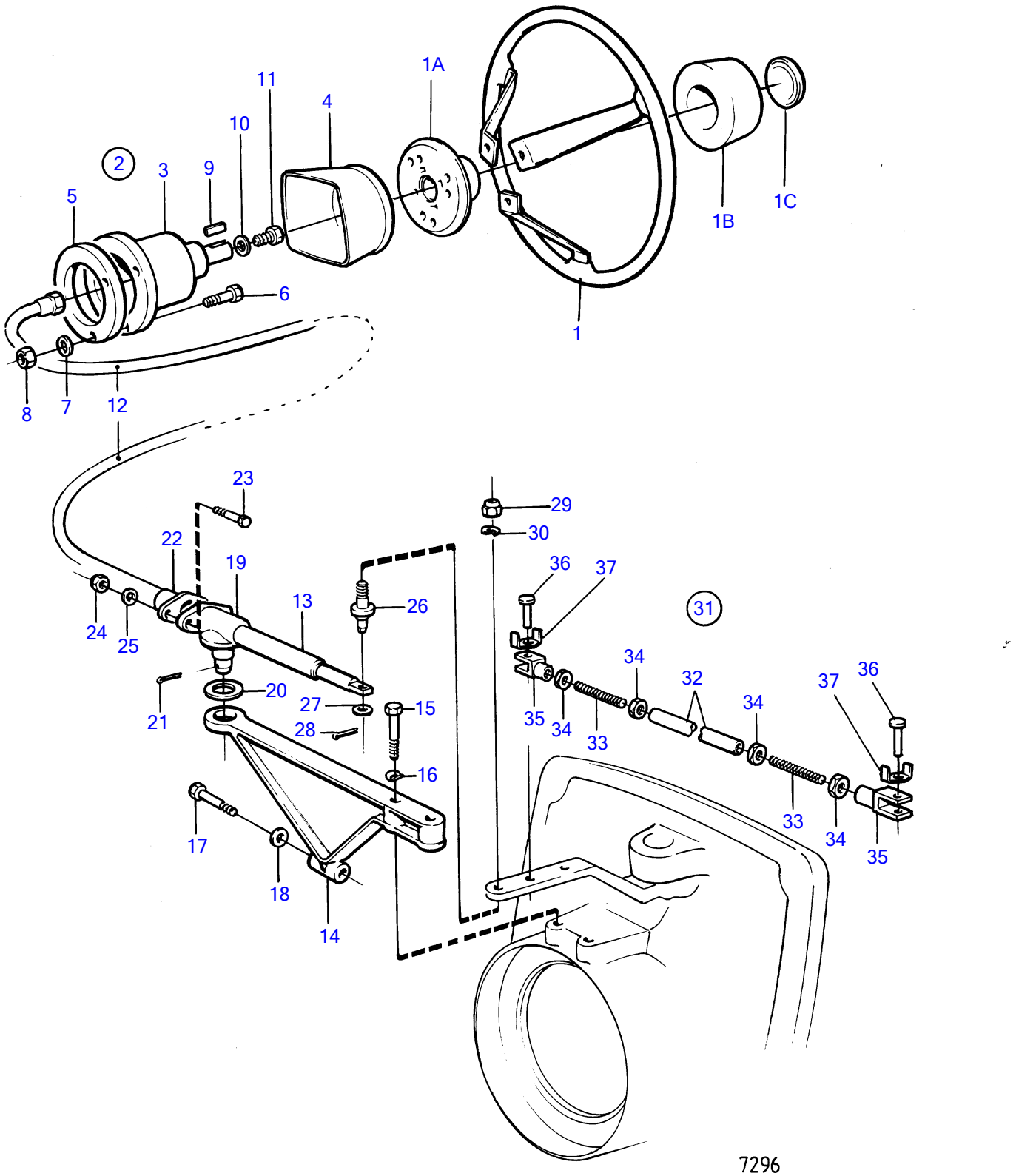
1A
11
4
10
2
3
9
5
1B
1C
6
1
8
7
12
23
29
30
22
19
36
37
31
13
26
24
25
34
32
37
36
21
20
27
15
35
34
33
34
28
16
33
34
35
17
18
14
7296

AQ200D

REF	TEILE NR	MNG	BESCHREIBUNG	ANMERKUNGEN
1	850936	1	Lenkrad	
1A		1	· Lenkradnabe	
1B		1	· Lenkradpolster	
1C		1	· Emblem	
2		1	Lenkgetriebe	
3		1	· STEUERZAHNRAD	
4		1	· Stoßfängerhaut	
5		1	· Scheibe	
6	940101	3	· Sechskantschraube	
7	941906	3	· Federscheibe	
8	955781	3	· Sechskantmutter	
9		1	· Sperrkörper	
10		1	· Scheibe	
11	940148	1	· Sechskantschraube	
12		X	Lenkkabel	L= 800MM
		X	Lenkkabel	L=2750mm
		X	Lenkkabel	L=3000MM
		X	Lenkkabel	L=3250mm
		X	Lenkkabel	L=3500mm
		X	Lenkkabel	L=3750MM
		X	Lenkkabel	L=4000MM
		X	Lenkkabel	L=4250MM
		X	Lenkkabel	L=4500MM
		X	Lenkkabel	L=4750mm
		X	Lenkkabel	L=5000MM
		X	Lenkkabel	L=5250mm
		X	Lenkkabel	L=5500MM
		X	Lenkkabel	L=5750mm
		X	Lenkkabel	L=6000MM
		X	Lenkkabel	L=6500mm
		X	Lenkkabel	L=7000MM
		X	Lenkkabel	L=7500MM
		X	Lenkkabel	L=8000MM
		X	Lenkkabel	L=8500MM
		X	Lenkkabel	L=9000MM
		X	Lenkkabel	L=9500MM
13		1	Lenkzylinder	FÜR STEUERBORDEINBAU.
		1	Lenkzylinder	FÜR BACKBORDEINBAU.
14		1	Führungsbock	
15	955324	2	Sechskantschraube	
16	941908	2	Federscheibe	
17	940142	1	Sechskantschraube	
18	960141	1	Scheibe	
19		1	Halterung	
20	955904	1	Scheibe	
21		1	Splint	
22		1	Verschlusskappe	
23	940101	2	Sechskantschraube	
24	963105	2	Sicherungsmutter	
25	949607	2	Federscheibe	
26	853077	1	Stiftschraube	
27	940097	1	Scheibe	
28	907844	1	Splint	
29	963108	1	Sicherungsmutter	
30	949608	1	Federscheibe	
31		1	Gelenkstrebe	NUR FÜR DOPPELINSTALLATION., EINSTELLBAR ZWISCHEN 610-970 MM.
32		1	· Rohr	
33		2	· Stange	
34	940154	4	· Sechskantmutter	
35	956511	2	· Gabel	
36	913158	2	· Splintbolzen	
37	853160	2	· Sicherungsscheibe	

AQ200D

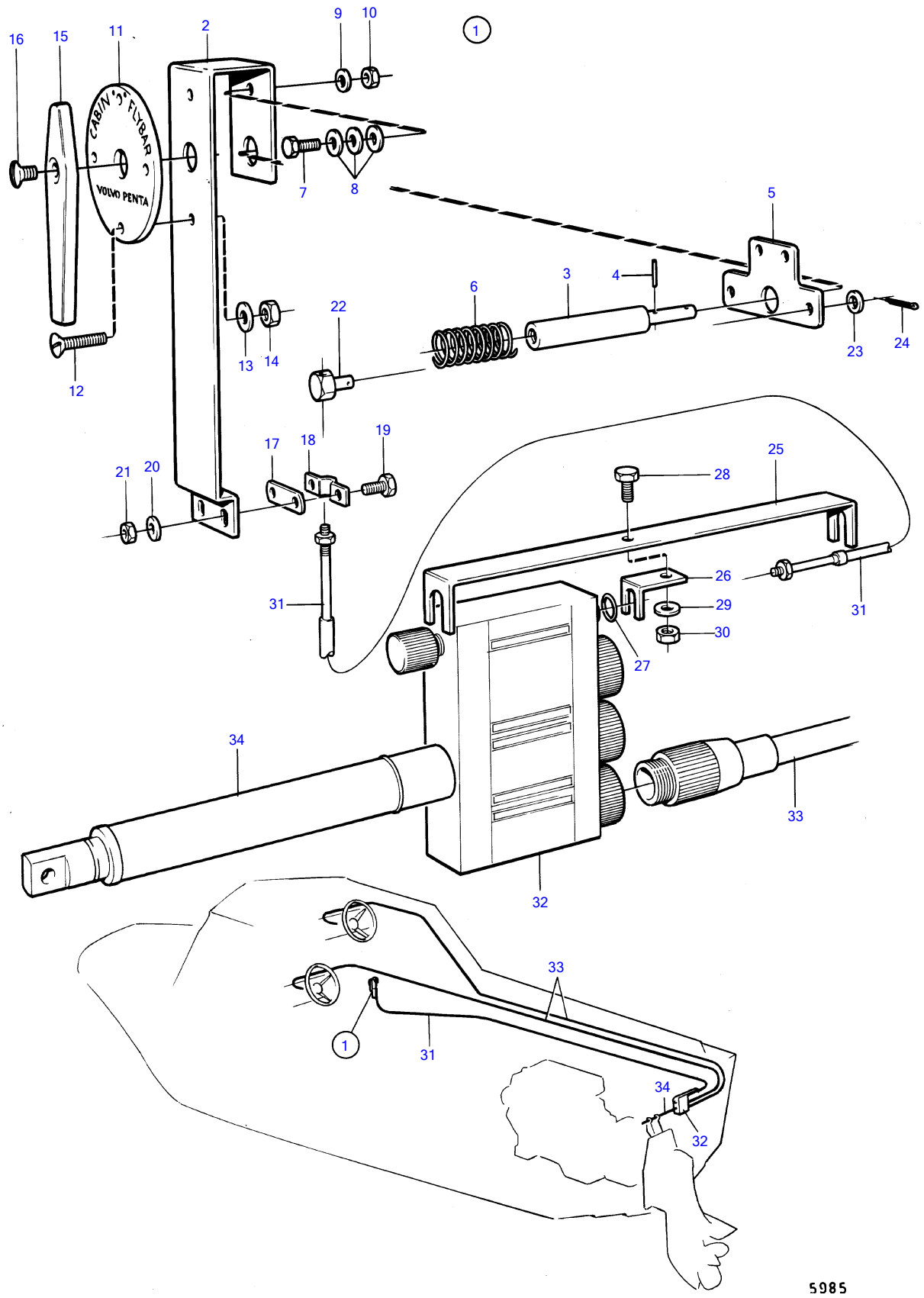
1
2
3
4
5
6
7
8
9
10
11
12
13
14
15
16
17
18
19
20
21
22
23
24
25
26
27
28
29
30
31
32
33
34
CABIN'S FLYBAR
VOLVO PENTA
5985

AQ200D

REF	TEILE NR	MNG	BESCHREIBUNG	Siehe	ANMERKUNGEN
1		1	Steuervorrichtung		
2		1	· Konsole		
3		1	· Welle		
4		2	· Spannstift		
5		1	· Hebel		
6		1	· Druckfeder		
7		1	· Inbusschraube		
8	960137	3	· Scheibe		
9	955945	1	· Zahnscheibe		
10	955779	1	· Sechskantmutter		
11		1	· Ring		
12		4	· Schraube		L=20MM ALT.
		4	· Schraube		L=30MM ALT.
		4	· Schraube		L=40MM ALT.
13		4	· Zahnscheibe		
14	955780	4	· Sechskantmutter		
15		1	· Handgriff		
16		1	· Schraube		
17	819068	1	· Scheibe		
18	21471054	1	· Konsole		
19		2	· Sechskantschraube		
20		2	· Zahnscheibe		
21	955780	2	· Sechskantmutter		
22	804312	1	· Würfel		
23	940191	1	· Scheibe		
24	907834	1	· Splint		(17276)
25		1	· Konsole		
26		1	· Konsole		
27	850418	1	· O-ring		
28		1	· Sechskantschraube		
29		1	· Zahnscheibe		
30	955780	1	· Sechskantmutter		
31	825765	X	Kaltstartregler		L=3300MM ALT.
			bulletin P-27-6-2	P-27-6-2-EN	Produktionsende - Halteleitungen
31	825764	X	Kaltstartregler		L=6900MM ALT.
			bulletin P-27-6-2	P-27-6-2-EN	Produktionsende - Halteleitungen
32		1	Verteilergetriebe		
33		X	STEUERKABEL STEUERZYLINDER	17116	
34		X		17116	

AQ200D, AQ200F

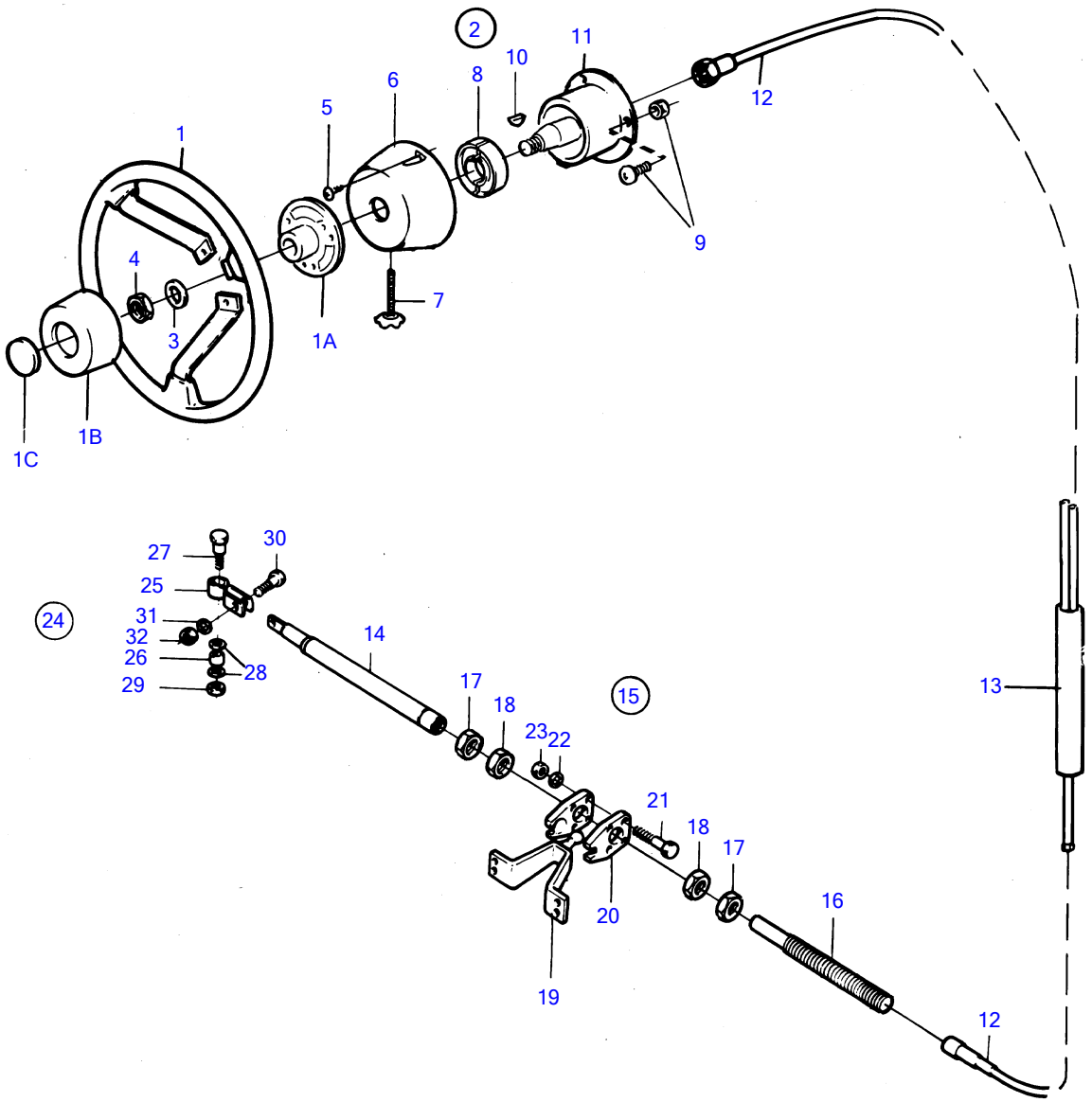

7533

AQ200D, AQ200F

REF	TEILE NR	MNG	BESCHREIBUNG	ANMERKUNGEN
1	850936	1	Lenkrad	
1A		1	· Lenkradnabe	
1B		1	· Lenkradpolster	
1C		1	· Emblem	
2	853182	1	Einbausatz	90°
	853183	1	Einbausatz	70°
3		1	· AUSGLEICHSCHEIBE	
4		1	· MUTTER	
5		2	· SCHRAUBE	
6		1	· DECKEL	
7		1	· BREMSSCHRAUBE	
8		1	· BREMSE	
9		4	· SCHRAUBE UND MUTTER	
10		1	· SCHLÜSSEL	
11	853181	1	Lenkgetriebe	
12	853185	X	Lenkkabel	L=3000MM
	853186	X	Lenkkabel	L=3250mm
	853187	X	Lenkkabel	L=3500mm
	853188	X	Lenkkabel	L=3750MM
	853189	X	Lenkkabel	L=4000MM
	853190	X	Lenkkabel	L=4250MM
	853191	X	Lenkkabel	L=4500MM
	853192	X	Lenkkabel	L=4750mm
	853193	X	Lenkkabel	L=5000MM
	853194	X	Lenkkabel	L=5500MM
	853195	X	Lenkkabel	L=6000MM
	853196	X	Lenkkabel	L=6500mm
	853197	X	Lenkkabel	L=7000MM
	853286	X	Lenkkabel	L=7500MM
	853287	X	Lenkkabel	L=8000MM
	853288	X	Lenkkabel	L=8500MM
	853289	X	Lenkkabel	L=9000MM
13		1		Nur für fly bridge.
14		1	Lenkzylinder	FÜR BACKBORDEINBAU.
		1	Lenkzylinder	FÜR STEUERBORDEINBAU.
15	853290	1		
16	850771	1	· Halterung	
17	850778	2	· Mutter	
18	853306	2	· Mutter	
19	851093	1	· Konsole	
20		2	· Halterung	
21	940101	4	· Sechskantschraube	
22	941906	4	· Federscheibe	
23	955781	4	· Sechskantmutter	
24	851122	1	· Kugelgelenksatz	
25		1	· · HALTER	
26		1	· · Muffe	
27		1	· · Ansatzschraube	
28	942551	2	· · Scheibe	
29		1	· · Sicherungsmutter	
30		1	· · Ansatzschraube	
31	941670	1	· · Scheibe	
32	966171	1	· · Sicherungsmutter	

AQ200D

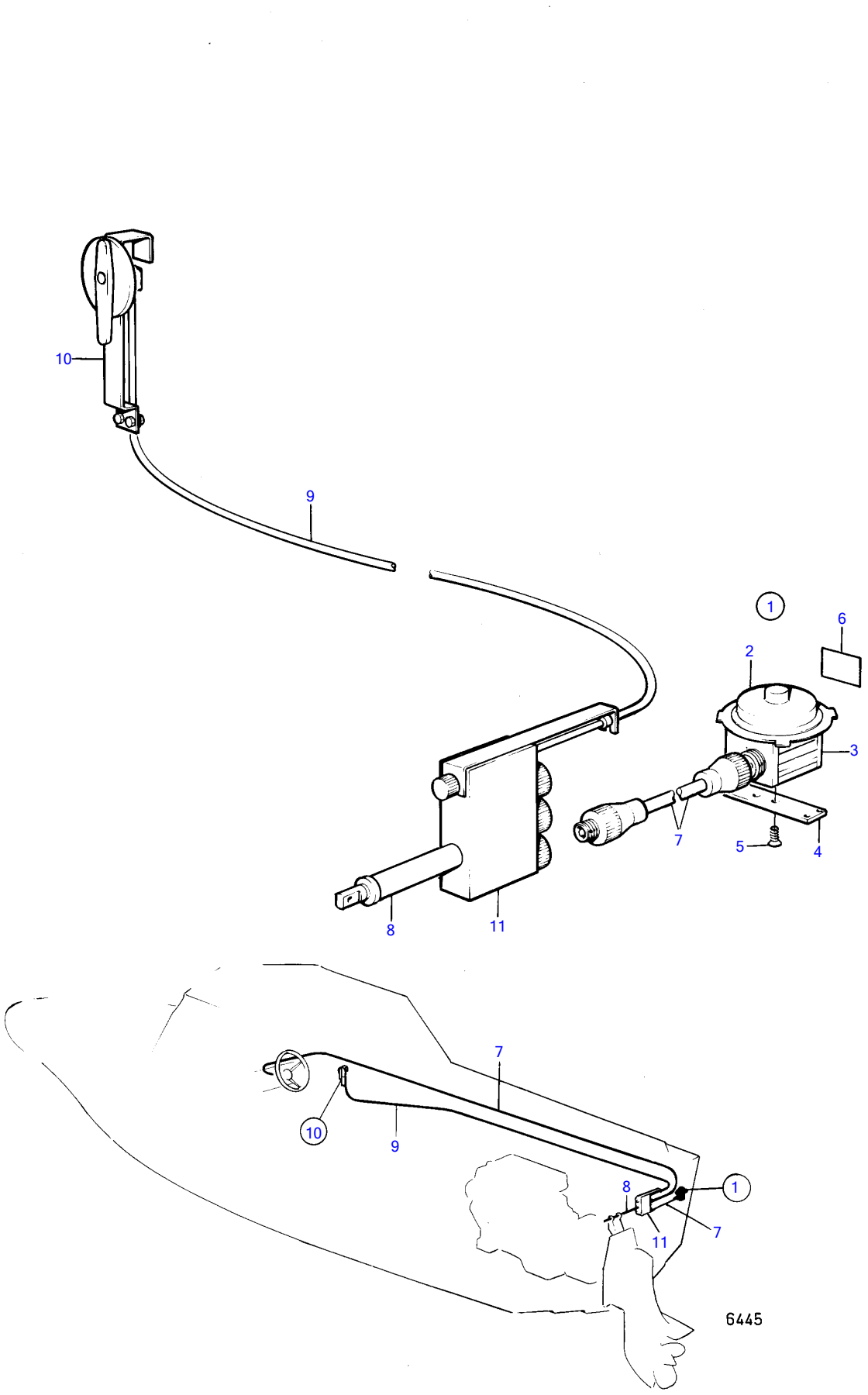

AQ200D

REF	TEILE NR	MNG	BESCHREIBUNG	Siehe	ANMERKUNGEN
1		1	Antriebsaggregat		
2		1	· Elektromotor		12V
3		1	· ZAHNRAD		
4		1	· HALTER		
5		2	· SCHRAUBE		
6		1	· AUFKLEBER		
7		X	STEUERKABEL STEUERZYLINDER	17116	
8		X		17116	
9	825765	X	Kaltstartregler		L=3300MM ALT.
			bulletin P-27-6-2	P-27-6-2-EN	Produktionsende - Halteleitungen
9	825764	X	Kaltstartregler		L=6900MM ALT.
			bulletin P-27-6-2	P-27-6-2-EN	Produktionsende - Halteleitungen
10		1	Steuervorrichtung	17118	
11		1	Verteilergetriebe	17118	

AQ200D

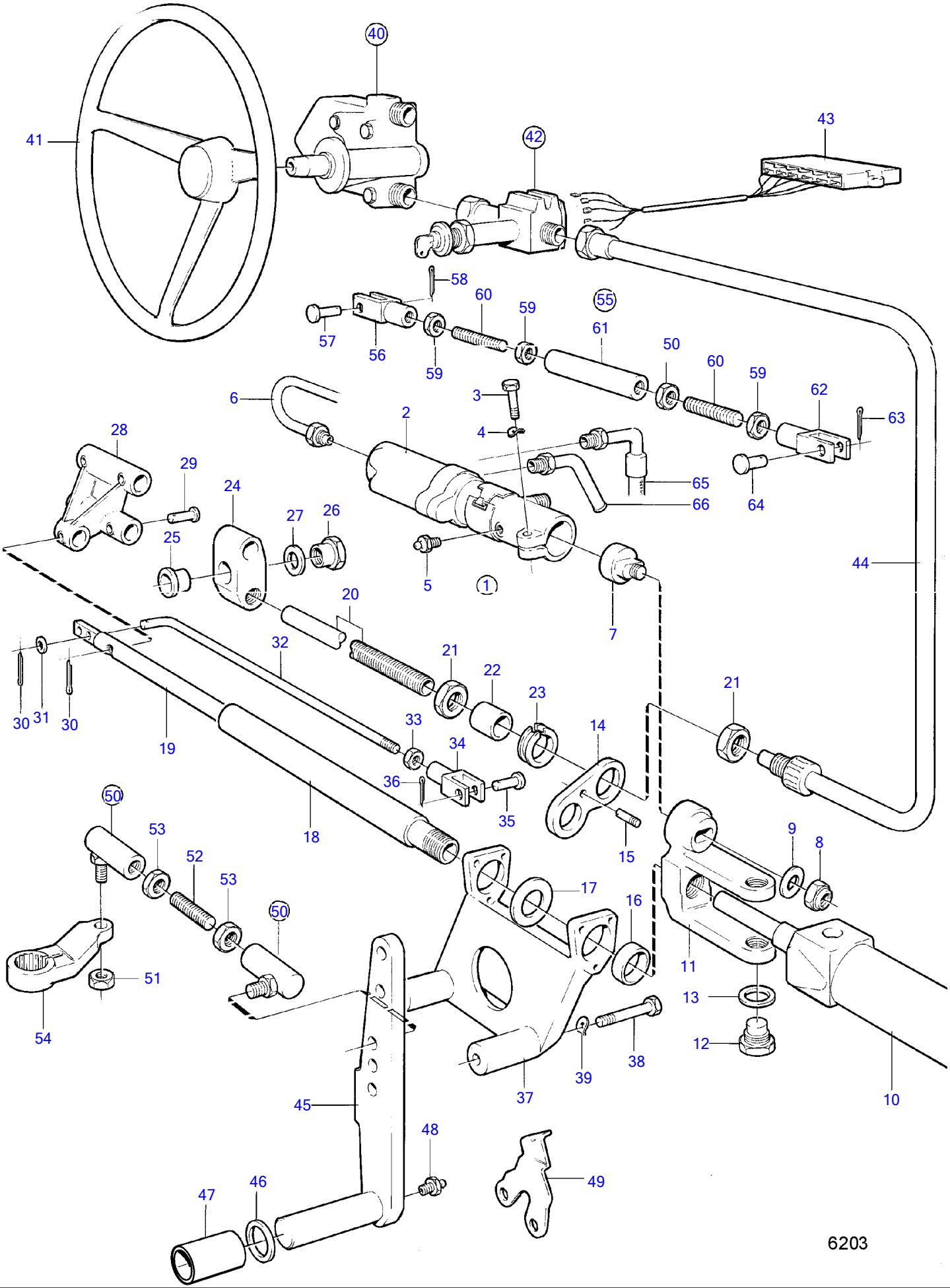
40
41
42
43
58
60
59
55
57
56
59
61
50
60
59
62
63
6
3
2
4
28
29
24
65
66
64
27
26
25
5
1
44
7
20
32
21
22
23
21
30
31
30
19
33
34
14
36
35
18
15
50
53
52
53
50
9
8
17
16
11
51
13
54
12
38
39
37
10
45
48
49
47
46
6203

AQ200D

REF	TEILE NR	MNG	BESCHREIBUNG	Siehe	ANMERKUNGEN
1		1	Zylinder		
2		1	· Servoventil	17122	
3	955535	1	· Sechskantschraube		
4	942336	1	· Federscheibe		
5		1	·		
6		1	· Druckölrohr		
		1	· Druckölrohr		
7		1	· Ansatzschraube		
8	950386	1	· Sicherungsmutter		
9	955898	1	· Scheibe		
10		1	· Druckölzylinder		
11		1	· Konsole		
12		2	· Ansatzschraube		
13	941912	2	· Federscheibe		
14		1	· Führung		
15		1	· Führungszapfen		
16		1	· Buchse		
17	955904	1	· Scheibe		
18		1	· Rohr		
19	851355	1	· Kolbenstange		
20	850771	1	· Halterung		FÜR FLY BRIDGE INSTALLATION 2ST.BEFESTIGUNGSROHRE 850771, FÜR FLYING BRIDGE INSTALLATION 2ST.BEFESTIGUNGSROHRE 850771 UND 6S T.MUTTER 850778 ANWENDEN
21	850778	2	· Mutter		
22		1	· Führungsrohr		
23		1	· Führungsbuchse		
24		1	· Konsole		
25		1	· Buchse		
26		1	· Ansatzschraube		
27	941914	1	· Federscheibe		
28		1	· Endstuck		
29		3	· Splintbolzen		
30	964960	5	· Splint		
31	940097	1	Scheibe		
32		1	Gelenkstange		
33	940154	1	Sechskantmutter		
34	956511	1	Gabel		
35	913158	1	Splintbolzen		
36	907856	1	Splint		
37		1	Führungsbock		
38	955541	2	Sechskantschraube		
39	942336	2	Federscheibe		
40	850809	1	Steuerkopf		
			·	17125	
41	850936	1	Lenkrad		
42		1	Lenkschloss		
			·	17126	
43		1	Verlängerungskabel		
44	853185	X	Lenkkabel		L=3000MM
	850811	X	Lenkkabel		L=3300MM
	853188	X	Lenkkabel		L=3750 MM
	853189	X	Lenkkabel		L=4000 MM
	853190	X	Lenkkabel		L=4250mm
	850815	X	Lenkkabel		L=4500MM
	850816	X	Lenkkabel		L=4800MM
	853193	X	Lenkkabel		L=5000 MM
	853194	X	Lenkkabel		L=5500MM
	853195	X	Lenkkabel		L=6000mm
	828866	X	Lenkkabel		L=6750mm
	853287	X	Lenkkabel		L=8000 MM
	853288	X	Lenkkabel		L=8500MM
45		1	Gelenkhebel		
46	955906	1	Scheibe		
47	850653	1	Buchse		SIEHE GRUPPE 4A
48	914169	1	Schmiernippel		
49	850489	1	Abstellhebel		
50		2	Kugelgelenksatz		
51	851326	2	· Mutter		
52	850736	1	Schaltstange		

AQ200D

REF	TEILE NR	MNG	BESCHREIBUNG	Siehe	ANMERKUNGEN
53	940152	2	Sechskantmutter		
54	850488	1	Lenkhebel		SIEHE GRUPPE 4A
55		1	Gelenkstrebe		NUR FÜR DOPPELINSTALLATION., EINSTELLBAR ZWISCHEN 610-970 MM.
56	956511	1	· Gabel		
57	913158	1	· Splintbolzen		
58	907856	1	· Splint		
59	940154	4	· Sechskantmutter		
60		2	· Stange		
61		1	· Rohr		L=560MM
		1	· Rohr		NUR ENTHALTEN IN 850776., L=360MM
62	956511	1	· Gabel		
63	907856	1	· Splint		
64	913158	1	· Splintbolzen		
65	851526	1	Druckschlauch, SCHLAUCH		L=1400 MM
				17122	
66		1	Schlauchkupplung	17122	

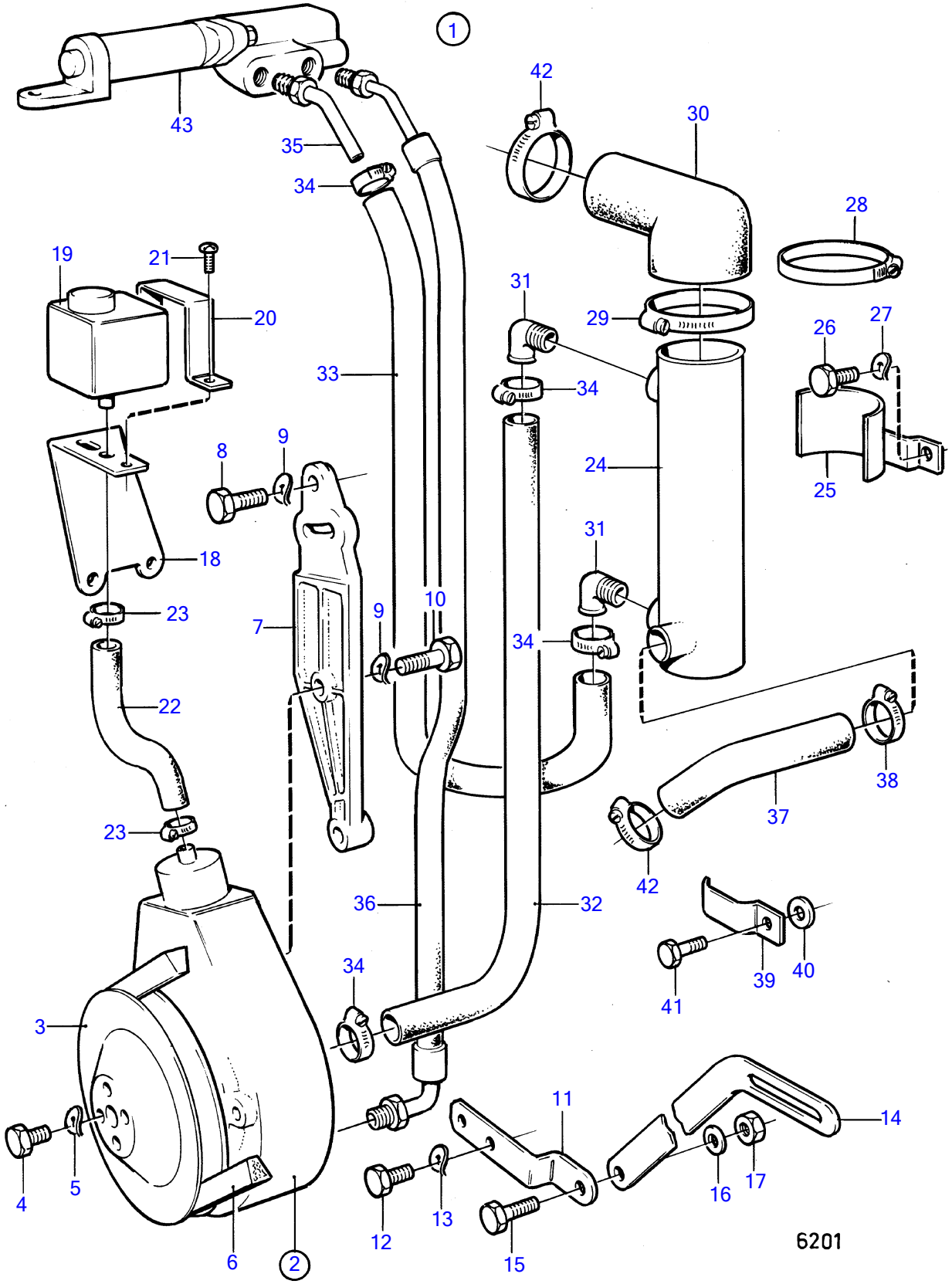
1
43
35
34
42
30
28
19
21
20
31
29
26
27
33
34
24
25
8
9
18
31
23
7
9
10
34
22
38
37
23
42
36
32
34
39
40
41
3
11
14
4
5
12
13
16
17
6
2
15
6201

AQ200D

REF	TEILE NR	MNG	BESCHREIBUNG	Siehe	ANMERKUNGEN
1		1	Servoölpumpesatz		
2	851698	1	· Servoölpumpe		ERS. VON 841984
			· ·	17124	
	841984	1	· Servoölpumpe		
			· ·	17124	
3	851714	1	· Zahnriemenscheibe		
4		4	· Schraube		
5	942336	4	· Federscheibe		
6	958485	1	· Riemen		
7		1	· Konsole		
8	955535	2	· Sechskantschraube		
9	942336	2	· Federscheibe		
10	955319	2	· Sechskantschraube		
11		1	· Befestigungsplatte		
12	940133	2	· Sechskantschraube		RÜH. AUSF.
	940148	2	· Sechskantschraube		SPÄT. AUSF.
13	942336	2	· Federscheibe		RÜH. AUSF.
	941908	2	· Federscheibe		SPÄT. AUSF.
14		1	· Stelleisen		
15	940115	1	· Sechskantschraube		
16	940097	1	· Scheibe		
17	950364	1	· Sicherungsmutter		
18		1	· Konsole		
19		1	· Behälter		
20		1	· Stelleisen		
21	950045	1	· Kreuzschlitzschraube		
22		X	· Schlauch		L=400MM
23	851685	2	· Schlauchschelle		
24		1	· Ölkühler		
25		1	· Konsole		
26	940133	2	· Sechskantschraube		
27	941908	2	· Federscheibe		
28	961671	1	· Schlauchschelle		
29	961673	1	· Schlauchschelle		
30	841920	1	· Schlauch		
31	944650	2	· Winkelnippel		
32	838311	X	· Rücklaufschlauch		(1228399)L=1320MM
33	838311	X	· Rücklaufschlauch		(1228399)L=630MM
34	851685	4	· Schlauchschelle		
35		1	· Schlauchkupplung	17121	
36	851526	1	· Druckschlauch, SCHLAUCH		L=1400 MM
				17121	
37		1	· · Schlauch		L=200 MM
38	961669	1	· · Schlauchschelle		
39		1	· · Verbindungsklemme		
40	823575	1	· · Abstandhülse		FÜR V6
41	940115	X	Sechskantschraube		SIEHE GRUPPE 2B
42	961669	X	Schlauchschelle		SIEHE GRUPPE 2B
43		1	Servoventil	17121	

AQ200D, AQ200F

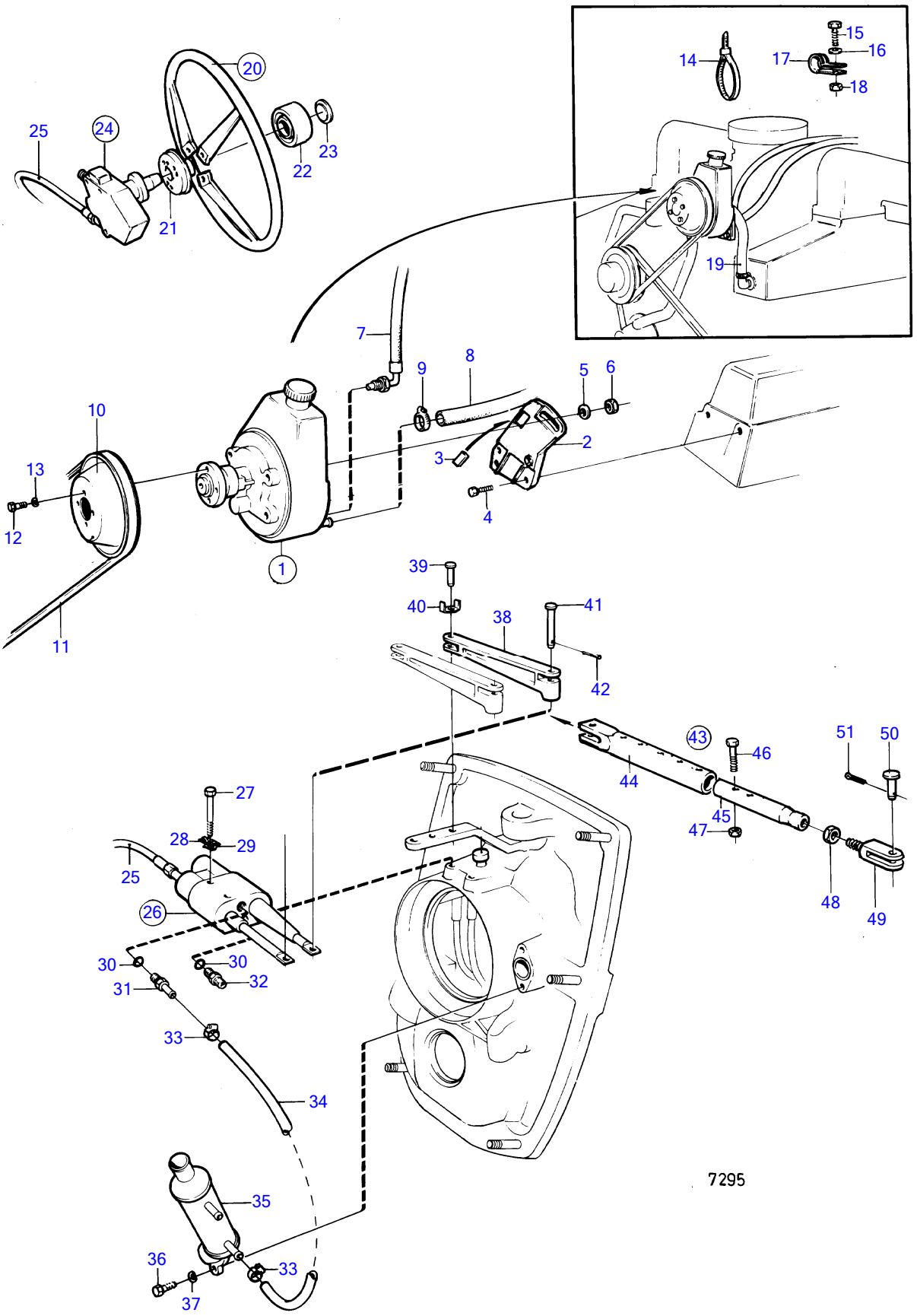

AQ200D, AQ200F

REF	TEILE NR	MNG	BESCHREIBUNG	Siehe	ANMERKUNGEN
1	838310	1	Servoölpumpe		
			▪	17124	
	855860	1	Servoölpumpe		
			▪	17124	
2		1	Konsole		
3	855868	1	Stützplatte		
4	955535	3	Sechskantschraube		
5		2	Scheibe		
6	963107	2	Sicherungsmutter		
7	855270	1	Druckschlauch		RÜH. AUSF.
	853454	1	Schlauch		SPÄT. AUSF.
8	838311	X	Rücklaufschlauch		L=1800 MM
9	961664	1	Schlauchschelle		
10	855353	1	Zahnriemenscheibe		
11	966387	1	Keilriemen		L=1050 MM
12	955293	4	Sechskantschraube		
13	941907	4	Federscheibe		
14	948210	X	Kabelschelle		
15	955512	1	Sechskantschraube		
16	955893	1	Scheibe		
17	949386	1	Verbindungsklemme		
18	955825	1	Sechskantmutter		
19	952970	X	Schlauch		L=500 MM
20	850936	1	Lenkrad		
21		1	▪ Lenkradpolster		
22		1	▪ Emblem		
23	853160	1	▪ Sicherungsscheibe		
24	850809	1	Steuerkopf		
			▪	17125	
25	853185	X	Lenkkabel		L=3000 MM
	850811	X	Lenkkabel		L=3300 MM
	853188	X	Lenkkabel		L=3750MM
	853189	X	Lenkkabel		L=4000MM
	853190	X	Lenkkabel		L=4250MM
	850815	X	Lenkkabel		L=4500mm
	850816	X	Lenkkabel		L=4800 MM
	853193	X	Lenkkabel		L=5000MM
	853194	X	Lenkkabel		L=5500mm
	853195	X	Lenkkabel		L=6000MM
	828866	X	Lenkkabel		L=6750MM
	853287	X	Lenkkabel		L=7900 MM
	853288	X	Lenkkabel		L=8500mm
26		1	Lenkzylinder		
			▪ Reparatursatz		
27	968247	2	Sechskantschraube		
28	853254	2	Schliesskeil		
29	941908	2	Federscheibe		
30	958226	2	O-ring		
31	946152	1	Nippel		
32	957031	1	Nippel		
33	961664	3	Schlauchschelle		
34	838311	X	Rücklaufschlauch		L=500 MM
35	838482	1	Ölkühler		
36	955515	2	Sechskantschraube		
37	941906	2	Federscheibe		
38		1	Gelenkstange		
39	913158	1	Splintbolzen		
40	853160	1	Sicherungsscheibe		
41	852789	1	Splint		
42	907856	2	Splint		
43		1	Gelenkstrebe		
44	828892	1	Rohr		
45	828893	1	Rohr		
46	955321	2	Sechskantschraube		
47	963107	2	Sicherungsmutter		
48	955806	1	Sechskantmutter		
49	828894	1	Einstellzange		
50	913158	2	Splintbolzen		
51	967707	2	Splint		

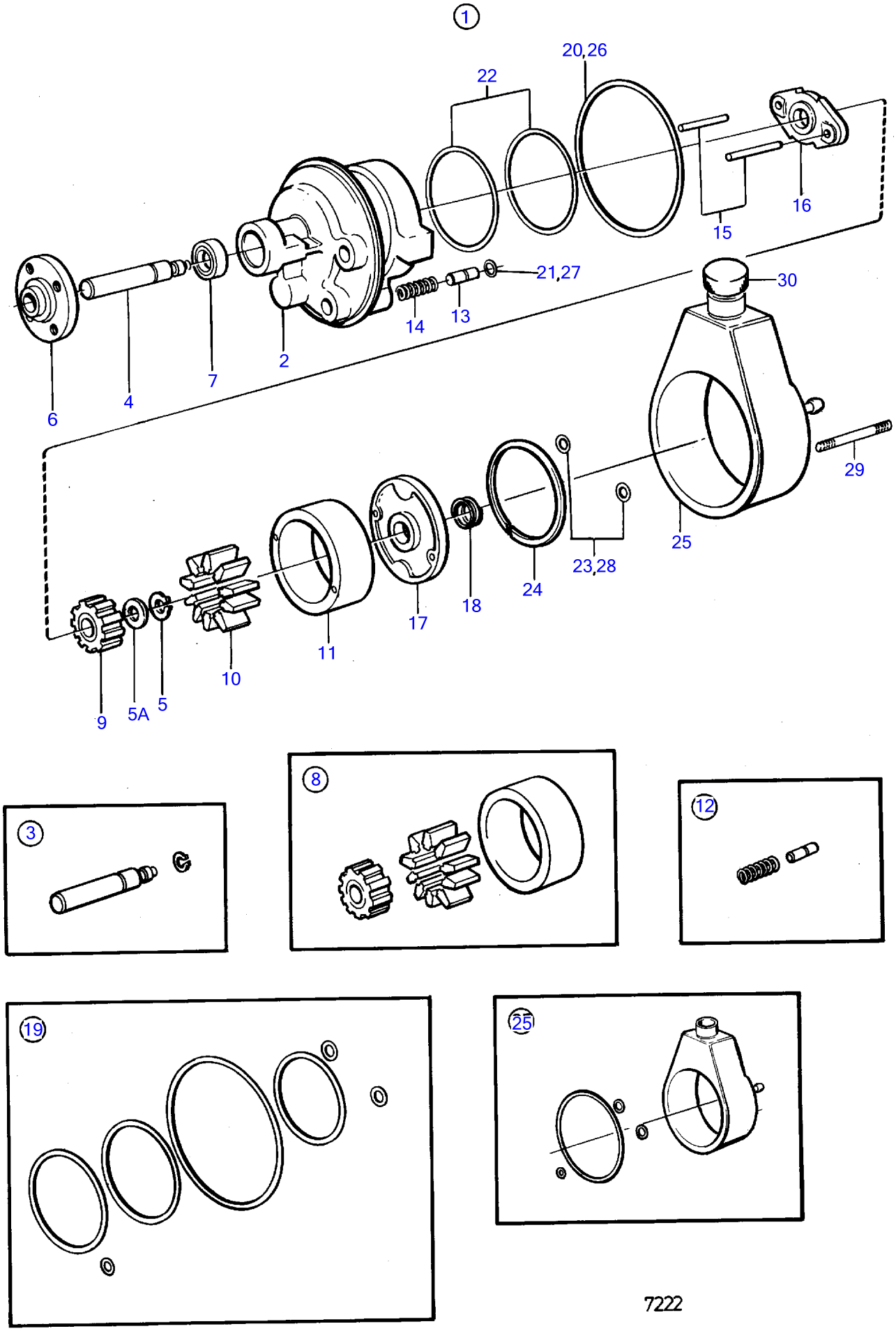
1
20,26
22
16
15
21,27
30
14
13
2
7
4
6
29
25
23,28
24
18
17
11
10
9
5A
5
3
8
12
19
25
7222

REF	TEILE NR	MNG	BESCHREIBUNG	ANMERKUNGEN
1	851698	1	Servoölpumpe	ERS. VON 841984
2		1	· GEHÄUSE	
3		1	· Hinterachswellensatz	
4		1	· · ANTRIEBSWELLE	
5		1	· · Sicherungsring	
5A		X	· Passscheibe	DI=0,05MM
5		X	· Passscheibe	DI=0,1mm
		X	· Passscheibe	DI=0,2mm
		X	· Passscheibe	DI=0,3mm
6		1	· NABE	
7	1272412	1	· Dichtung	
8		1	· Rotorsatz	
9		1	· · LÄUFER	
10		1	· · RADSCHAUFEL	
11		1	· · RING	
12		1	· Ventilsatz	
13		1	· · VENTIL	
14		1	· · FEDER	
15		2	· Zapfen	
16		1	· Platte	
17		1	· Platte	
18		1	· Sicherungsring	
19	1272411	1	· Dichtungssatz	
20		1	· · O-RING	
21		1	· · O-RING	
22		2	· · O-RING	
23		2	· · O-RING	
24		1	· · Sicherungsring	
25	1272421	1	· Ölbehältersatz	
26		1	· · O-RING	
27		1	· · O-RING	
28		2	· · O-RING	

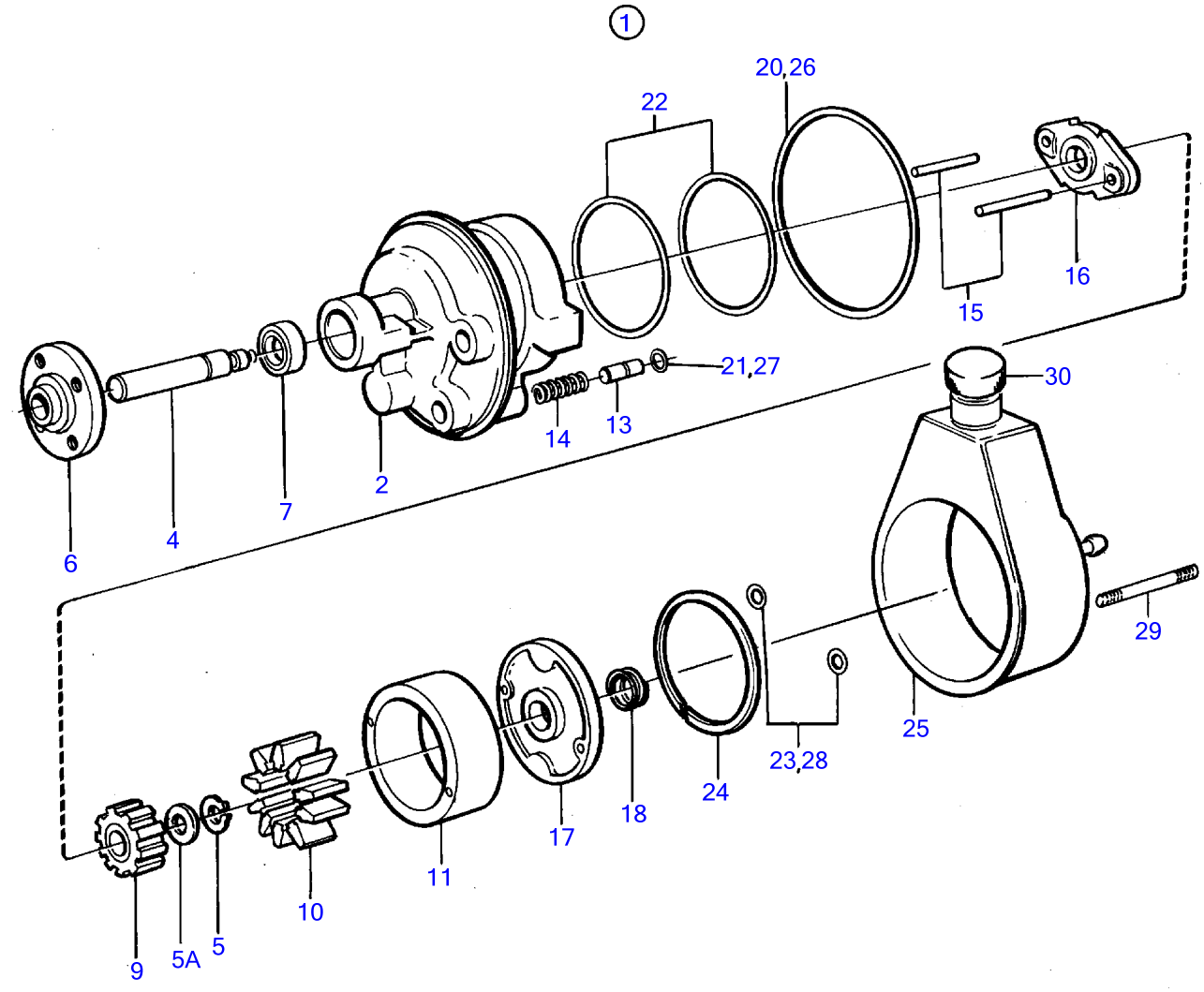
1
20,26
22
16
15
21,27
30
14
13
2
7
4
6
29
25
23,28
24
18
17
11
10
9
5A
5

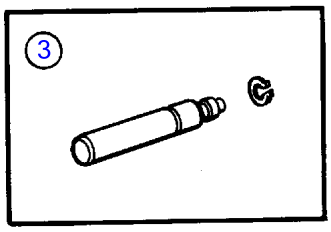
3

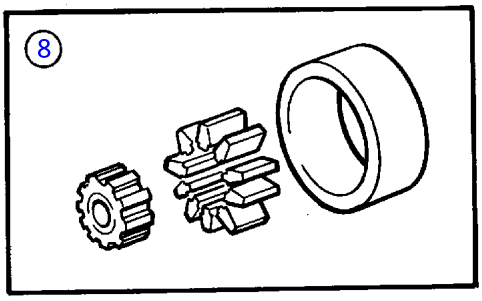
8

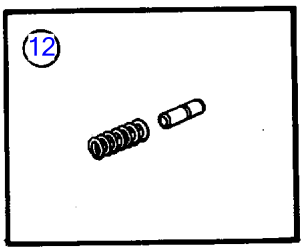
12

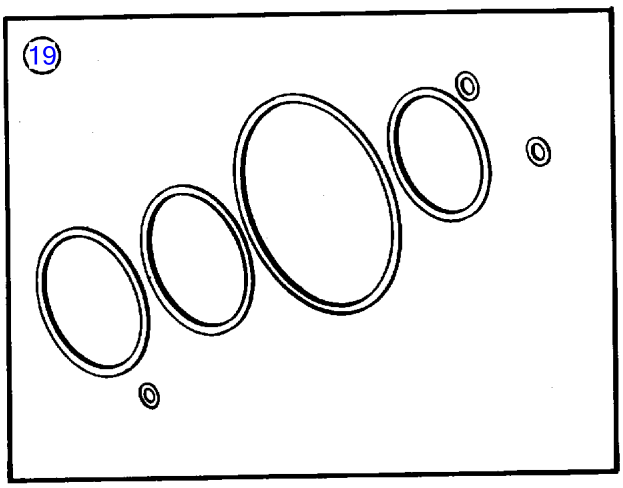
19

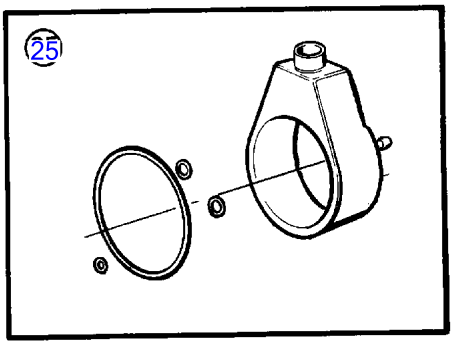
25

7222

REF	TEILE NR	MNG	BESCHREIBUNG	ANMERKUNGEN
1	841984	1	Servoölpumpe	
2		1	· GEHÄUSE	
3		1	· WELLENSATZ	
4		1	· · ANTRIEBSWELLE	
5	273881	1	· Dichtringsatz	
5A		X	· Passscheibe	DI=0,05MM
5		X	· Passscheibe	DI=0,1mm
		X	· Passscheibe	DI=0,2mm
		X	· Passscheibe	DI=0,3mm
6		1	· NABE	
7	1272412	1	· Dichtung	
8		1	· LÄUFERSATZ	
9		1	· · LÄUFER	
10		1	· · RADSCHAUFEL	
11		1	· · RING	
12		1	· Ventilsatz	
13		1	· · VENTIL	
14		1	· · FEDER	
15		2	· Zapfen	
16		1	· Platte	
17		1	· Druckplatte	
18		1	· Sicherungsring	
19	1272411	1	· Dichtungssatz	
20		1	· · O-RING	
21		1	· · O-RING	
22		2	· · O-RING	
23		2	· · O-RING	
24		1	· · Sicherungsring	
25		1	· Ersatzteilsatz	
26		1	· · O-RING	
27		1	· · O-RING	
28		2	· · O-RING	

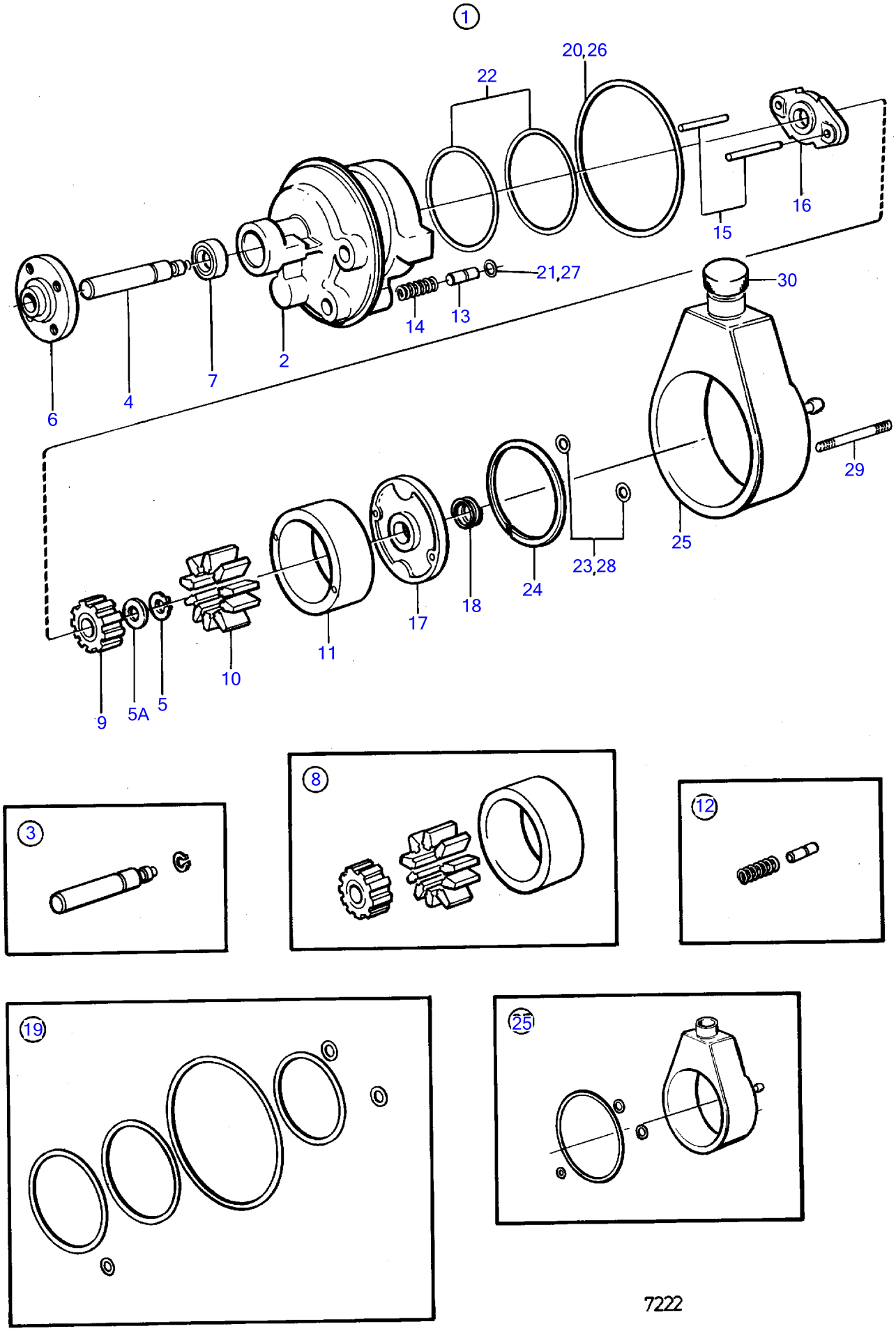
1
20,26
22
16
15
21,27
30
14
13
2
7
4
6
29
25
23,28
24
18
17
11
10
9
5A
5
3
8
12
19
25
7222

REF	TEILE NR	MNG	BESCHREIBUNG	ANMERKUNGEN
1	838310	1	Servoölpumpe	
2		1	· GEHÄUSE	
3		1	· Wellensatz	
4		1	· · ANTRIEBSWELLE	
5	273881	1	· Dichtringsatz	
5A		X	· Passscheibe	DI=0,05MM
5		X	· Passscheibe	DI=0,1mm
		X	· Passscheibe	DI=0,2mm
		X	· Passscheibe	DI=0,3mm
6		1	· NABE	
7	1272412	1	· Dichtung	
8		1	· LÄUFERSATZ	
9		1	· · LÄUFER	
10		1	· · RADSCHAUFEL	
11		1	· · RING	
12		1	· Ventilsatz	
13		1	· · VENTIL	
14		1	· · FEDER	
15		2	· Zapfen	
16		1	· Platte	
17		1	· Druckplatte	
18		1	· Sicherungsring	
19	855735	1	· Dichtungssatz	
20		1	· · O-RING	
21		1	· · O-RING	
22		2	· · O-RING	
23		2	· · O-RING	
24		1	· · Sicherungsring	
25	855544	1	· Ölbehältersatz	
26		1	· · O-RING	
27		1	· · O-RING	
28		2	· · O-RING	
29	855574	2	· Stiftschraube	
30	1330839	1	· Stoßfängerhaut	

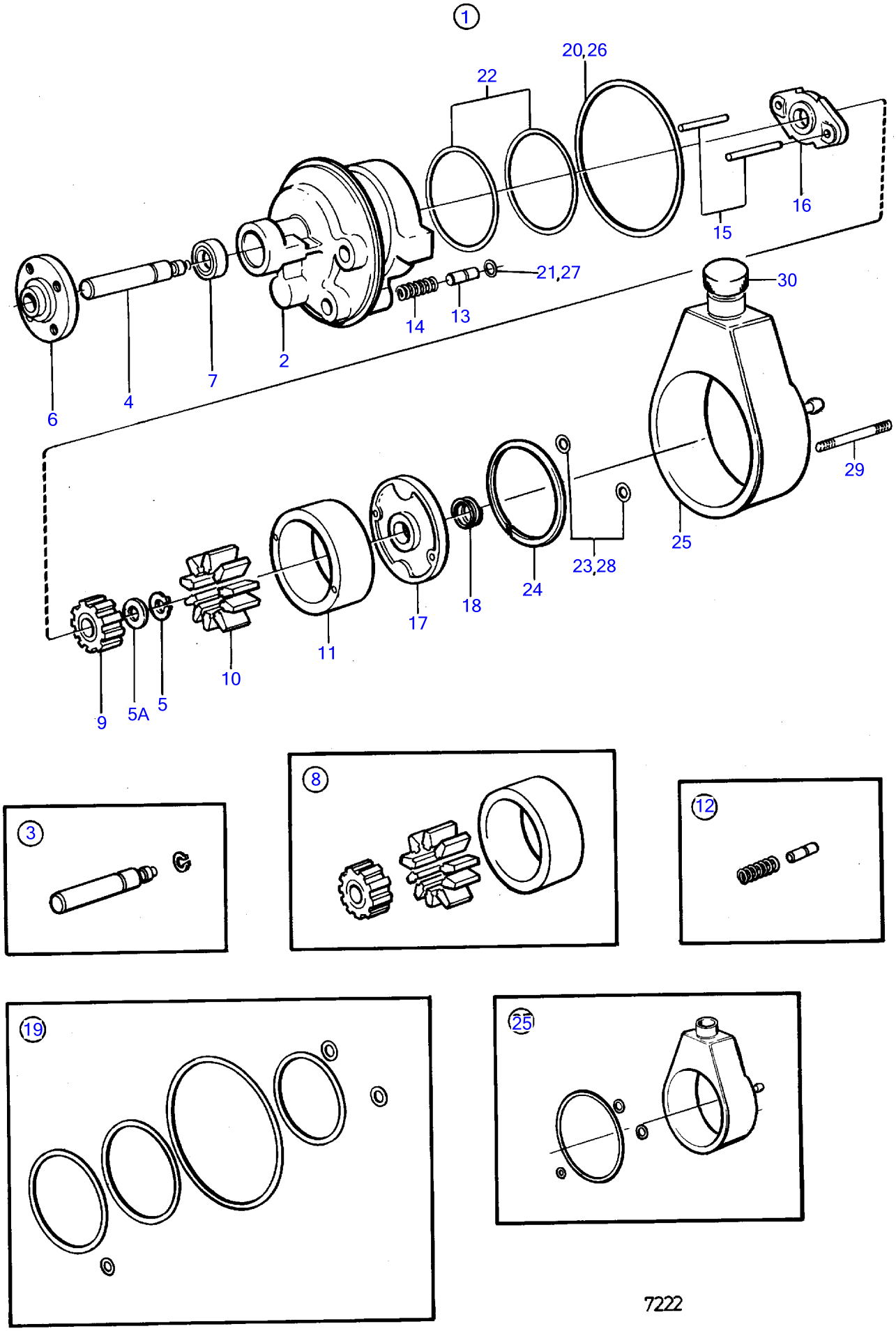
1
20,26
22
16
15
21,27
30
14
13
2
7
4
6
29
25
23,28
24
18
17
11
10
9
5A
5
3
8
12
19
25
7222

REF	TEILE NR	MNG	BESCHREIBUNG	ANMERKUNGEN
1	855860	1	Servoölpumpe	
2		1	· GEHÄUSE	
3		1	· WELLENSATZ	
4		1	· · ANTRIEBSWELLE	
5	273881	1	· Dichtringsatz	
5A		X	· Passscheibe	DI=0,05MM
5		X	· Passscheibe	DI=0,1mm
		X	· Passscheibe	DI=0,2mm
		X	· Passscheibe	DI=0,3mm
6		1	· NABE	
7	1272412	1	· Dichtung	
8		1	· LÄUFERSATZ	
9		1	· · LÄUFER	
10		1	· · RADSCHAUFEL	
11		1	· · RING	
12		1	· Ventilsatz	
13		1	· · VENTIL	
14		1	· · FEDER	
15		2	· Zapfen	
16		1	· Platte	
17		1	·	
18		1	· Sicherungsring	
19	855735	1	· Dichtungssatz	
20		1	· · O-RING	
21		1	· · O-RING	
22		2	· · O-RING	
23		2	· · O-RING	
24		1	· · Sicherungsring	
25	855544	1	· Ölbehältersatz	
26		1	· · O-RING	
27		1	· · O-RING	
28		2	· · O-RING	
29	828951	2	· Stiftschraube	
30	1330839	1	· Stoßfängerhaut	

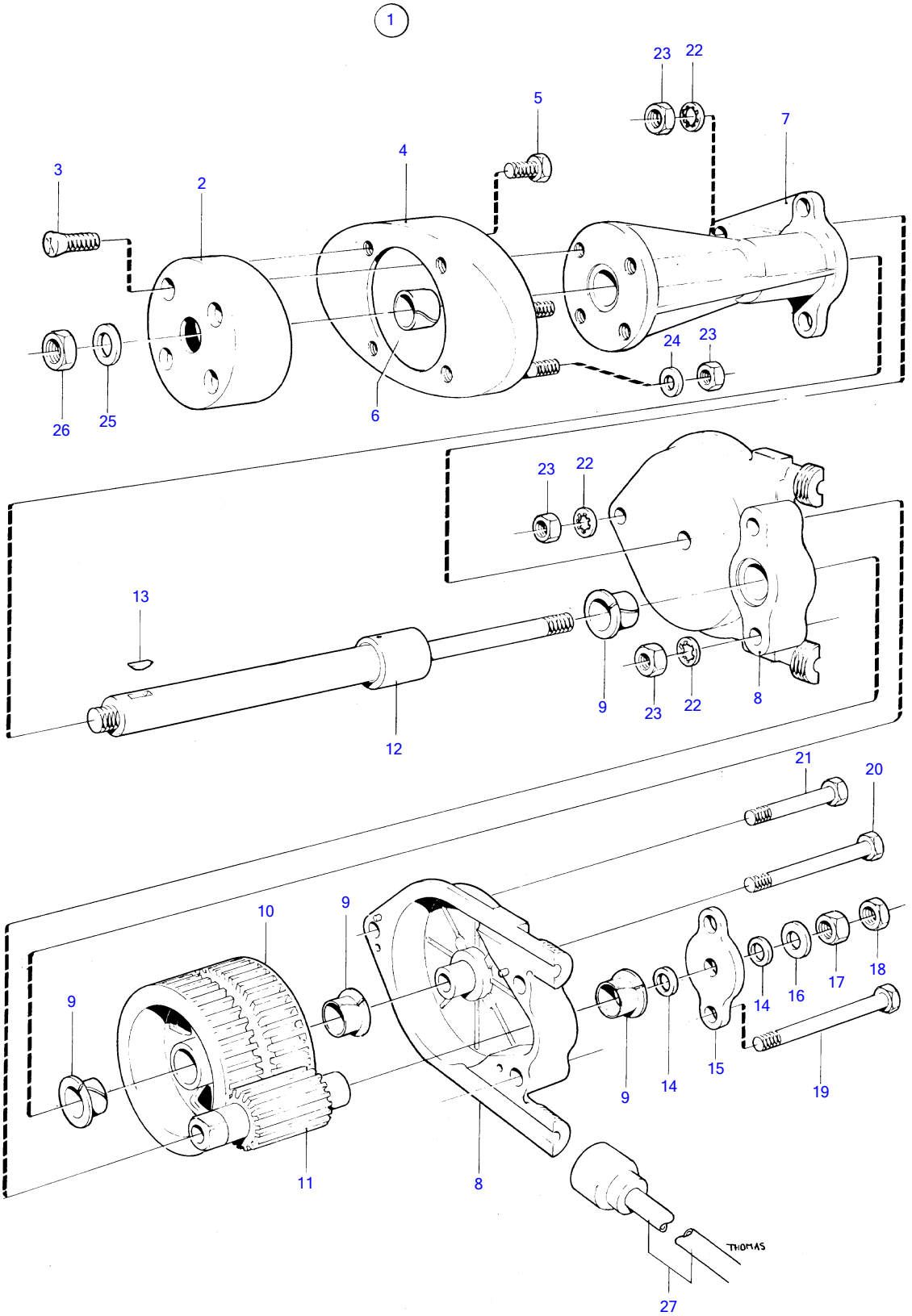
1
23
22
5
7
3
2
4
24
23
26
25
6
23
22
13
9
23
22
8
12
21
20
10
9
9
18
17
16
14
14
15
9
19
11
8
THOMAS
27

3690

REF	TEILE NR	MNG	BESCHREIBUNG
1	850809	1	Steuerkopf
2		1	· MONTAGEBLECH
3		4	· Schraube
4		1	· HALTER
5	955655	4	· Sechskantschraube
6		1	· Buchse
7		1	· HALTER
8		2	· GEHÄUSE
9		4	· Buchse
10		1	· ZAHNRAD
11		1	· ZAHNRAD
12		1	· WELLE
13	835059	1	· Sperrkörper
14		2	· Gleitscheibe
15		1	· DRUCKBLECH
16	940097	1	· Scheibe
17		1	· Sechskantmutter
18		1	· Mutter
19		2	· Schraube
20		1	· Sechskantschraube
21		1	· Schraube
22		4	· Zahnscheibe
23	955847	8	· Sechskantmutter
24	955894	4	· Scheibe
25	960145	1	· Scheibe
26	940154	1	· Sechskantmutter
27		1	· Kunststoffrohr

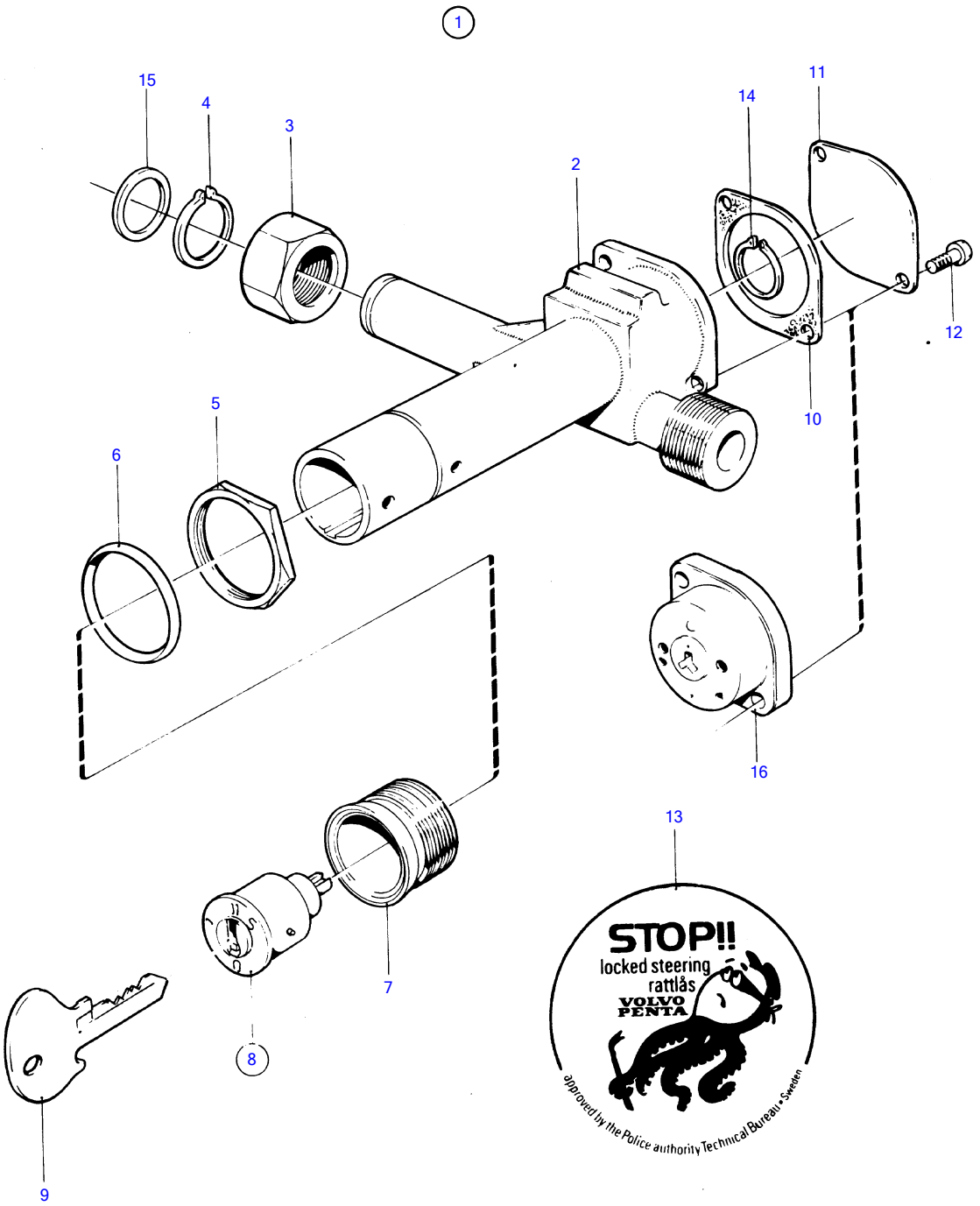
1
15
4
3
2
14
11
12
10
5
6
16
13
7
8
9
STOP!!
locked steering
rattlås
VOLVO PENTA
approved by the Police authority Technical Bureau • Sweden

4153

REF	TEILE NR	MNG	BESCHREIBUNG	Siehe	ANMERKUNGEN
1		1	Lenkschloss		
2		1	· GEHÄUSE		
3		1	· Mutter		
4	914450	1	· Nutring		
5		1	· Sicherungsmutter		
6		1	· Sicherungsring		
7		1	· Sperrhülse		
8		1	· Schließzylinder		
9		1	· · Sperrkörper		BEI BESTELLUNG SCHLÜSSELCODE ANGEBEN.
			bulletin P-36-4-1	P-36-4-1-EN	Gelöschte Artikelnummern von Schlüsseln
10		1	· Dichtung		
11		1	· Schutzdeckel		
12	956060	2	· Kreuzschlitzschraube		
13		1	· AUFKLEBER		
14		1	· Nutring		
15		2	· Scheibe		
16		1	Platte		

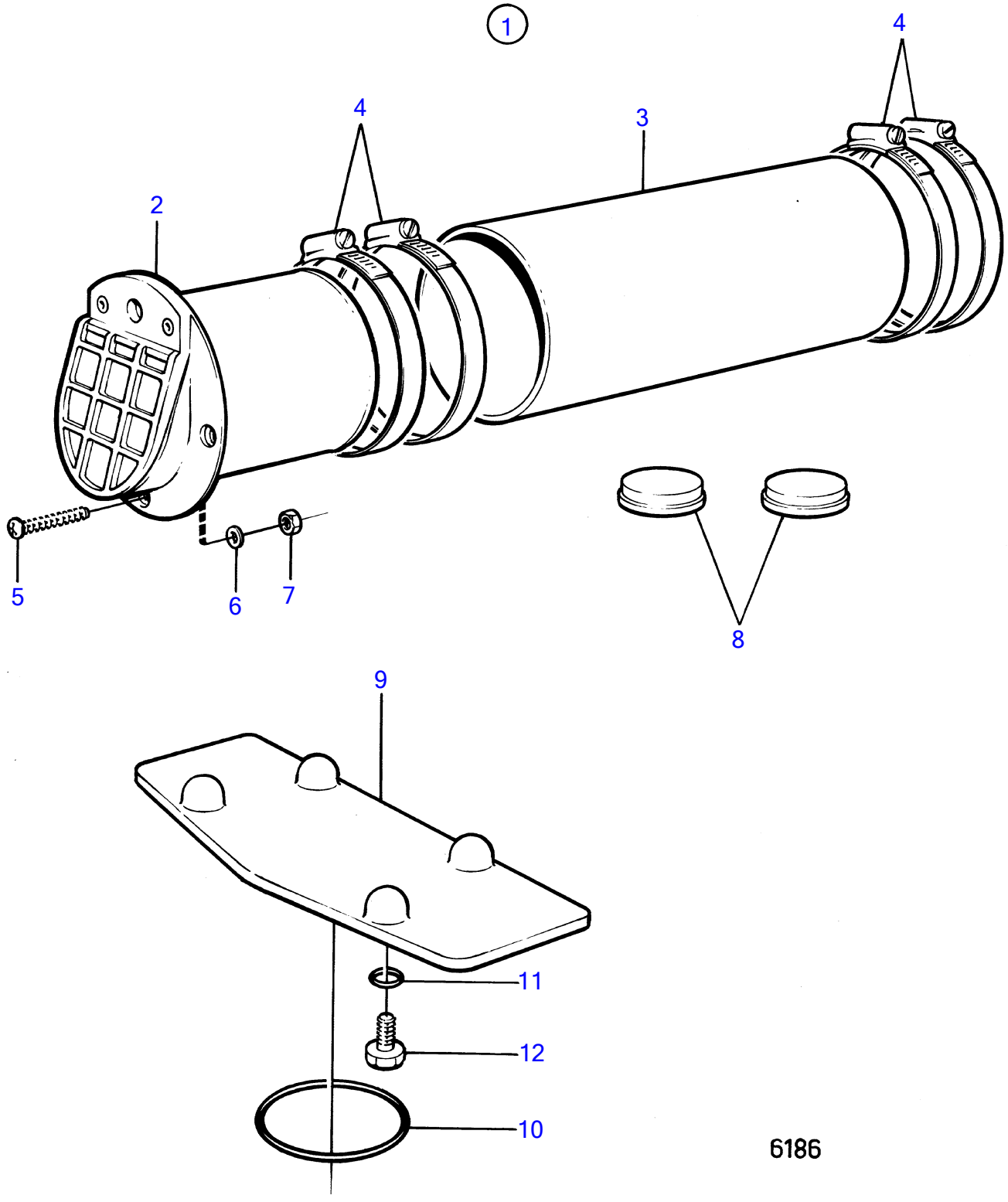
1
4
4
3
2
5
6
7
8
9
11
12
10
6186

REF	TEILE NR	MNG	BESCHREIBUNG	ANMERKUNGEN
1		1	Abgasauslass	
2		2	· Durchführung	
3	942713	X	· Schlauch	L=2X300MM
4	834718	8	· Schlauchschelle	
5		8	· Schraube	
6	955894	8	· Scheibe	
7	950363	8	· Sicherungsmutter	
8	814473	2	· Gummistopfen	
9		1	· Blindflansch	
10	925256	1	· O-ring	
11	925055	4	· O-ring	
12	959967	4	· Sechskantschraube	

AQ200D, AQ200F

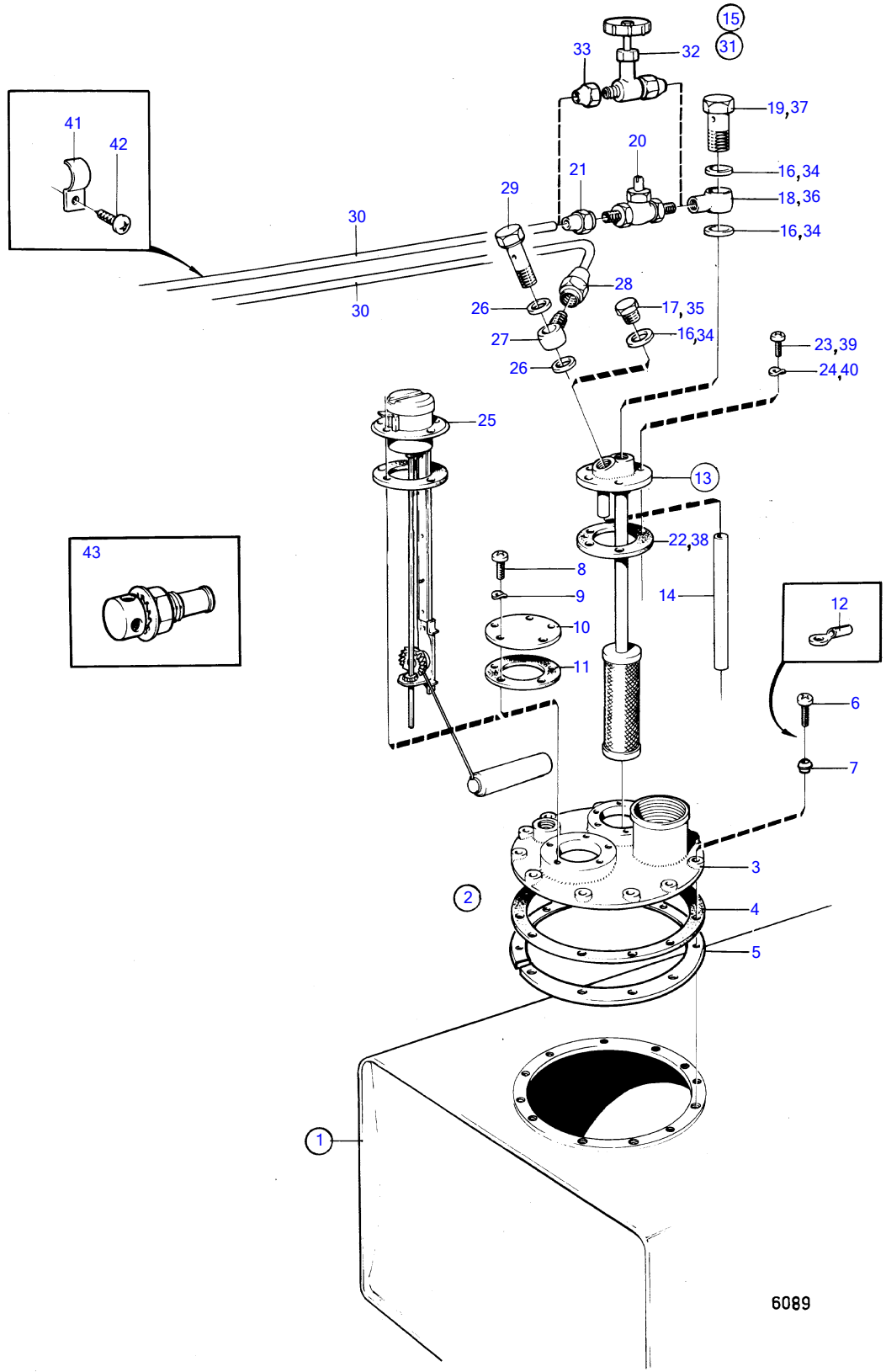

AQ200D, AQ200F

REF	TEILE NR	MNG	BESCHREIBUNG	Siehe	ANMERKUNGEN
1		1	Kraftstofftank		
2	828371	1	· Stoßfängerhaut		DIESEL
3	833799	1	· · Verschlusskappe		
4	859064	1	· · Dichtung		(833800)
5		1	· · FLANSCH		ZUSÄTZL. FLANSCH FÜR ANDEREN TANK ALS 828340.
6	956080	12	· · Kreuzschlitzschraube		
7	834481	12	· · Dichtung		
8	956076	5	· · Kreuzschlitzschraube		
9	941905	5	· · Federscheibe		
10	833801	1	· · Verschlusskappe		
11	89865	1	· · Dichtung		
12	881493	1	· · Kabelschuh		SIEHE GRUPPE 3
13	828341	1	· Saugrohr		L=242MM
	828372	1	· Saugrohr		L=333MM
	828373	1	· Saugrohr		L=458MM
14	941279	X	· · Schlauch		
15		1	· Anschlusssatz		5/16"
16	957178	3	· · Dichtung		
17	191830	1	· · Stopfen		
18	833857	1	· · Schwenknippel		
19	25167	1	· · Hohlschraube		
20		1	· · Absperrhahn		
21	954322	1	· · · Überwurfmutter		
22	89865	1	· · Dichtung		
23	956076	5	· · Kreuzschlitzschraube		L=12MM
	956080	5	· · Kreuzschlitzschraube		L=22MM
24	941905	5	· · Federscheibe		
25		1	Tankanzeige	17151	
26	957178	2	Dichtung		
27	807060	1	Schwenknippel		
28	807061	1	Kappenmutter		
29	25167	1	Hohlschraube		
30	828227	X	Kupperrohr		5/16", L=3000MM
	954307	X	Rohr		3/8"
		X	KRAFTSTOFFLEITUNG	17149	
31		1	Anschlusssatz		3/8"
32	841523	1	· Wasserhahn		
33	954323	3	· Überwurfmutter		3/8"
34	957178	3	· Dichtung		
35	191830	1	· Stopfen		
36	191600	1	· Schwenknippel		3/8"
37	25167	1	· Hohlschraube		
38	89865	1	· Dichtung		
39	956076	5	· Kreuzschlitzschraube		L=12MM
	956080	5	· Kreuzschlitzschraube		L=22MM
40	941905	5	· Federscheibe		
41	951189	X	Verbindungsklemme		
42	955139	X	Kreuzschlitzschraube		
43		1	Tankfüllventil		5/8"

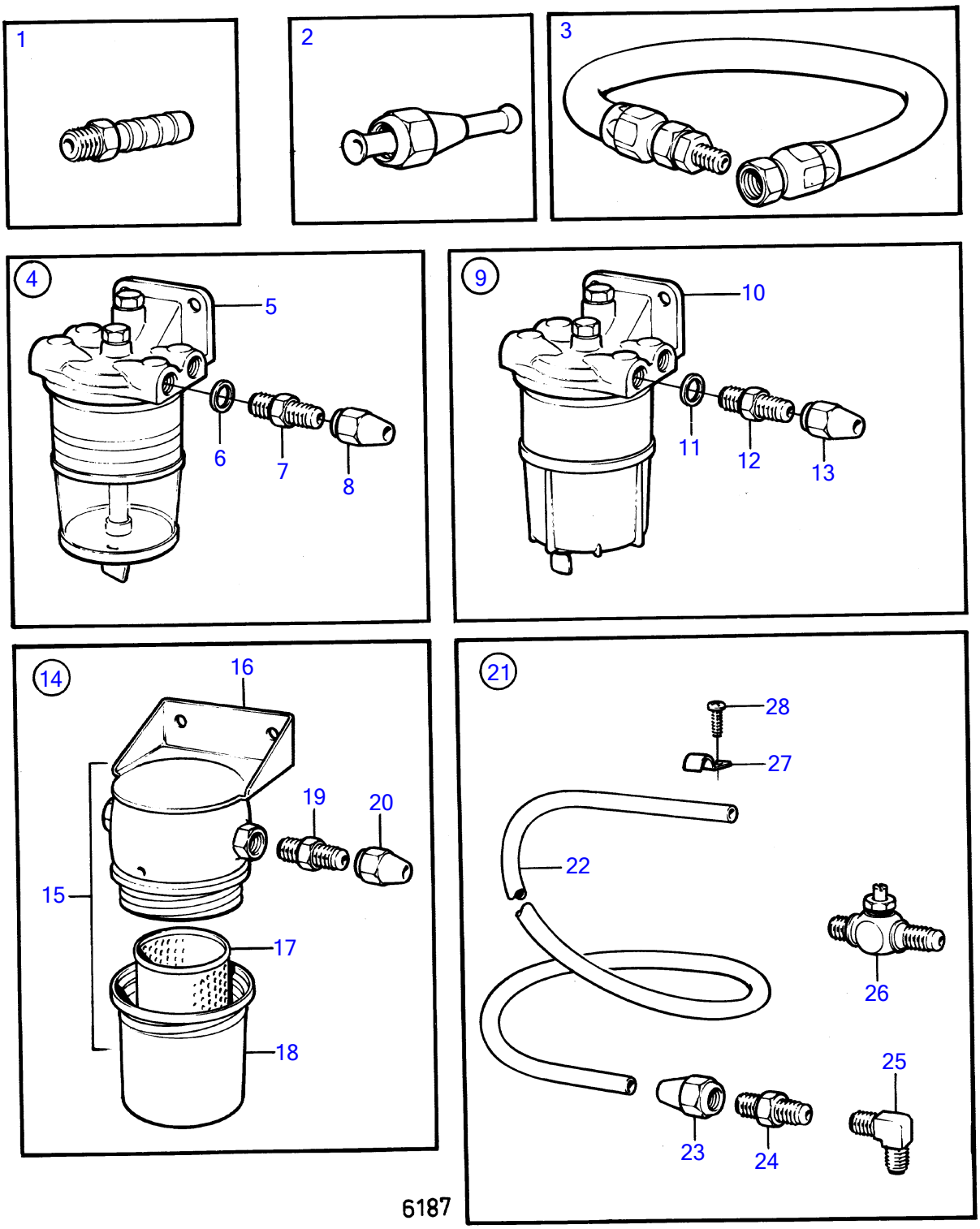
1
2
3
4
5
6
7
8
9
10
11
12
13
14
15
16
17
18
19
20
21
22
23
24
25
26
27
28
6187

AQ200D, AQ200F

REF	TEILE NR	MNG	BESCHREIBUNG	Siehe	ANMERKUNGEN
1	855117	1	Nippel		1/8"-27 NPTF
	855207	1	Nippel		1/4"-18 NPTF
2	829744	1	Schlauchanschluss		5/16"
	855129	1	Schlauchanschluss		5/16"
3	831630	1	Kraftstoffschlauch, L=700mm		1/8"NPTF-1/2"UNF
	834899	1	Kraftstoffschlauch, L=700mm		1/4"NPTF-5/8"UNF
4	845109	1	Kraftstoffilter		5/16", 3/8"
			bulletin 50-03	50-03-EN	Zusätzl. Kraftstoffilter/Wasserabscheider, D2010-40, D22
5	821094	1	· Kraftstoffilter		
			bulletin 50-03	50-03-EN	Zusätzl. Kraftstoffilter/Wasserabscheider, D2010-40, D22
6	18817	2	· Dichtung		
7	191397	2	· Nippel		5/16"
	941438	2	· Nippel		3/8"
8	954322	2	· Überwurfmutter		5/16"
	954323	2	· Überwurfmutter		3/8"
9	833972	1	Wasserabscheider		5/16", 3/8"
10	833971	1	· Wasserabscheider		
11	957176	2	· Dichtung		
12	191397	2	· Nippel		5/16"
	941438	2	· Nippel		3/8"
13	954322	2	· Überwurfmutter		5/16"
	954323	2	· Überwurfmutter		3/8"
14	841071	1	Kraftstoffilter		5/16", 3/8"
15	841054	1	· Kraftstoffilter		
16		1	· · GEHÄUSE		
17	841162	1	· · Filter		
18		1	· · GEHÄUSE		
19	190962	2	· Nippel		5/16"
	954337	2	· Nippel		3/8"
20	954322	2	· Überwurfmutter		5/16"
	954323	2	· Überwurfmutter		3/8"
21	827912	1	Kraftstoffrohr		5/16"
			bulletin P-23-4-3	P-23-4-3-EN	Kraftstoffleitungen 5/16
22	943847	1	· Rohr		5/16", L=5000MM
23	954322	3	· Überwurfmutter		
24	954336	2	· Nippel		
25	954343	1	· Winkelnippel		
26	824599	1	· Kran		
27	951189	15	· Verbindungsklemme		
28	955139	15	· Kreuzschlitzschraube		

AQ200D, AQ200F

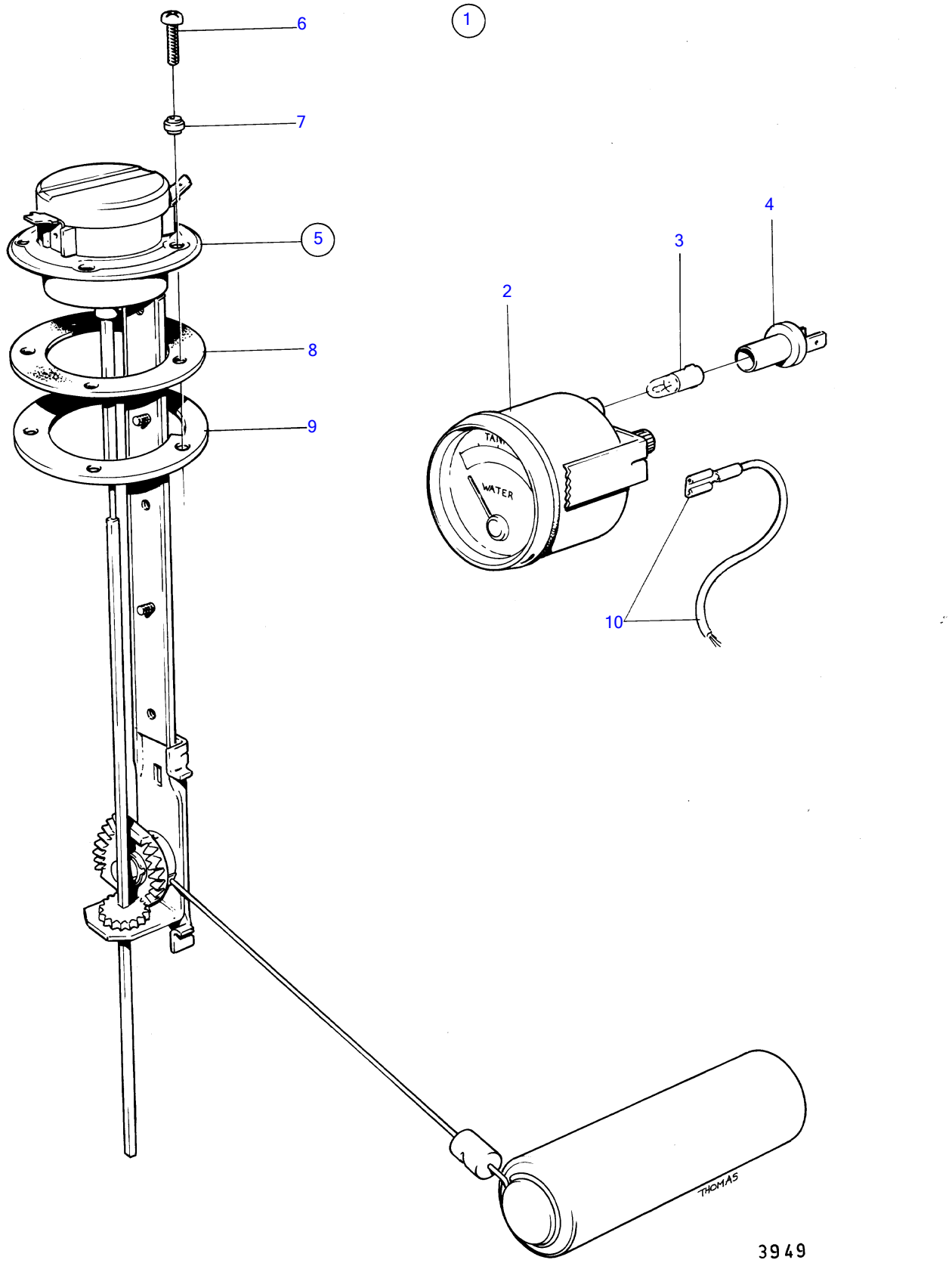

AQ200D, AQ200F

REF	TEILE NR	MNG	BESCHREIBUNG	ANMERKUNGEN
1		1	Tankanzeige	FÜR ACHSE DURCHM.' 45MM.
2		1	· Tankanzeige	
3	19923	1	· Glühlampe	
4	808175	1	· Lampenhalter	
5	837999	1	· Sensor	
6	956078	4	· · Kreuzschlitzschraube	L=16MM
	956081	1	· · Kreuzschlitzschraube	L=25MM
7	834481	5	· · Dichtung	
8	89865	1	· · Dichtung	
9	834480	1	· · Flansch	
10		X	KABEL UND KABELKLEMMEN	SIEHE GRUPPE 3

AQ200D, AQ200F

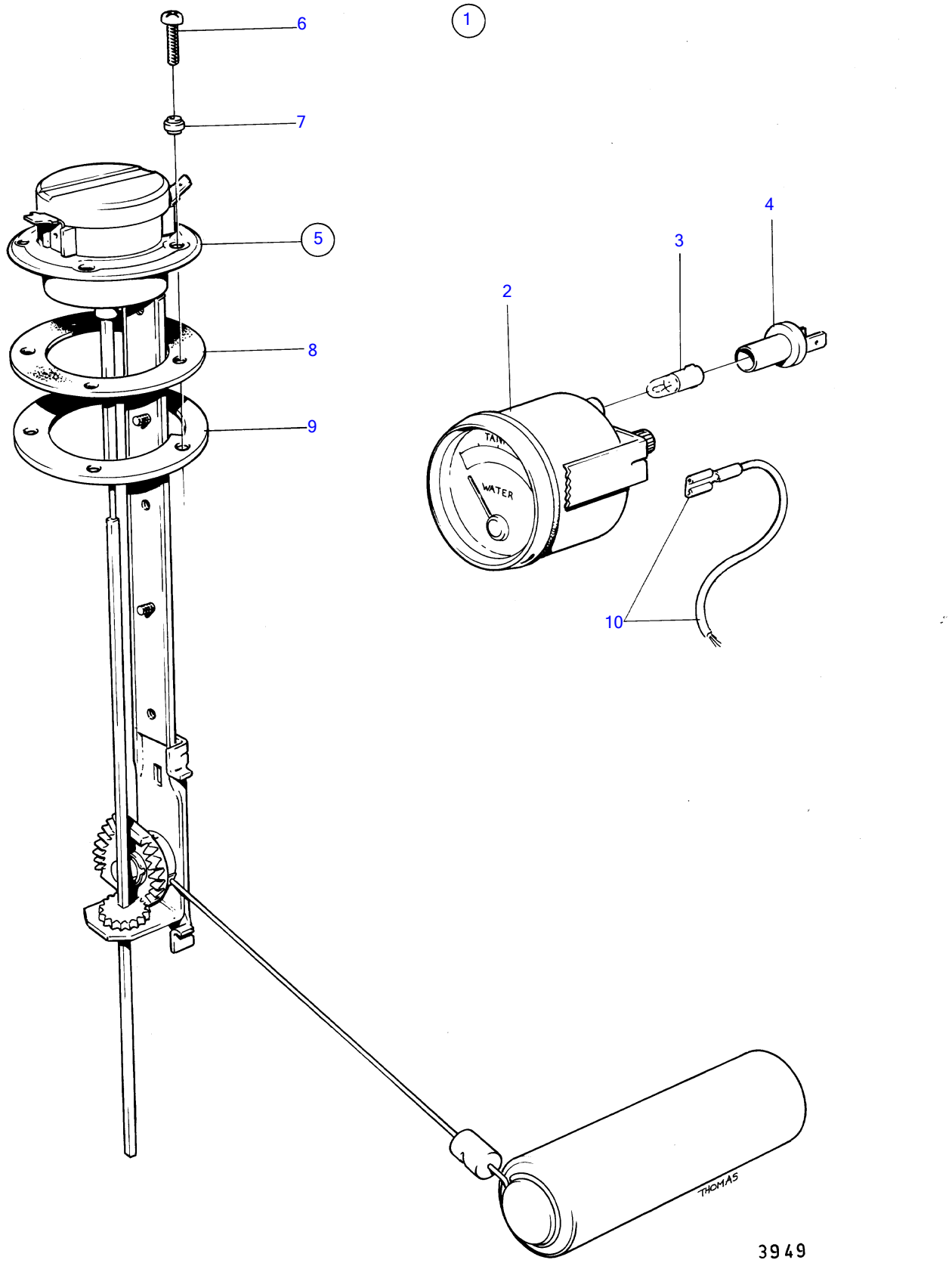

AQ200D, AQ200F

REF	TEILE NR	MNG	BESCHREIBUNG	ANMERKUNGEN
1		1	Tankanzeige	VORGEBOHRT.
2		1	· Tankanzeige	
3	19923	1	· Glühlampe	
4	808175	1	· Lampenhalter	
5	834389	1	· Sensor	
6	956078	4	· · Kreuzschlitzschraube	L=16MM
	956081	1	· · Kreuzschlitzschraube	L=25MM
7	834481	5	· · Dichtung	
8	89865	1	· · Dichtung	
9	834480	1	· · Flansch	
10		X	KABEL UND KABELKLEMMEN	SIEHE GRUPPE 3

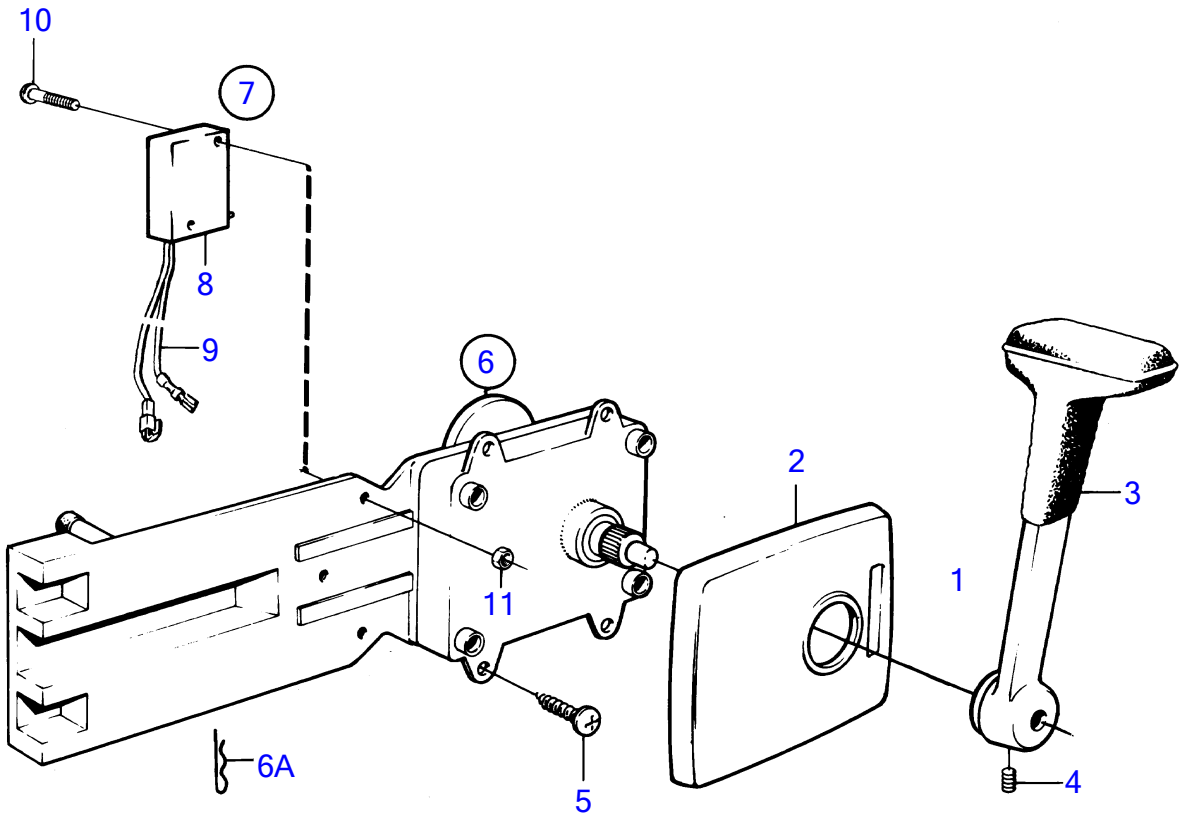

7224

AQ200D, AQ200F

REF	TEILE NR	MNG	BESCHREIBUNG	Siehe	ANMERKUNGEN
1	839515	1	Einbausatz		ERS. VON 851604
2	839518	1	· Stoßfängerhaut		
3	839520	1	· Hebel		
4		1	· Sicherungsschraube		M5
	839693	1	· Sicherungsschraube		M8
5	955142	4	· Kreuzschlitzschraube		
6	839469	1	Steuervorrichtung		ERS. VON 851601
			·	17141	
			·	17141	
7	841165	1	Kontakt		STEUERPLATZ 1.
8	850200	1	· Wippschalter		
9		X	· · KABEL UND KLEMMEN		SIEHE GRUPPE 3
10	946177	2	· Kreuzschlitzschraube		
11	947536	2	· Sechskantmutter		

AQ200D, AQ200F

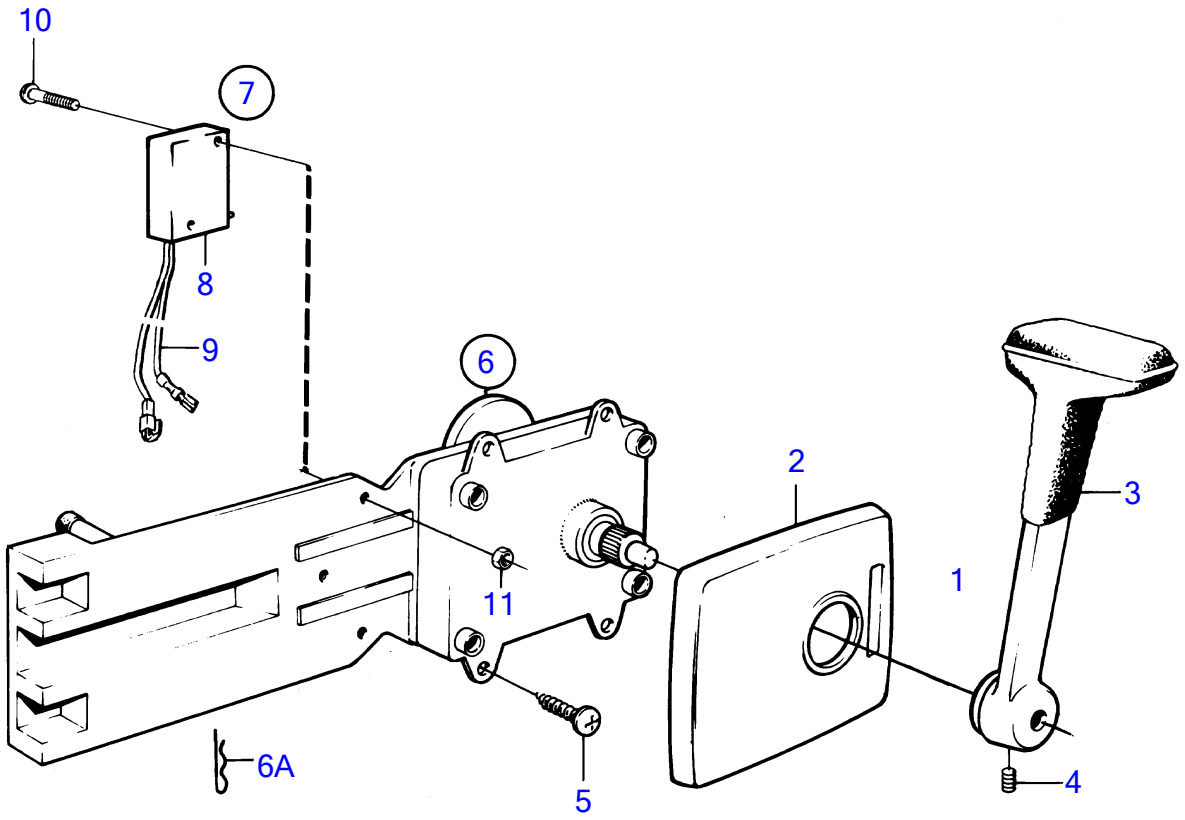

7224

AQ200D, AQ200F

REF	TEILE NR	MNG	BESCHREIBUNG	ANMERKUNGEN
1	839515	2	Einbausatz	ERS. VON 851604
2	839518	2	· Stoßfängerhaut	
3	839520	2	· Hebel	
4		2	· Sicherungsschraube	M5
	839693	2	· Sicherungsschraube	M8
5	955142	8	· Kreuzschlitzschraube	
6	839469	2	Steuervorrichtung	ERS. VON 851601
7	841165	1	Kontakt	STEUERPLATZ 1.
	841166	1	Kontakt	STEUERPLATZ 2.
8	850200	2	· Wippschalter	
9		X	· · KABEL UND KLEMMEN	SIEHE GRUPPE 3
10	946177	4	· Kreuzschlitzschraube	
11	947536	4	· Sechskantmutter	

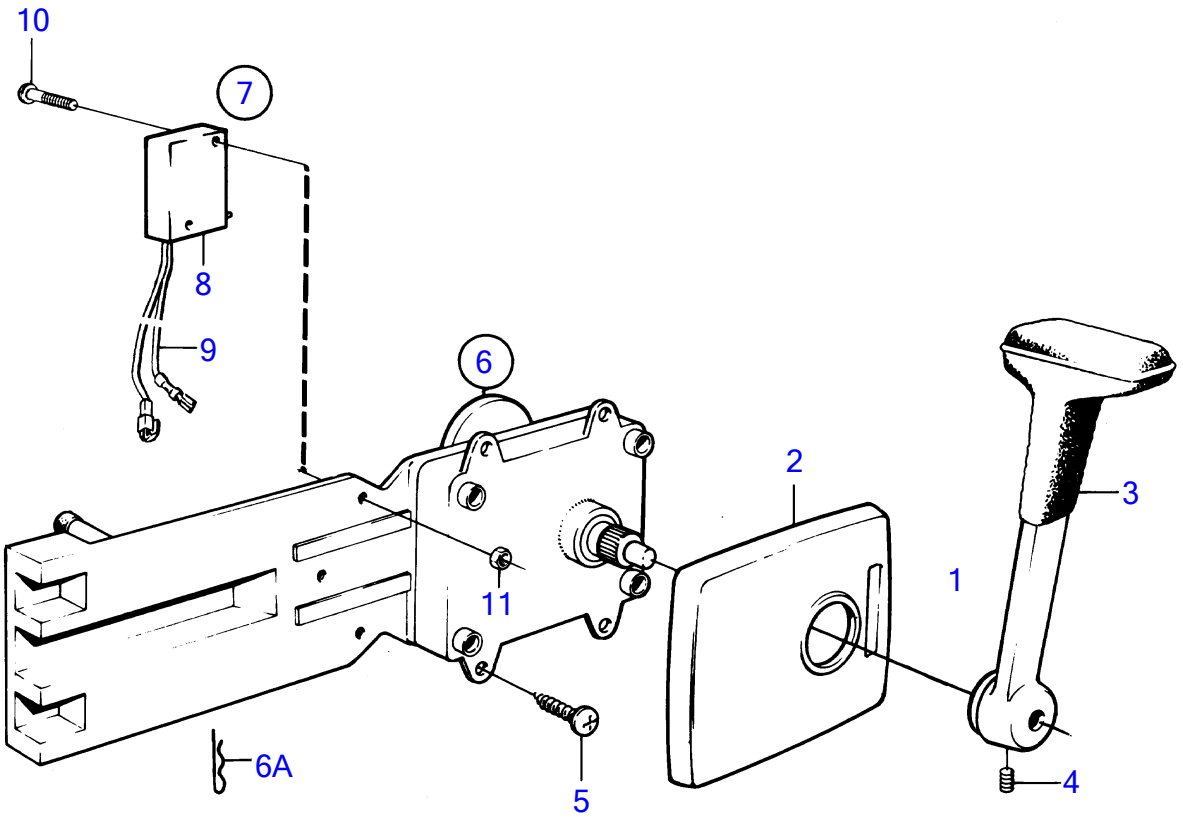

7224

AQ200D, AQ200F

REF	TEILE NR	MNG	BESCHREIBUNG	ANMERKUNGEN
1	851604	1	Einbausatz	
2	839518	1	· Stoßfängerhaut	
3	839520	1	· Hebel	
4	839693	1	· Sicherungsschraube	M8
5	955142	4	· Kreuzschlitzschraube	
6	851601	1	Steuervorrichtung	
6A	852924	1	· Klemme	
7	841165	1	Kontakt	STEUERPLATZ 1.
8	850200	1	· Wippschalter	
9		X	· · KABEL UND KLEMMEN	SIEHE GRUPPE 3
10	946177	2	· Kreuzschlitzschraube	
11	947536	2	· Sechskantmutter	

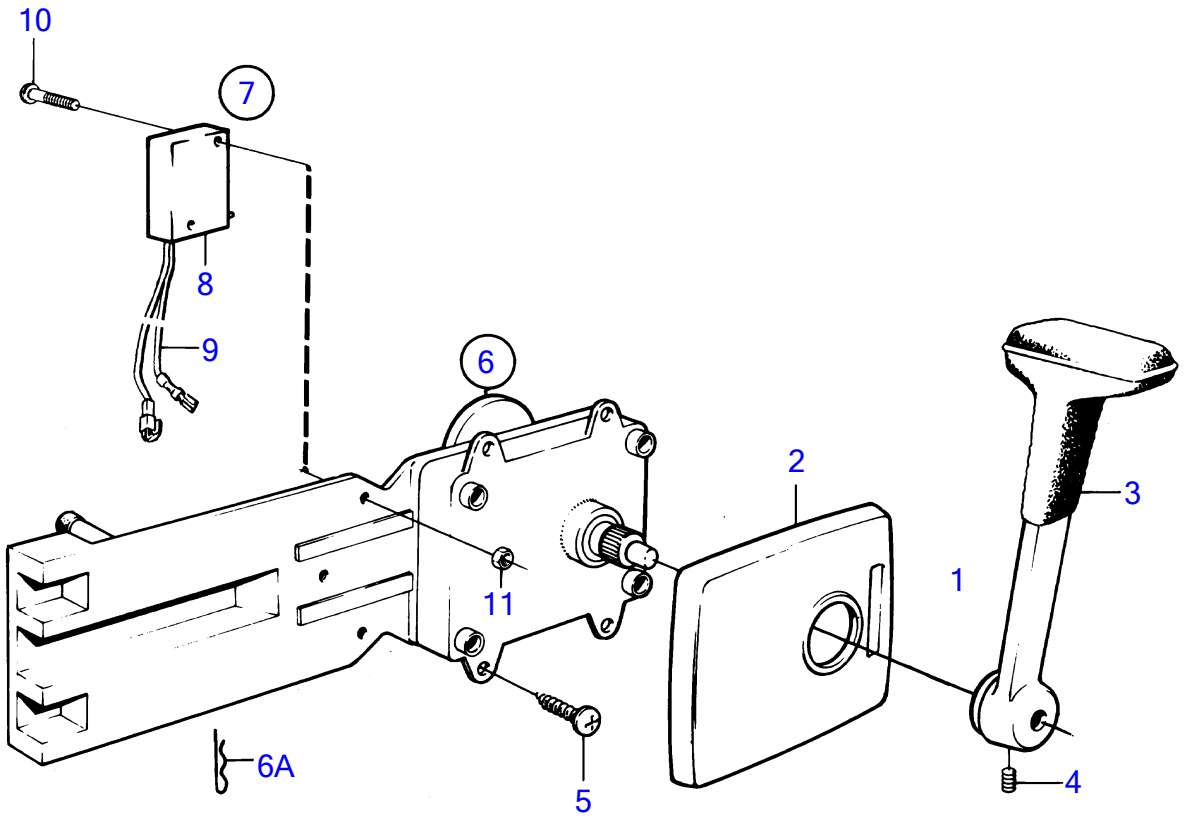

7224

AQ200D, AQ200F

REF	TEILE NR	MNG	BESCHREIBUNG	ANMERKUNGEN
1	851604	2	Einbausatz	
2	839518	2	· Stoßfängerhaut	
3	839520	2	· Hebel	
4	839693	2	· Sicherungsschraube	M8
5	955142	8	· Kreuzschlitzschraube	
6	851601	2	Steuervorrichtung	
6A	852924	1	· Klemme	
7	841165	1	Kontakt	STEUERPLATZ 1.
	841166	1	Kontakt	STEUERPLATZ 2.
8	850200	2	· Wippschalter	
9		X	· · KABEL UND KLEMMEN	SIEHE GRUPPE 3
10	946177	4	· Kreuzschlitzschraube	
11	947536	4	· Sechskantmutter	

AQ200D, AQ200F

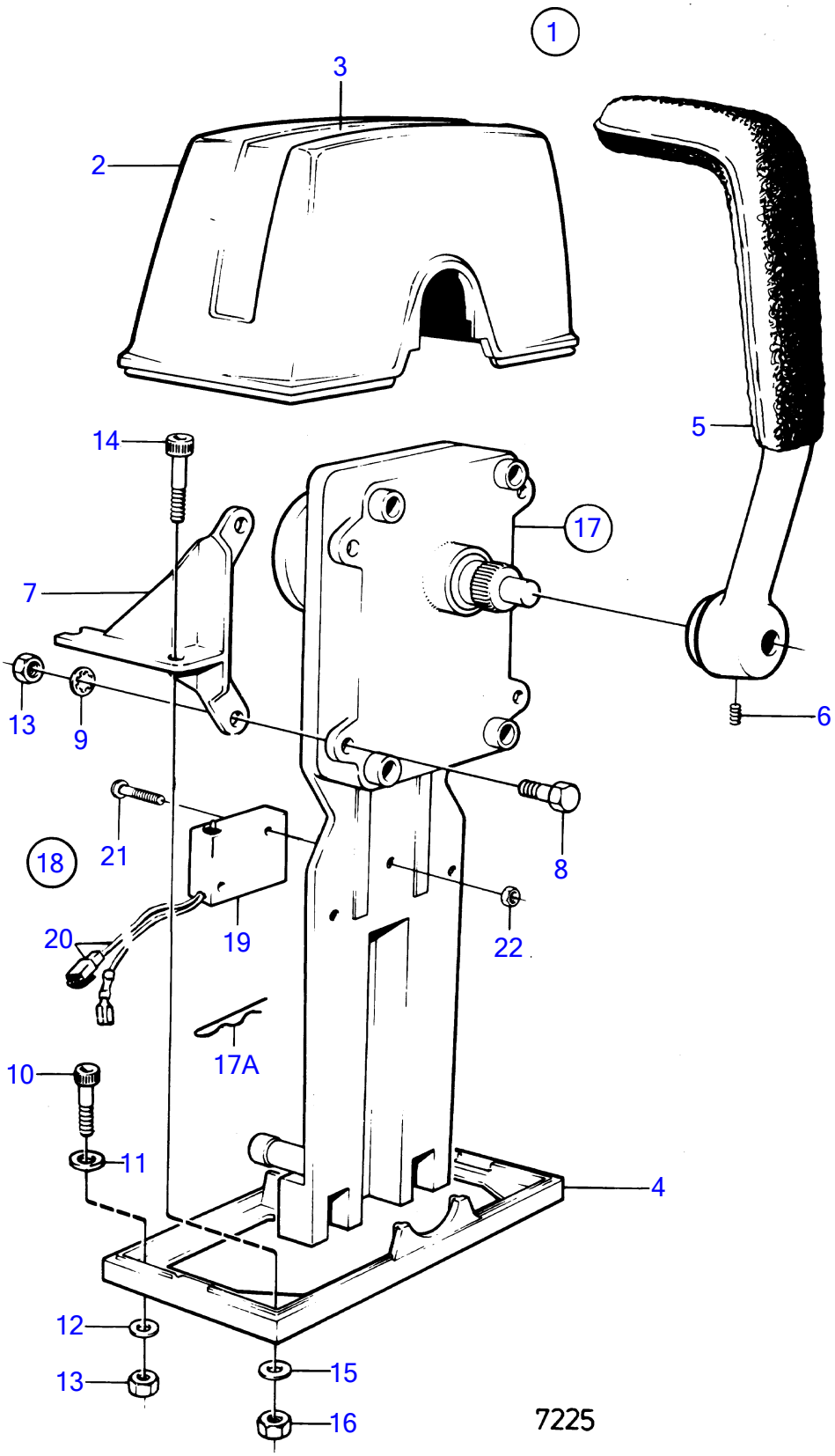

AQ200D, AQ200F

REF	TEILE NR	MNG	BESCHREIBUNG	Siehe	ANMERKUNGEN
1	839470	1	Einbausatz		ERS. VON 851602
2	839472	1	· Stoßfängerhaut		
4	839474	1	· Platte		
5	839475	1	· Hebel		
6		1	· Sicherungsschraube		M5
	839693	1	· Sicherungsschraube		M8
7		1	· Konsole		KENNZEICHNUNG 839480
	839481	1	· Konsole		KENNZEICHNUNG 839481
8	955244	4	· Sechskantschraube		
9		4	· Zahnscheibe		
10	947671	2	· Inbusschraube		
12	960138	2	· Scheibe		
13	955780	6	· Sechskantmutter		
14	947672	2	· Inbusschraube		
15	960139	2	· Scheibe		
16	955781	2	· Sechskantmutter		
17	839469	1	Steuervorrichtung		ERS. VON 851600
				17141	
			·	17141	
18	841165	1	Kontakt		STEUERPLATZ 1.
19	850200	1	· Wippschalter		
20		X	· · KABEL UND KLEMMEN		SIEHE GRUPPE 3
21	946177	2	· Kreuzschlitzschraube		
22	947536	2	· Sechskantmutter		

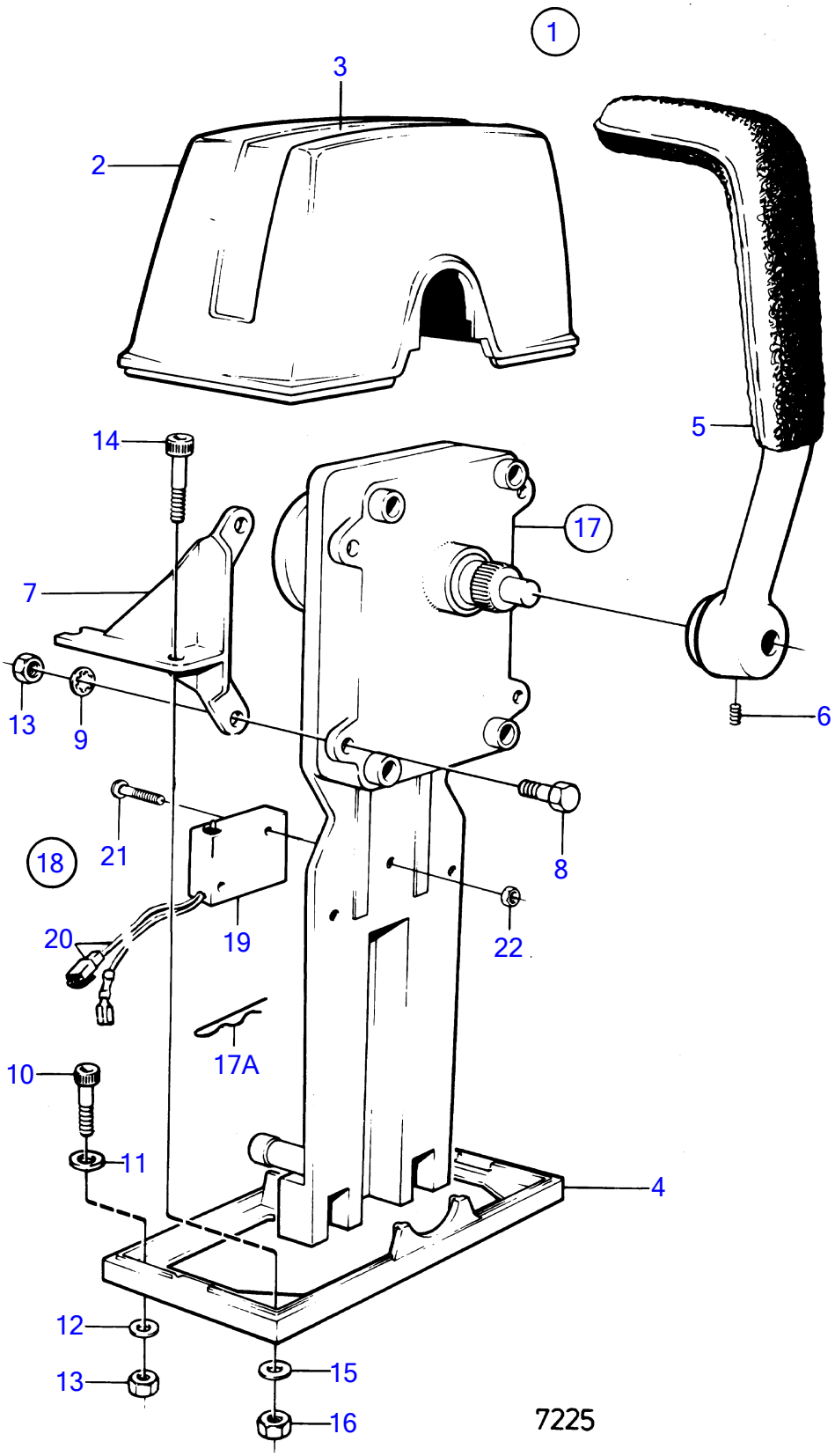
1
3
2
5
14
17
7
13
9
6
21
18
8
20
19
22
17A
10
11
4
12
13
15
16
7225

AQ200D, AQ200F

REF	TEILE NR	MNG	BESCHREIBUNG	ANMERKUNGEN
1	839470	2	Einbausatz	ERS. VON 851602
2	839472	2	· Stoßfängerhaut	
4	839474	2	· Platte	
5	839475	2	· Hebel	
6		2	· Sicherungsschraube	M5
	839693	2	· Sicherungsschraube	M8
7		2	· Konsole	KENNZEICHNUNG 839480
	839481	2	· Konsole	KENNZEICHNUNG 839481
8	955244	8	· Sechskantschraube	
9		8	· Zahnscheibe	
10	947671	4	· Inbusschraube	
12	960138	4	· Scheibe	
13	955780	12	· Sechskantmutter	
14	947672	4	· Inbusschraube	
15	960139	4	· Scheibe	
16	955781	4	· Sechskantmutter	
17	839469	2	Steuervorrichtung	ERS. VON 851600
18	841165	1	Kontakt	STEUERPLATZ 1.
	841166	1	Kontakt	STEUERPLATZ 2.
19	850200	2	· Wippschalter	
20		X	· · KABEL UND KLEMMEN	SIEHE GRUPPE 3
21	946177	4	· Kreuzschlitzschraube	
22	947536	4	· Sechskantmutter	

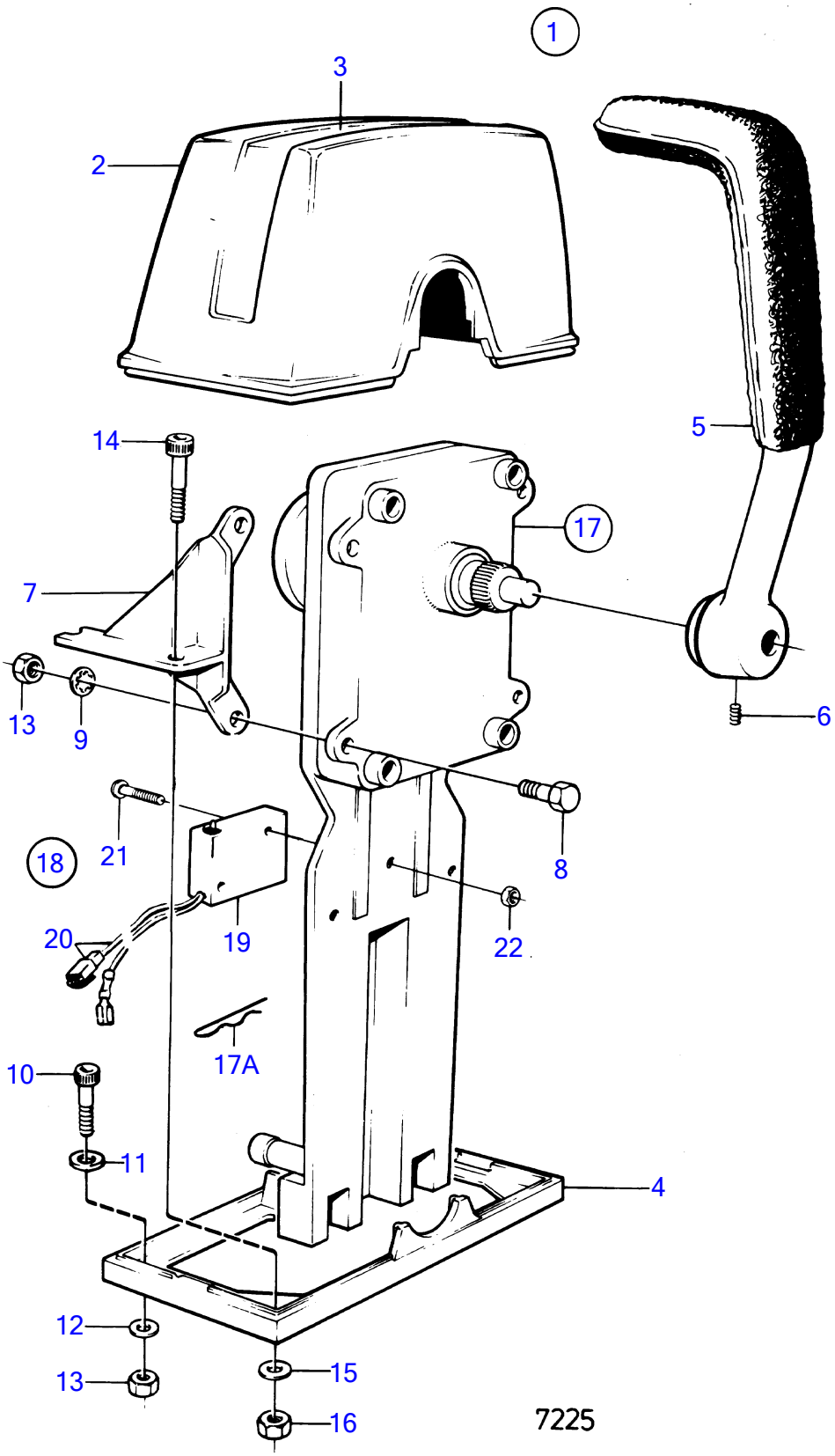
1
3
2
5
14
17
7
13
9
6
18
21
8
20
19
22
17A
10
11
4
12
13
15
16
7225

AQ200D, AQ200F

REF	TEILE NR	MNG	BESCHREIBUNG	ANMERKUNGEN
1	851602	1	Einbausatz	
2	839472	1	· Stoßfängerhaut	
3		1	· Aufklebeschild	
4	839474	1	· Platte	
5	839475	1	· Hebel	
6	839693	1	· Sicherungsschraube	M8
10	947671	2	· Inbusschraube	
11	940090	2	· Scheibe	
12	960138	2	· Scheibe	
13	955780	2	· Sechskantmutter	
14	947671	2	· Inbusschraube	
15	960138	2	· Scheibe	
16	955780	2	· Sechskantmutter	
17	851600	1	Steuervorrichtung	
17A	852924	1	· Klemme	
18	841165	1	Kontakt	STEUERPLATZ 1.
19	850200	1	· Wippschalter	
20		X	· · KABEL UND KLEMMEN	SIEHE GRUPPE 3
21	946177	2	· Kreuzschlitzschraube	
22	947536	2	· Sechskantmutter	

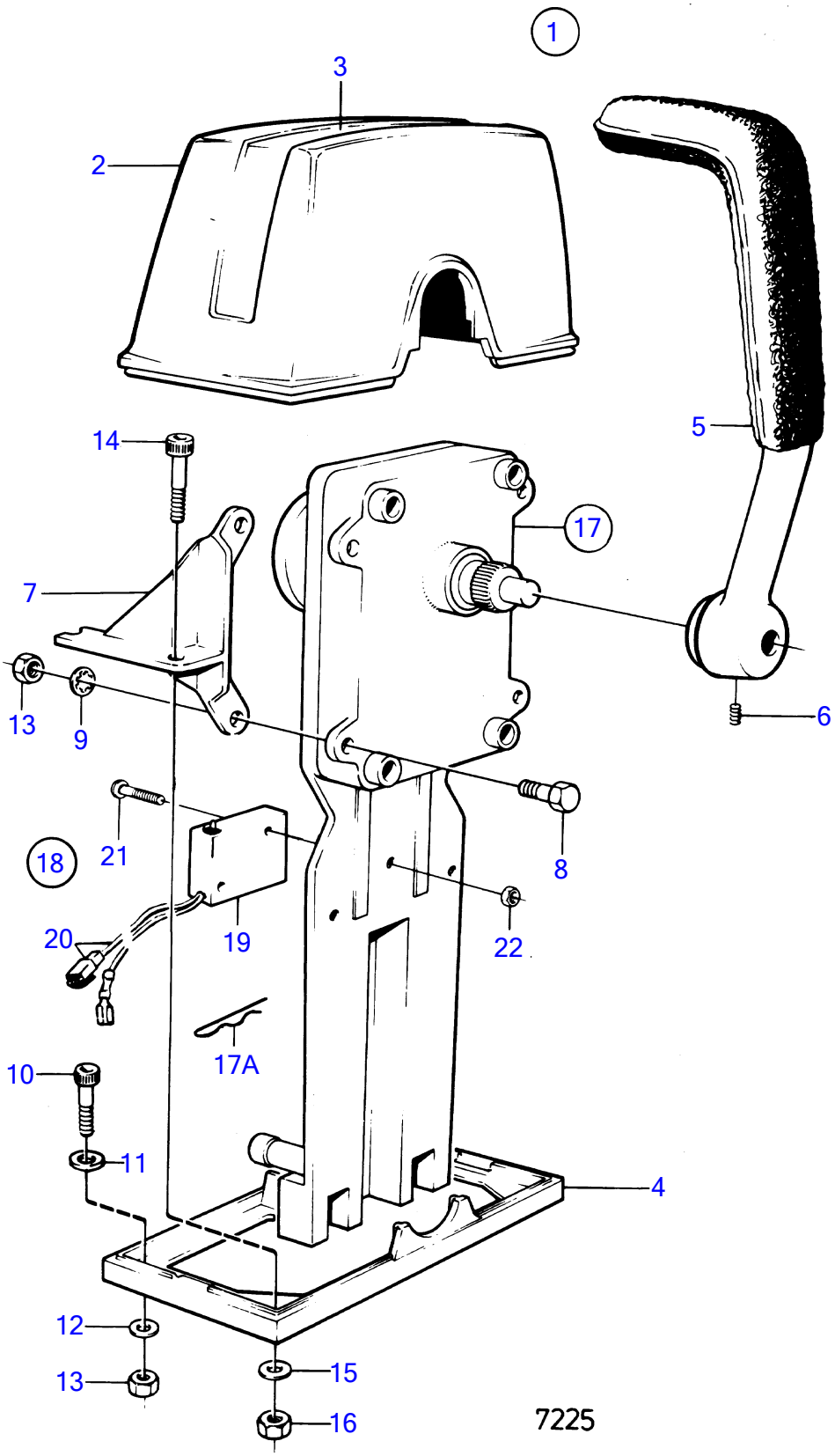
1
3
2
5
14
17
7
13
9
6
21
18
8
20
19
22
17A
10
11
4
12
13
15
16
7225

AQ200D, AQ200F

REF	TEILE NR	MNG	BESCHREIBUNG	ANMERKUNGEN
1	851602	2	Einbausatz	
2	839472	2	· Stoßfängerhaut	
3		2	· Aufklebeschild	
4	839474	2	· Platte	
5	839475	2	· Hebel	
6	839693	2	· Sicherungsschraube	M8
10	947671	4	· Inbusschraube	
11	940090	4	· Scheibe	
12	960138	4	· Scheibe	
13	955780	4	· Sechskantmutter	
14	947671	4	· Inbusschraube	
15	960138	4	· Scheibe	
16	955780	4	· Sechskantmutter	
17	851600	2	Steuervorrichtung	
17A	852924	1	· Klemme	
18	841165	1	Kontakt	STEUERPLATZ 1.
	841166	1	Kontakt	STEUERPLATZ 2.
19	850200	2	· Wippschalter	
20		X	· · KABEL UND KLEMMEN	SIEHE GRUPPE 3
21	946177	4	· Kreuzschlitzschraube	
22	947536	4	· Sechskantmutter	

AQ200D, AQ200F

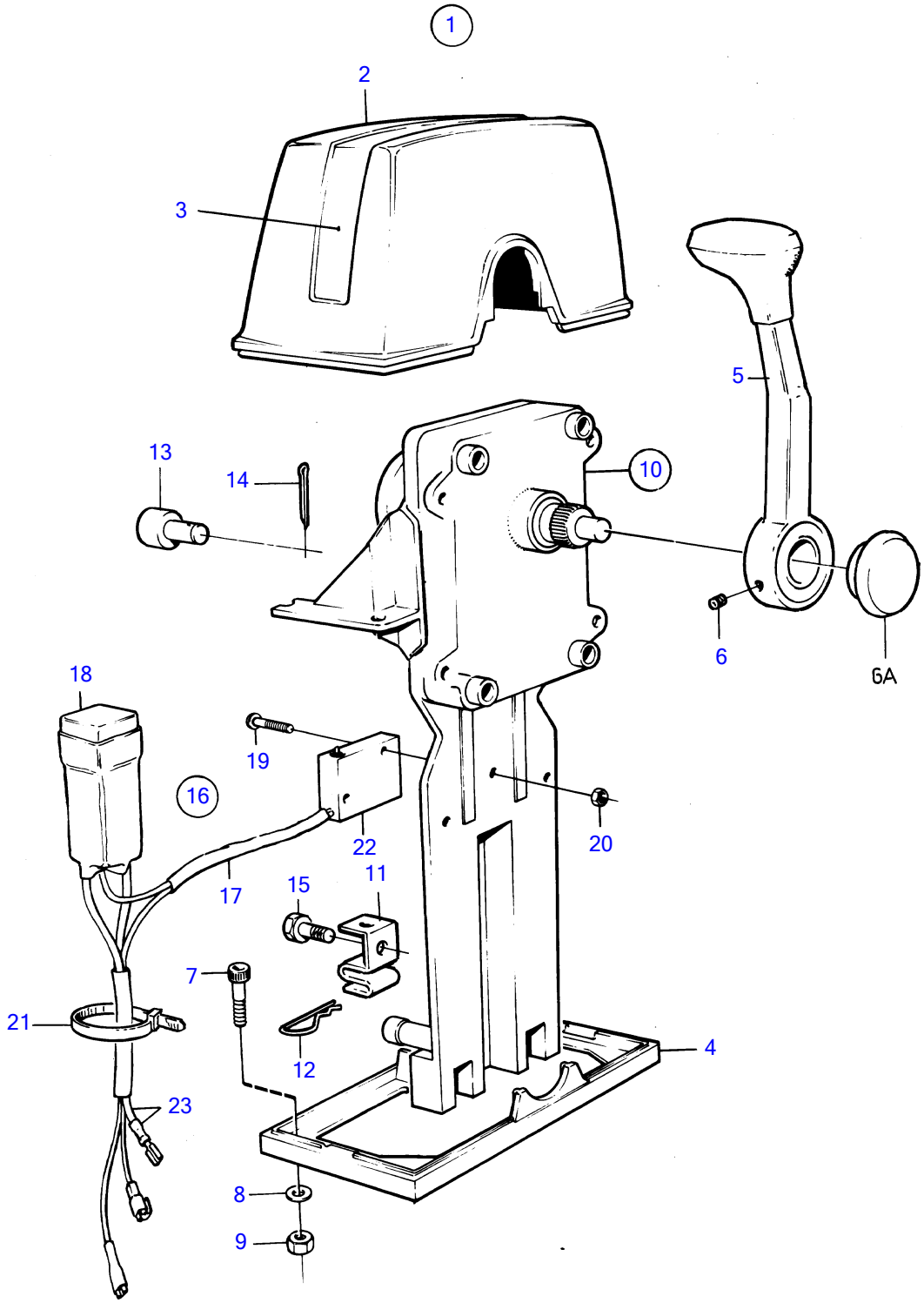

7602

AQ200D, AQ200F

REF	TEILE NR	MNG	BESCHREIBUNG	ANMERKUNGEN
1	851602	1	Einbausatz	EINZEL
2	839472	1	· Stoßfängerhaut	
3		1	· Aufklebeschild	
4	839474	1	· Platte	
5		1	· Hebel	
6A	853004		Druckknopf	
6	839693	1	· Sicherungsschraube	
7	947671	4	· Inbusschraube	
8	960138	4	· Scheibe	
9	955780	4	· Sechskantmutter	
10	851600	1	Steuervorrichtung	
11	853423	1	· Halter	
12	852924	1	· Klemme	
13	839638	1	· Würfel	
14	17253	1	· Splint	
15	839664	1	Schraube	
16	839641	1	Leerlaufkontakt	
17		1	· Seilzugsatz	
18	1501832	1	· Relais	
19	946177	2	· Kreuzschlitzschraube	
20	947536	2	· Sechskantmutter	
21	948210	X	· Kabelschelle	
22	850200	1	· Wippschalter	
23		X	KABEL UND KLEMMEN	SIEHE GRUPPE 3

AQ200D, AQ200F

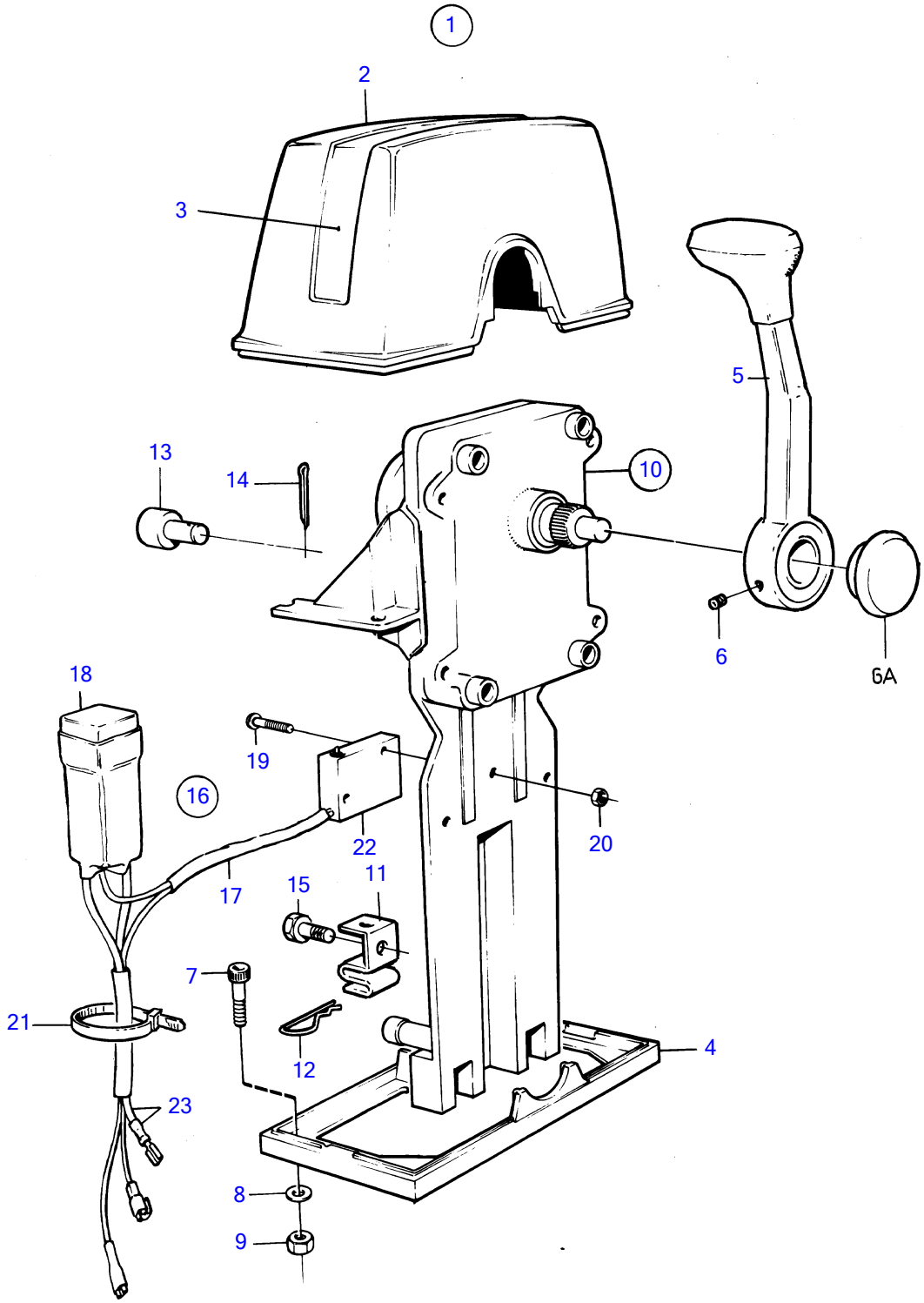

7602

AQ200D, AQ200F

REF	TEILE NR	MNG	BESCHREIBUNG	ANMERKUNGEN
1	851603	1	Einbausatz	TWIN
2	839477	1	· Stoßfängerhaut	
3		1	· Aufklebeschild	
4	839479	1	· Platte	
5		2	· Hebel	
6	839693	2	Sicherungsschraube	
7	947671	4	Inbusschraube	
8	960138	4	Scheibe	
9	955780	4	Sechskantmutter	
10	851600	2	Steuervorrichtung	
11	853423	2	· Halter	
12	852924	2	· Klemme	
13	839638	2	· Würfel	
14	17253	2	· Splint	
15	839664	2	Schraube	
16	839641	2	Leerlaufkontakt	
17		2	· Seilzugsatz	
18	1501832	2	· Relais	
19	946177	4	· Kreuzschlitzschraube	
20	947536	4	· Sechskantmutter	
21	948210	X	· Kabelschelle	
22	850200	2	· Wippschalter	
23		X	KABEL UND KLEMMEN	SIEHE GRUPPE 3

AQ200D, AQ200F

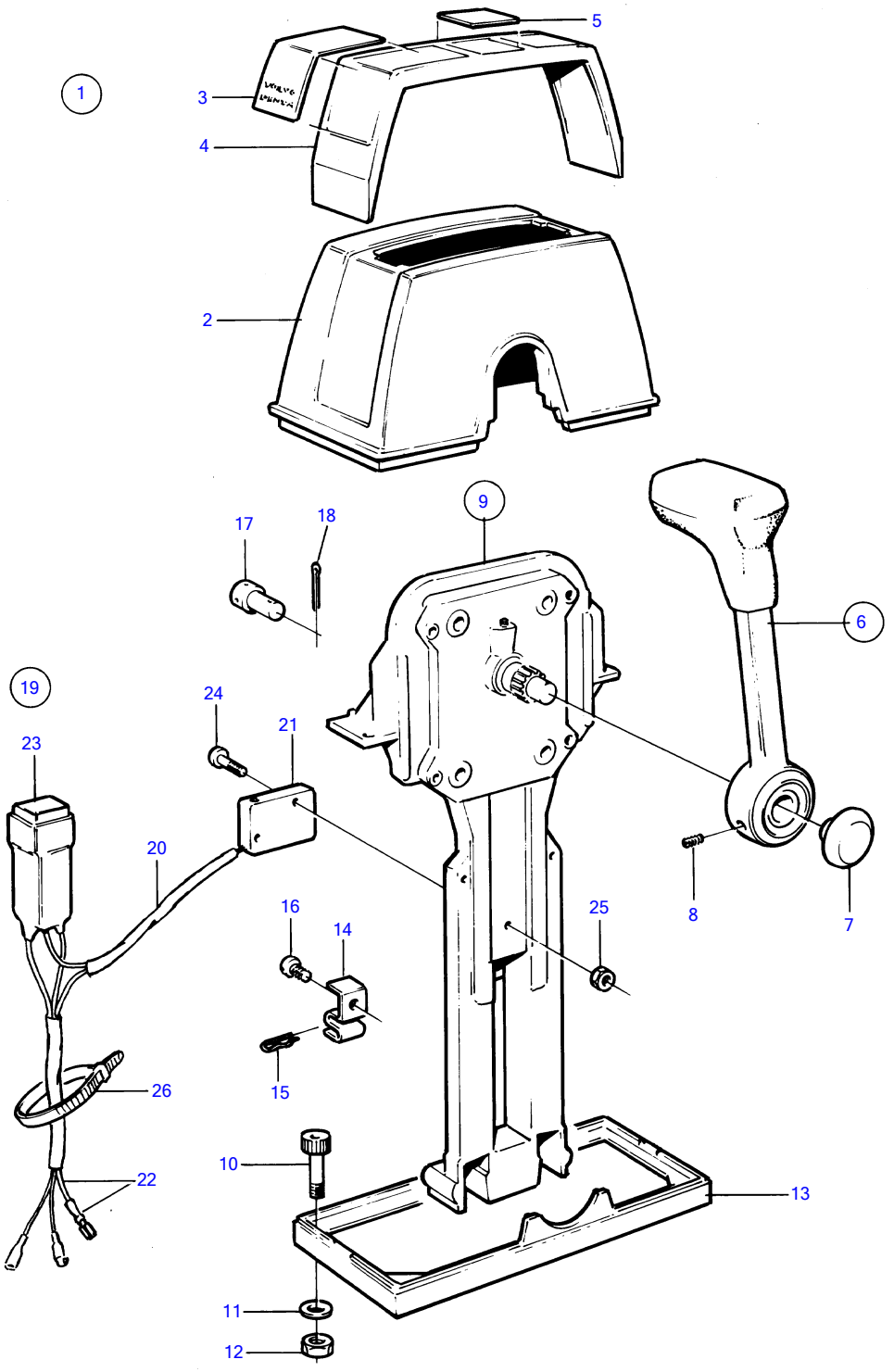

AQ200D, AQ200F

REF	TEILE NR	MNG	BESCHREIBUNG	Siehe	ANMERKUNGEN
1	853168	1	Einbausatz		EINZEL
2		1	· Stoßfängerhaut		
3	851896	2	· Aufklebeschild		
4		1	· Querhaupt		
5		1	· Aufklebeschild		
6	852347	1	· Hebel		
			· ·	17138	
7	853004	1	· Druckknopf		
8	963678	1	· Inbusschraube		
9	851600	1	· Steuervorrichtung		
			· ·	17141	
10	947671	4	· Inbusschraube		
11	960138	4	· Scheibe		
12	955780	4	· Sechskantmutter		
13	839474	1	· Platte		
14	853423	1	· Halter		
15	852924	1	· Klemme		
16	839664	1	Schraube		
17	839638	1	Würfel		
18	17253	1	Splint		
19	839641	1	Leerlaufkontakt		
20		1	· Seilzugsatz		
21	850200	1	· · Wippschalter		
22		X	· · KABEL UND KLEMMEN		
23	1501832	1	· Relais		
24	946177	2	· Kreuzschlitzschraube		
25	947536	2	· Sechskantmutter		
26	948210	X	· Kabelschelle		

AQ200D, AQ200F

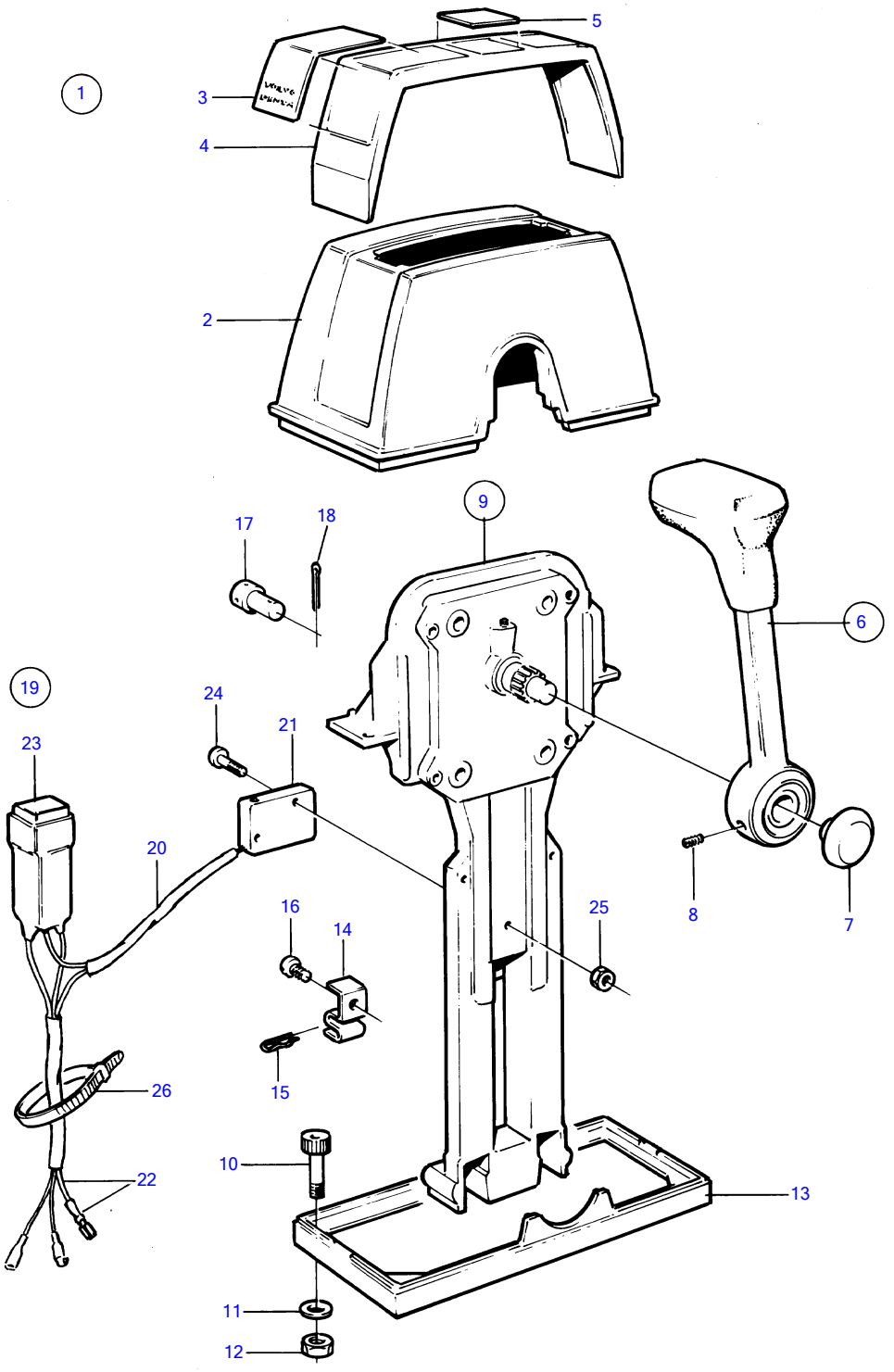

AQ200D, AQ200F

REF	TEILE NR	MNG	BESCHREIBUNG	ANMERKUNGEN
1	853169	1	Einbausatz	TWIN
2		1	· Stoßfängerhaut	
3	851895	2	· Aufklebeschild	
4		1	· Querhaupt	
5	851897	1	· Aufklebeschild	
6	852347	2	· Hebel	
7	853004	2	· Druckknopf	
8	963678	2	· Inbusschraube	
9	851600	2	· Steuervorrichtung	
10	947671	4	· Inbusschraube	
11	960138	4	· Scheibe	
12	955780	4	· Sechskantmutter	
13	839479	1	· Platte	
14	853423	2	· Halter	
15	852924	2	· Klemme	
16	839664	2	Schraube	
17	839638	2	Würfel	
18	17253	2	Splint	
19	839641	2	Leerlaufkontakt	
20		2	· Seilzugsatz	
21	850200	2	· · Wippschalter	
22		X	· · KABEL UND KLEMMEN	
23	1501832	2	· Relais	
24	946177	4	· Kreuzschlitzschraube	
25	947536	4	· Sechskantmutter	
26	948210	X	· Kabelschelle	

HANDLE FOR CONTROL: 852347

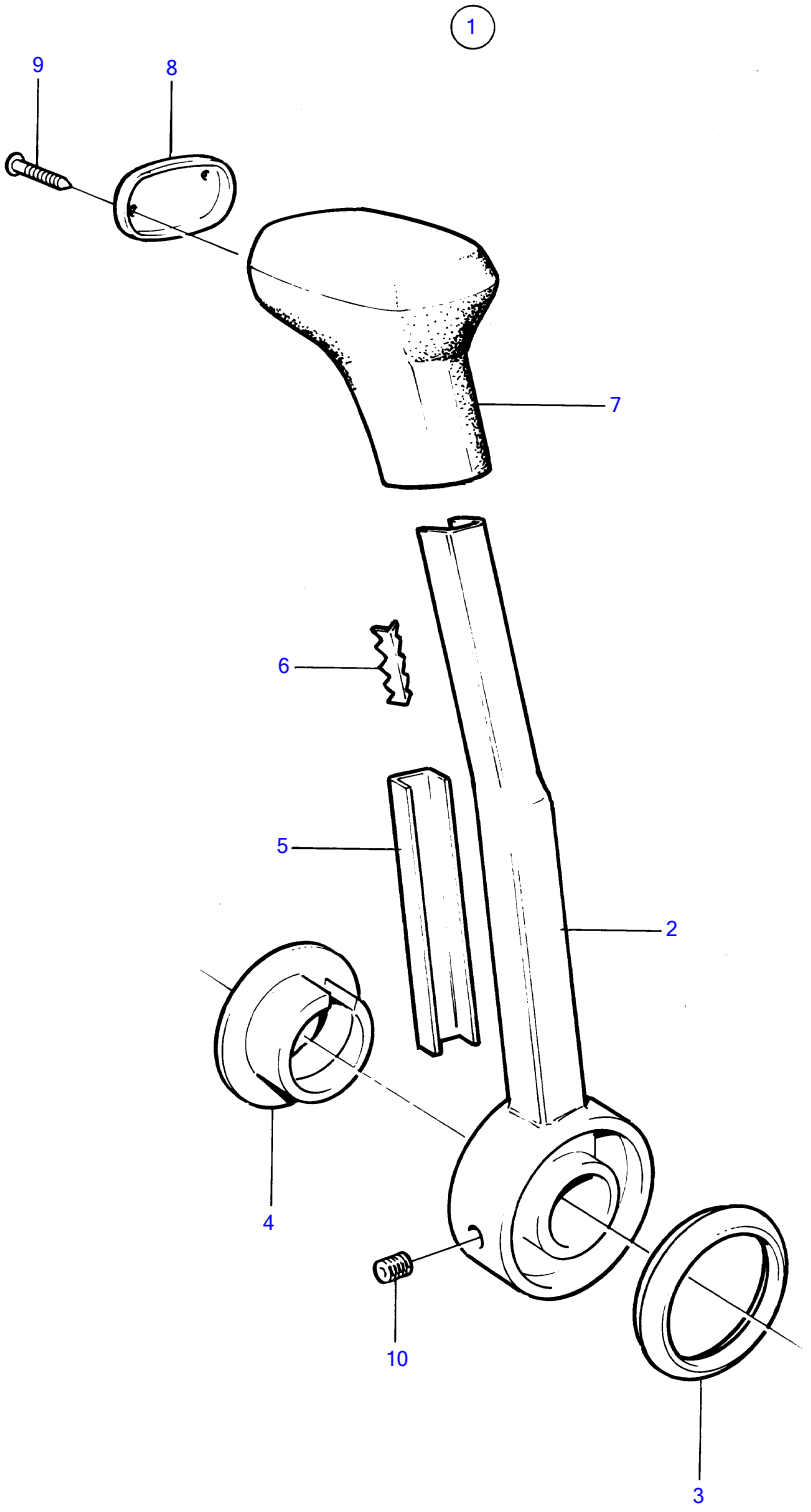

7597

REF	TEILE NR	MNG	BESCHREIBUNG
1	852347		Hebel
2		1	· HANDGRIFF
3		1	· RING
4		1	· TRAGRING
5		1	· STANGE
6		1	· SICHERUNGSSCHEIBE
7		1	· HANDGRIFF
8		1	· DECKEL
9	853003	2	· Nagel
10	963678	1	· Inbusschraube

AQ200D, AQ200F

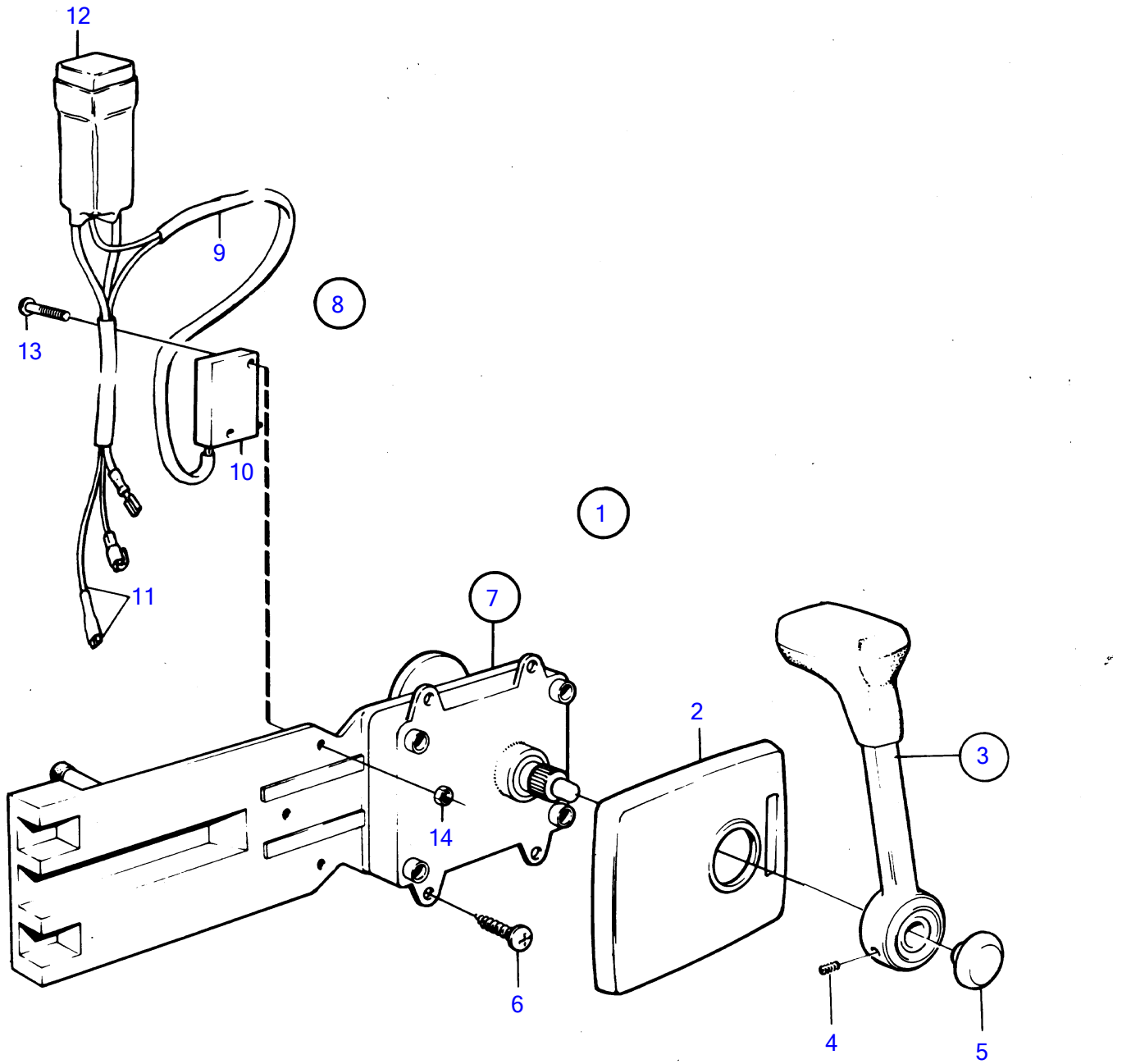

7999

AQ200D, AQ200F

REF	TEILE NR	MNG	BESCHREIBUNG	Siehe	ANMERKUNGEN
1	853102	1	Einbausatz		
2	839518	1	· Stoßfängerhaut		
3		1	· Hebel		
			· ·	17140	
4	963678	1	· Inbusschraube		
5	853004	1	· Druckknopf		
6	955142	4	· Kreuzschlitzschraube		
7	851601	1	Steuervorrichtung		
				17141	
8	855352	1	Leerlaufkontakt		
9		1	· Seilzugsatz		
10	850200	1	· Wippschalter		
11		X	· KABEL UND KLEMMEN		SIEHE GRUPPE 3
12	1501832	1	· Relais		
13	946177	2	· Kreuzschlitzschraube		
14	947536	2	Sechskantmutter		

HANDLE FOR CONTROL: 852348

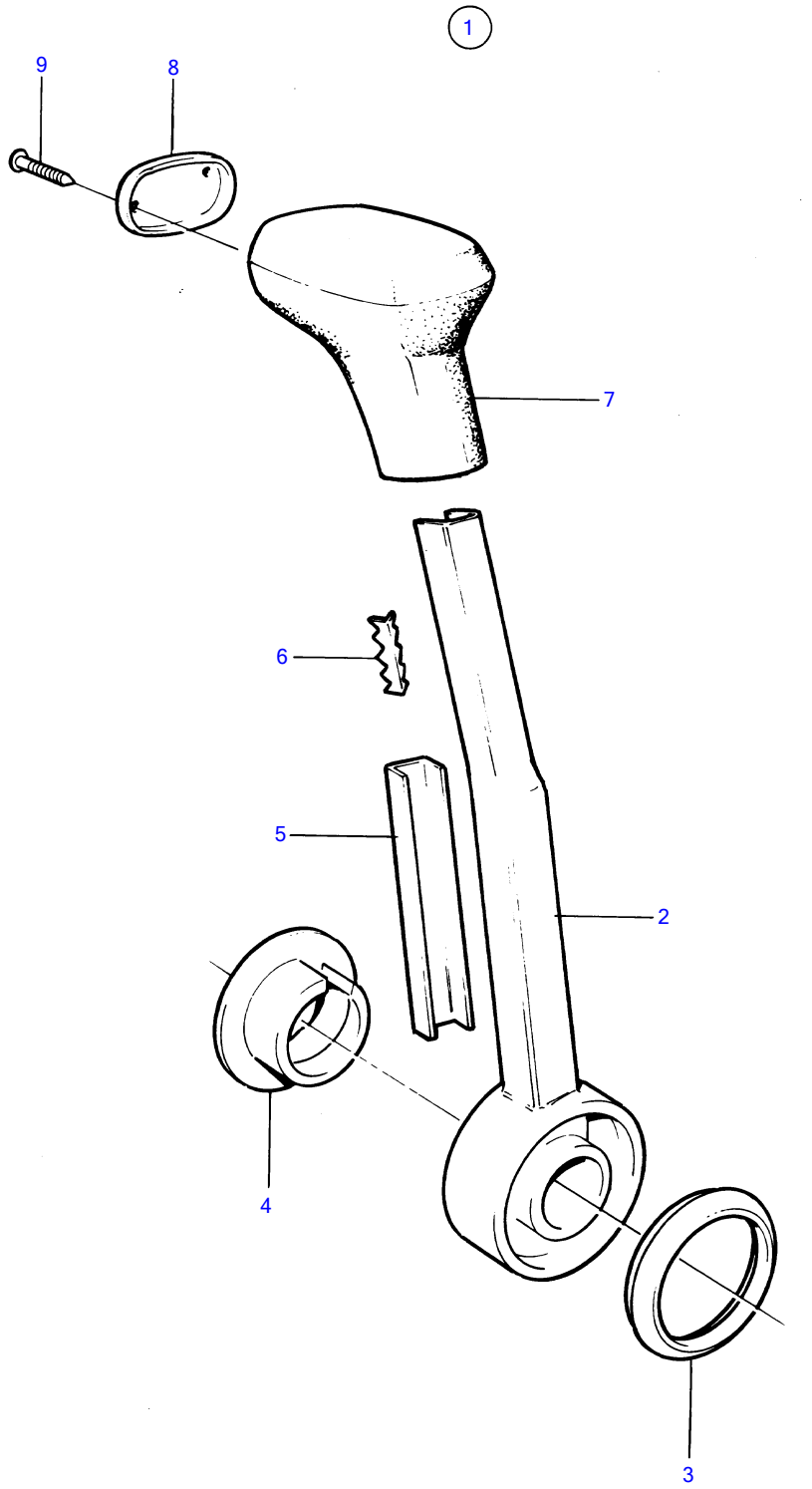

REF	TEILE NR	MNG	BESCHREIBUNG
1		1	Hebel
2		1	· HANDGRIFF
3		1	· RING
4		1	· TRAGRING
5		1	· STANGE
6		1	· SICHERUNGSPLATTE
7		1	· KNAUF
8		1	· DECKEL
9	853003	2	· Nagel

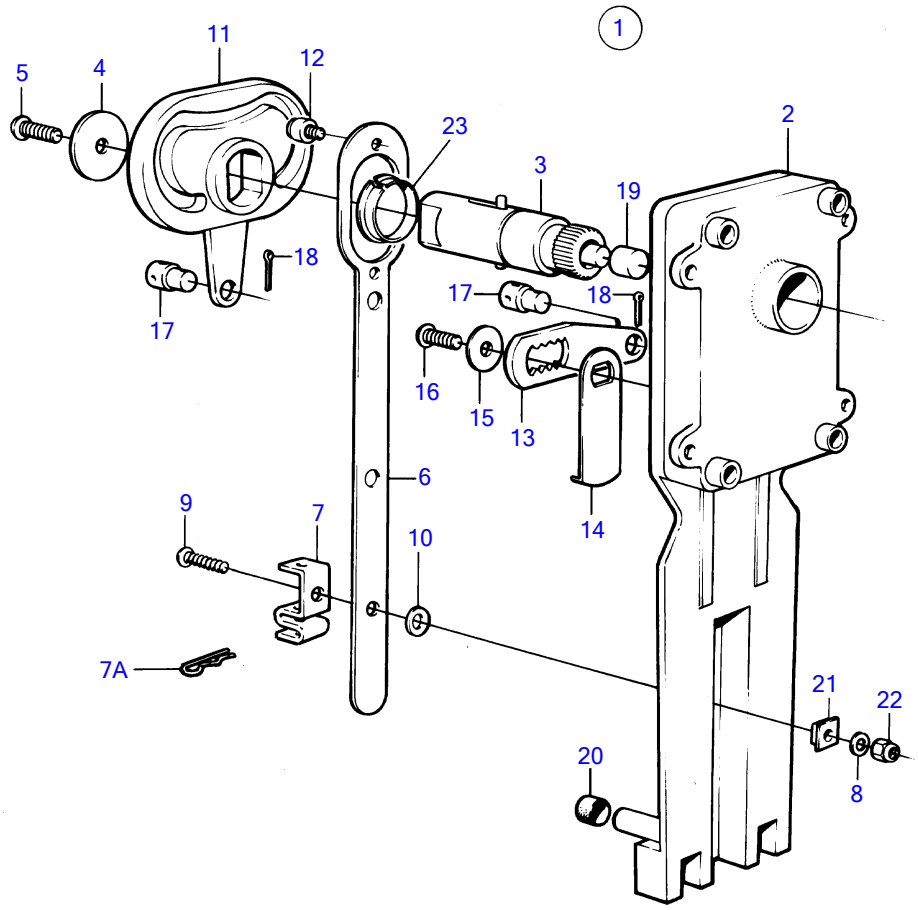

7600

REF	TEILE NR	MNG	BESCHREIBUNG	ANMERKUNGEN
1	839469	1	Steuervorrichtung	SCHEITELEINBAU ERSETZT VON 851600., SEITENEINBAU ERSETZT VON 851601.
2		1	· GEHÄUSE	
3		1	· WELLE	
4		1	· Scheibe	
5		1	· Schraube	
6		1	· Gelenkhebel	
7	853423	1	· Halter	
7A	852924	1	· Klemme	
8		1	· Scheibe	
9	839664	1	· Schraube	
10		1	·	
11		1	·	
12		1	· Ersatzteilsatz	
13		1	· Kupplungshebel	
14		1	· Unterbrecherhebel	
15		1	· Scheibe	
16		1	· Schraube	
17	839638	2	· Würfel	
18	17253	2	· Splint	
19	839632	1	· Knopf	
20	839640	1	· Schwingungsdämpfer	
21	839666	1	· Scheibe	
22	963104	1	· Sicherungsmutter	
23		1	· Buchse	

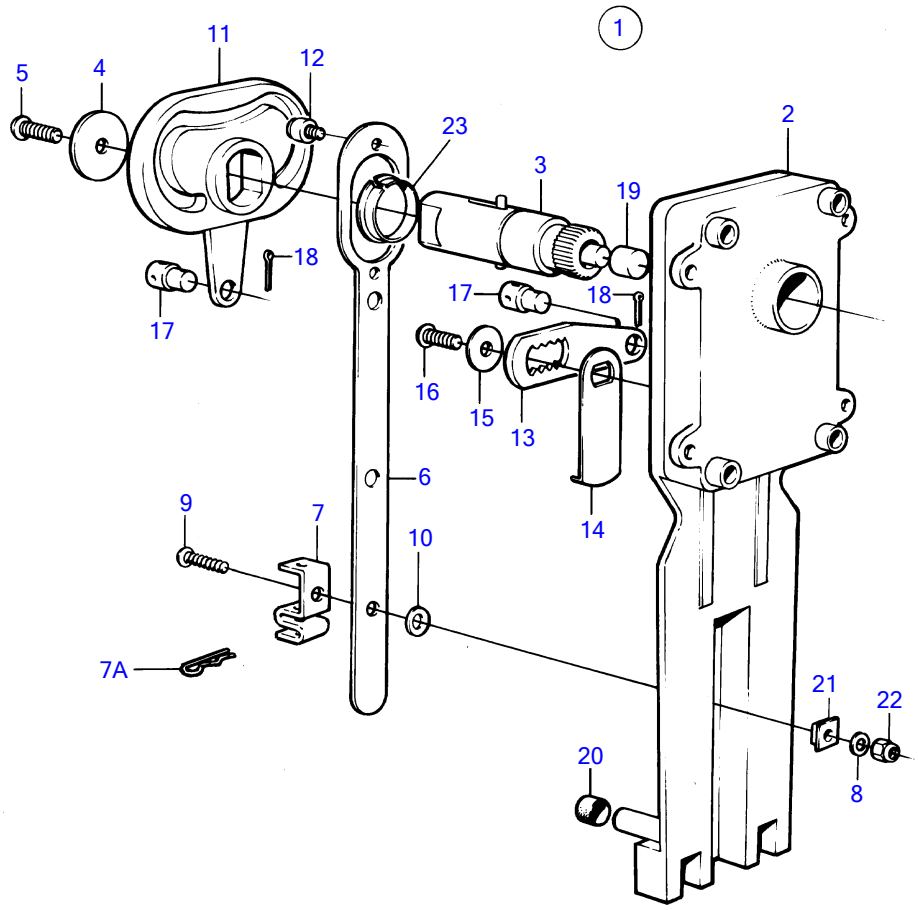

7600

REF	TEILE NR	MNG	BESCHREIBUNG
1	851600	1	Steuervorrichtung
7	853423	1	· Halter
7A	852924	1	· Klemme
17	839638	2	· Würfel
18	17253	2	· Splint

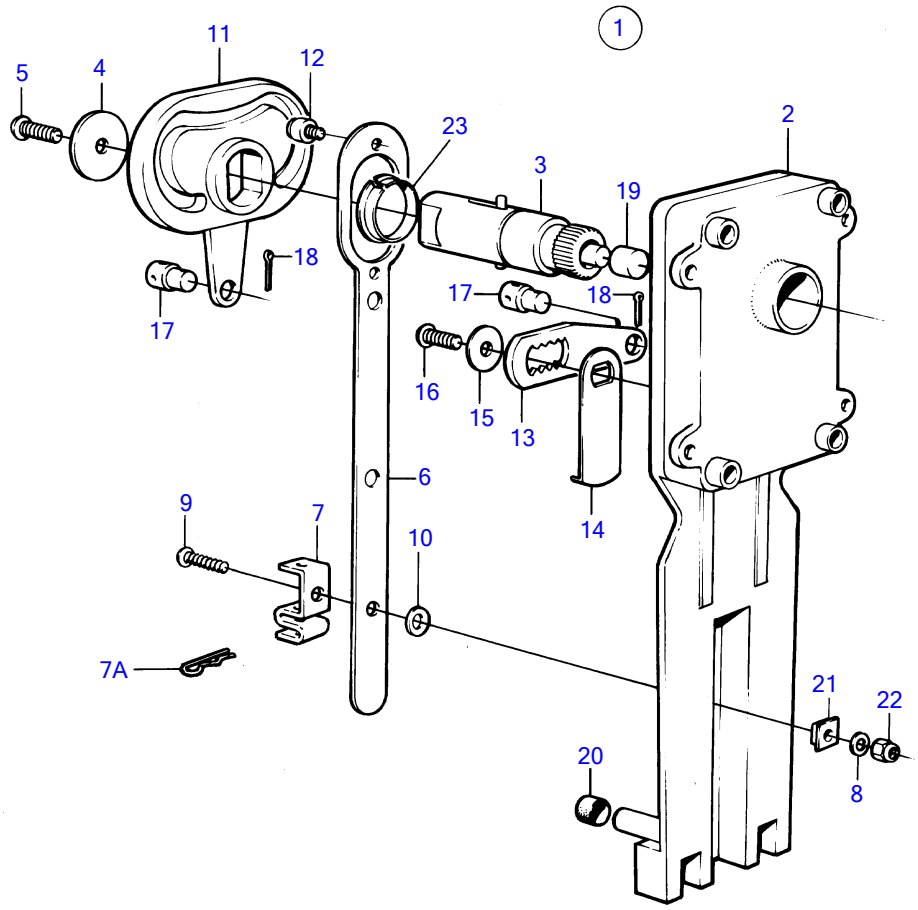

7600

REF	TEILE NR	MNG	BESCHREIBUNG
1	851601	1	Steuervorrichtung
7	853423	1	· Halter
7A	852924	1	· Klemme
17	839638	2	· Würfel
18	17253	2	· Splint

AQ200D, AQ200F

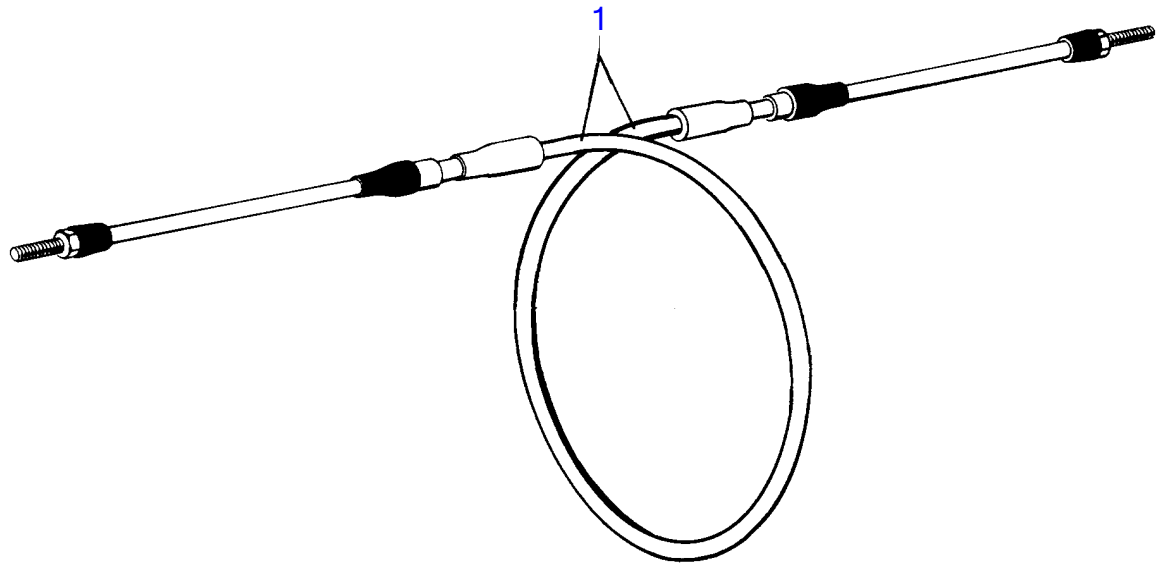

23 55

AQ200D, AQ200F

REF	TEILE NR	MNG	BESCHREIBUNG	ANMERKUNGEN
1		1	SCHALTKABEL FÜR AQUAMATIC ANTRIEB UND F ÜR MOTORDREHZAHL	
		X	· Schaltkabel	L=1800MM
		X	· Schaltkabel	L=2100MM
		X	· Schaltkabel	L=2700mm
		X	· Schaltkabel	L=3000MM
		X	· Schaltkabel	L=3300MM
		X	· Schaltkabel	L=3600MM
		X	· Schaltkabel	L=3900MM
		X	· Schaltkabel	L=4200MM
		X	· Schaltkabel	L=4500MM
		X	· Schaltkabel	L=4800MM
		X	· Schaltkabel	L=5100MM
	804361	X	· Schaltkabel	L=5500MM
		X	· Schaltkabel	L=5900MM
		X	· Schaltkabel	L=6100MM
	804440	X	· Schaltkabel	L=6400MM
		X	· Schaltkabel	L=6700MM
		X	· Schaltkabel	L=7000MM
		X	· Schaltkabel	L=7300MM
		X	· Schaltkabel	L=7500MM
	813907	X	· Schaltkabel	L=7900MM
		X	· Schaltkabel	L=8500MM
		X	· Schaltkabel	L=8800MM
		X	· Schaltkabel	L=9500MM
		X	· Schaltkabel	L=11300MM
		X	· Schaltkabel	L=11600MM
	827721	X	· Schaltkabel	L=11900MM
		X	· Schaltkabel	L=12200MM
		X	· Schaltkabel	L=12500MM
		X	· Schaltkabel	L=13100MM

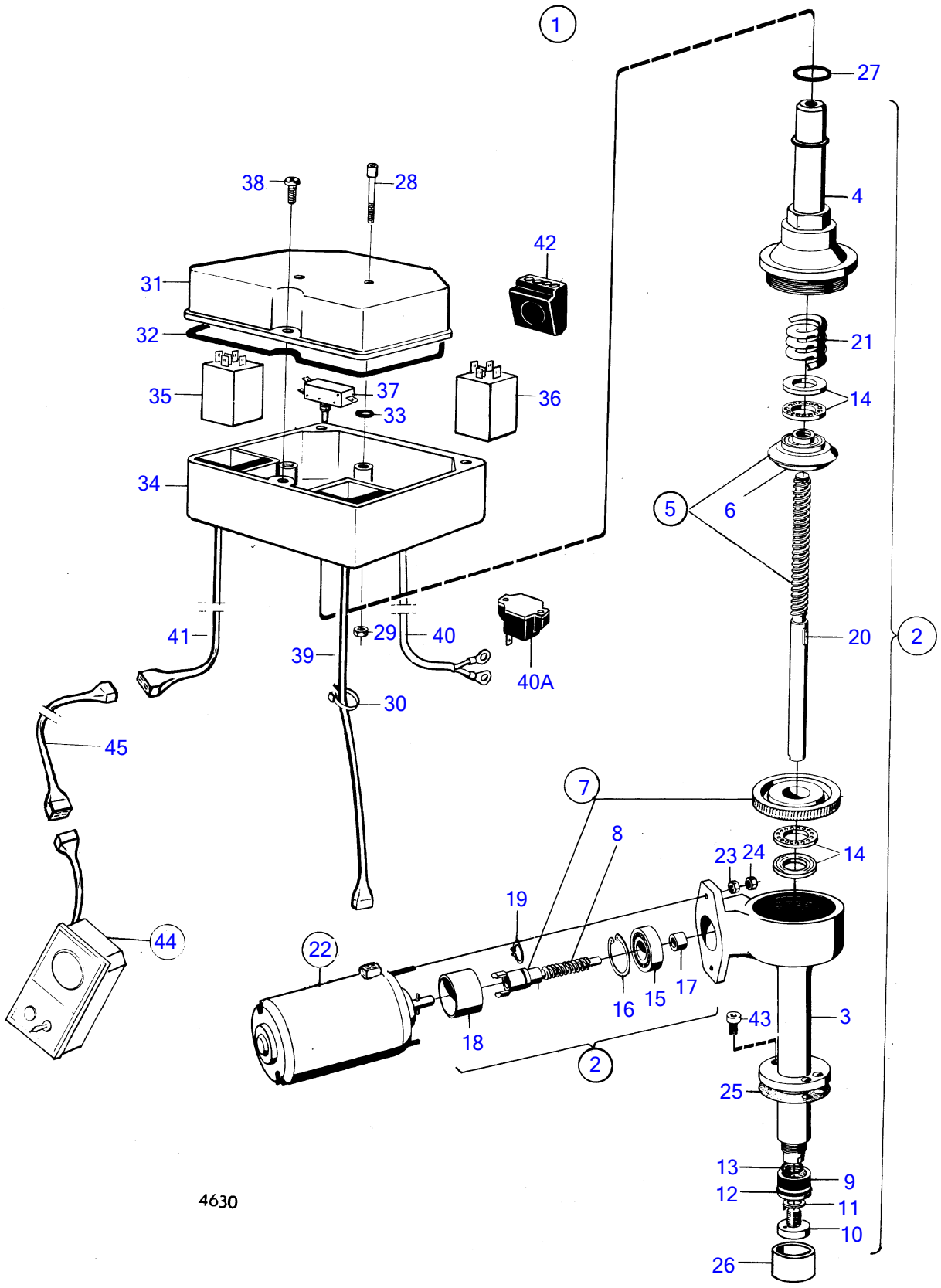
1
27
4
38
28
42
31
32
21
35
37
36
14
33
34
5
6
41
29
40
39
20
2
40A
30
45
7
8
14
23
24
19
44
22
16
15
17
43
3
18
2
25
13
9
12
11
10
26
4630

REF	TEILE NR	MNG	BESCHREIBUNG	Siehe	ANMERKUNGEN
1		1			ERS. VON 1ST.850957 UND 1ST.851002., 12V
2	839433	1	· Hebevorrichtung		
3	897658	1	· · Isolator		
4	839403	1	· · Oberteil		
5	875351	1	· · Schraubstange		
6		1	· · · BREMSMUTTER		
7	875352	1	· · Schneckenradsatz		
8		1	· · · SCHNECKENSCHRAUBE		
9	897664	1	· · Mutter		
10	814219	1	· · Druckplatte		
11	814218	1	· · Falzblech		
12	925060	1	· · O-ring		
13	955977	1	· · O-ring		
14	19280	2	· · Kugellager		
15	181424	1	· · Kugellager		
16	914515	1	· · Nutring		
17	897667	1	· · Buchse		
18	897762	1	· · Führungsring		
19	914446	1	· · Nutring		
20	909838	1	· · Flachkeil		
21	897666	1	· · Feder		
22	850046	1	· Elektromotor		12V
			· ·	17152	
23		2	· Sechskantmutter		
24		2	· Mutter		
25	814304	1	· Dichtung		
26	832153	1	· Stützring		
27	955995	1	· O-ring		
28	959327	2	· Inbusschraube		
29	951672	2	· Sicherungsmutter		
30	948210	1	· Kabelschelle		
31	839330	1	· Verschlusskappe		
32	946438	1	· O-ring		
33	955980	2	· O-ring		
34		1	· Relaiskasten		
35	1501832	1	· Relais		(839367)
36	876039	1	· Relaissatz		
37		1	· Umsteuerventil		
38		3	· Kreuzschlitzschraube		
39		1	· Kabelschaft		
40		1	· Kabelschaft		
40A	897815	1	· · Temperaturgeber		
41	850717	1	· Kabelschaft		
42	850714	2	· Leitungsklemme		
43	956568	2	Inbusschraube		SIEHE GRUPPE 4A
44	850375	1	Schalttafel		
			·	17153	
45		X	Verlängerungskabel		L=2500MM
	839180	X	Verlängerungskabel		L=7000MM

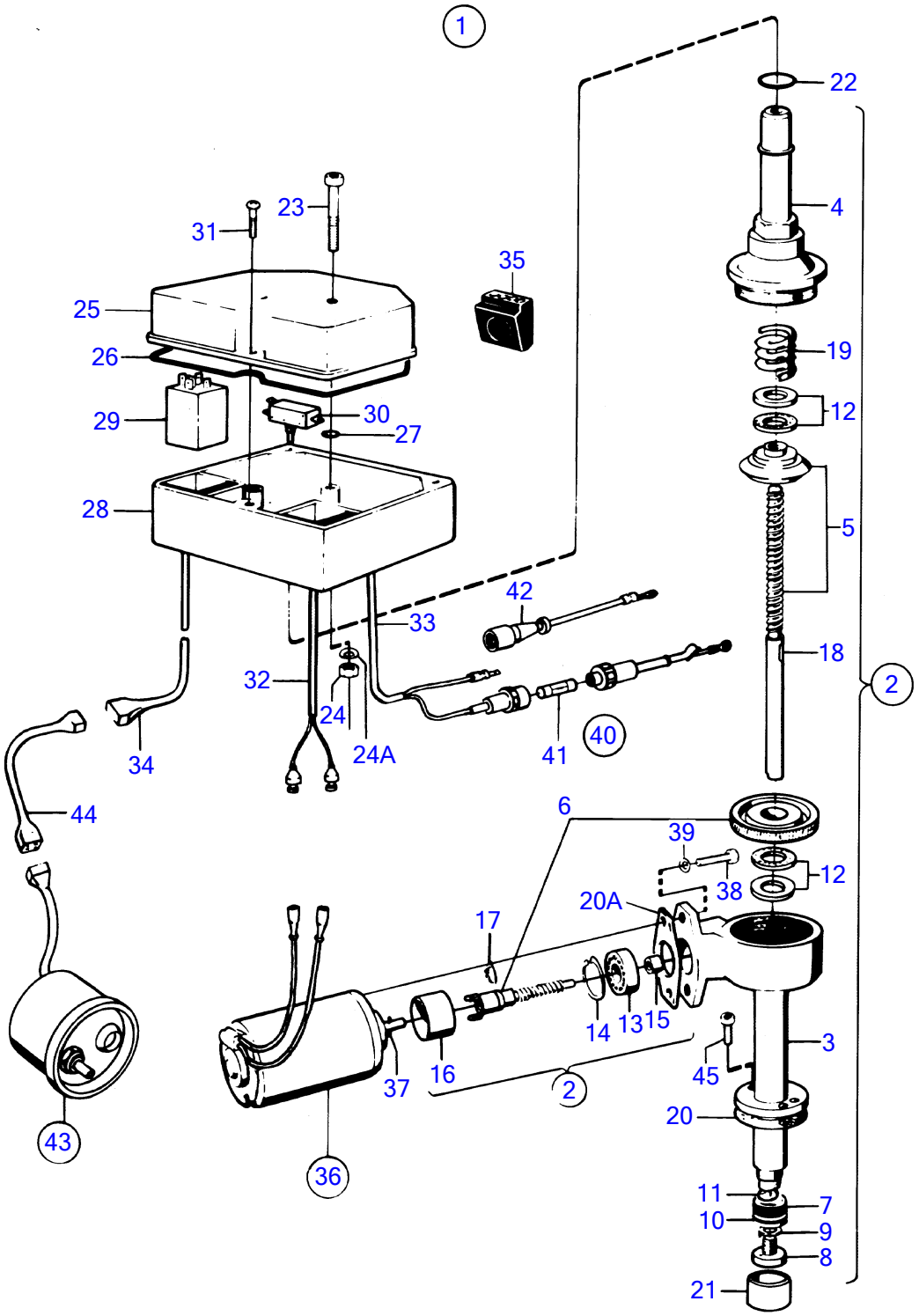
1
22
4
23
31
35
25
19
26
12
29
30
27
5
28
42
33
18
2
32
24
24A
40
34
41
44
6
39
12
38
20A
17
3
14
13
15
45
37
16
2
20
43
36
11
7
10
9
8
21

5372

REF	TEILE NR	MNG	BESCHREIBUNG	Siehe	ANMERKUNGEN
1	850957	1			12V, ERS. VON 853520
2	839433	1	· Hebevorrichtung		
3	897658	1	· · Isolator		
4	839403	1	· · Oberteil		
5	875351	1	· · Schraubstange		
6	875352	1	· · Schneckenradsatz		
7	897664	1	· · Mutter		
8	814219	1	· · Druckplatte		
9	814218	1	· · Falzblech		
10	925060	1	· · O-ring		
11	955977	1	· · O-ring		
12	19280	2	· · Kugellager		
13	181424	1	· · Kugellager		
14	914515	1	· · Nutring		
15	897667	1	· · Buchse		
16	897762	1	· · Führungsring		
17	914446	1	· · Nutring		
18	909838	1	· · Flachkeil		
19	897666	1	· · Feder		
20	814304	1	· Dichtung		
20A	851480	1	· Dichtung		SPÄT. AUSF.
21	832153	1	· Stützring		
22	955995	1	· O-ring		
23	959327	2	· Inbusschraube		
24	940092	2	· Sechskantmutter		
24A	941905	2	· Federscheibe		
25	839330	1	· Verschlusskappe		
26	946438	1	· O-ring		
27	852088	2	· Dichtring		
28		1	· Relaiskasten		
29	876039	2	· Relaissatz		
30	850710	1	· Wippschalter		
31	955119	3	· Kreuzschlitzschraube		
32	850896	1	· Kabelschaft		
33	850955	1	· Kabelschaft		
34	850717	1	· Kabelschaft		
35	850714	2	· Leitungsklemme		
36	850834	1	· Elektromotor		
37		1	· · Zapfen		
38	956061	2	· Kreuzschlitzschraube		
39	941904	2	· Federscheibe		
	851126	1	Reparatursatz		
40		1	Hängesicherung		RÜH. AUSF., USA
	850970	1	Sicherung		SPÄT. AUSF., USA
41	851120	1	· Sicherung		RÜH. AUSF., 30A
	850965	1	· Sicherung		SPÄT. AUSF., 20A
42		1	Seilzug		EXCL. USA
43	850375	1	Schalttafel		
			·	17153	
44		X	Verlängerungskabel		L=2500MM
	839180	X	Verlängerungskabel		L=7000MM
45	956568	2	Inbusschraube		SIEHE GRUPPE 4A

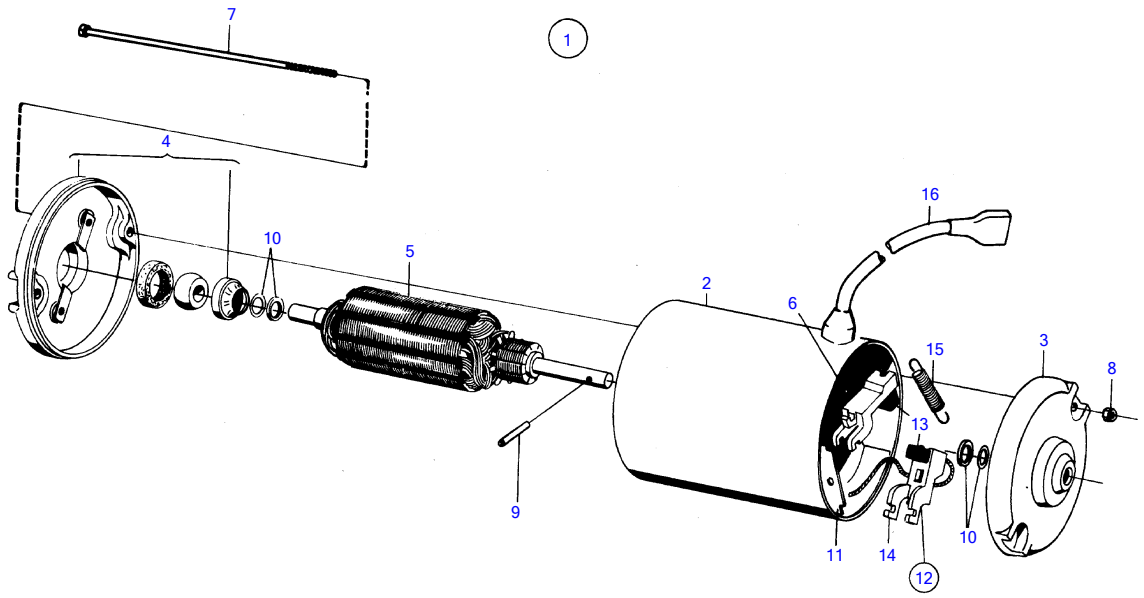

3403

REF	TEILE NR	MNG	BESCHREIBUNG	ANMERKUNGEN
1	850046	1	Elektromotor	
2		1	GEHÄUSE	
3		1	LAGERDECKEL	
4		1	LAGERDECKEL	
5		1	LÄUFER	
6		1	FELDWICKLUNG	
7		2	SCHRAUBE	
8		4	Mutter	
9		1	Zapfen	
10		X	AUSGLEICHSCHEIBE	DI=1,5MM
		X	AUSGLEICHSCHEIBE	DI=0,5mm
		X	AUSGLEICHSCHEIBE	DI=0,2mm
11		1	BEFESTIGUNG	
12	839275	1	Bürstensatz	
13		2	· KOHLEBÜRSTE	
14		2	· BÜRSTENHALTER	
15		1	· FEDER	
16		1	KABELEINHEIT	
		X	· KABEL UND KABELKLEMMEN	SIEHE GRUPPE 3
		1	Ersatzteilsatz	

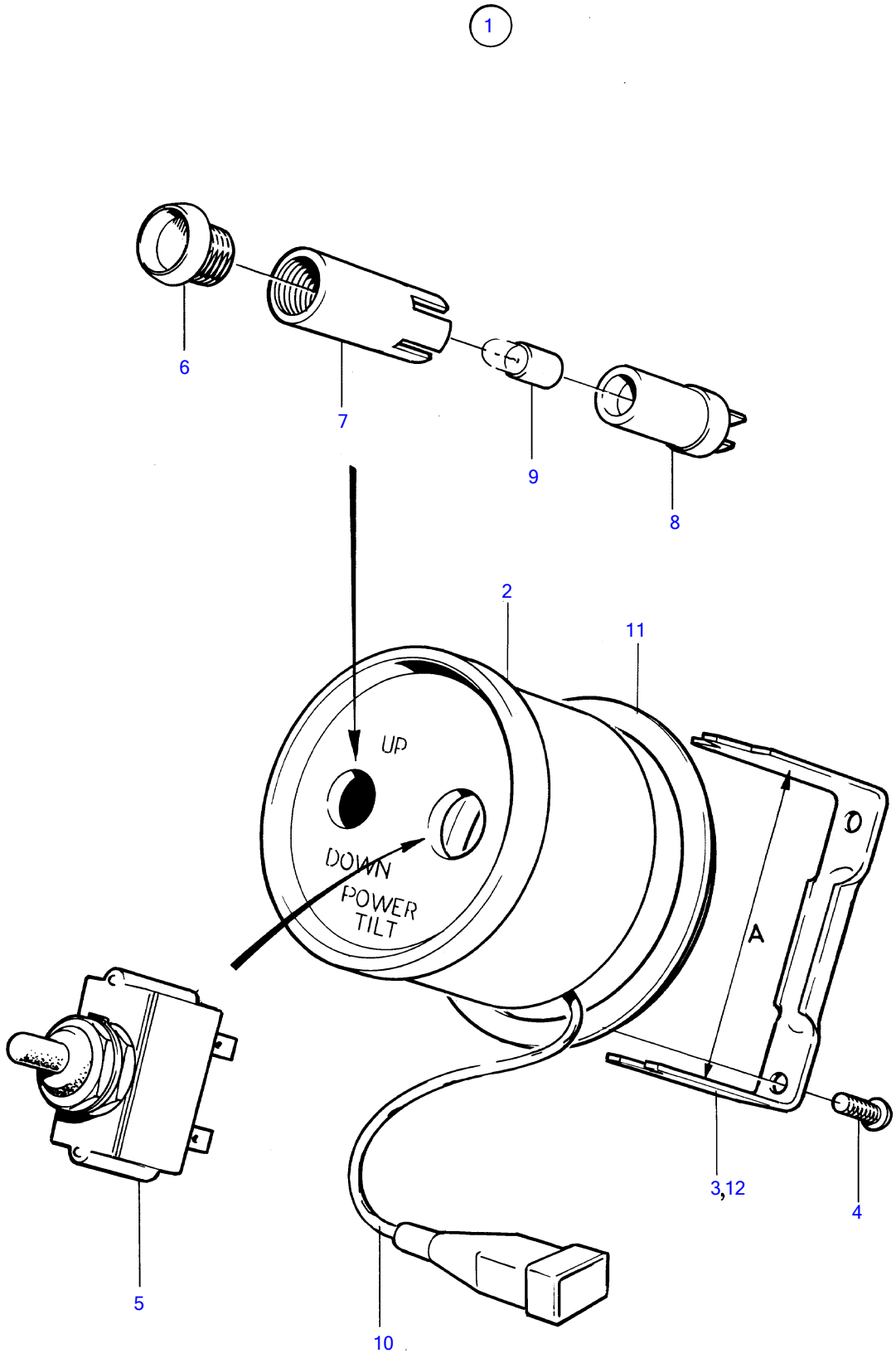
1
6
7
9
8
2
11
UP
DOWN
POWER
TILT
A
3,12
4
5
10
4656

REF	TEILE NR	MNG	BESCHREIBUNG	ANMERKUNGEN
1	850375	1	Schalttafel	
2		1	· PANEL	
3	850372	1	· Befestigungsbügel	A=60MM
4	944201	2	· Kreuzschlitzschraube	
5	814322	1	· Wippschalter	
6	827766	1	· Linse	
7	819350	1	· Muffe	
8	808175	1	· Lampenhalter	
9	19923	1	· Glühlampe	
10	839426	1	· Seilzug	
		X	· · KABEL UND KLEMMEN	SIEHE GRUPPE 3
11		1	Zwischenring	ALT.
12		1	Befestigungsbügel	ALT. A=65MM

AQ200D, AQ200F

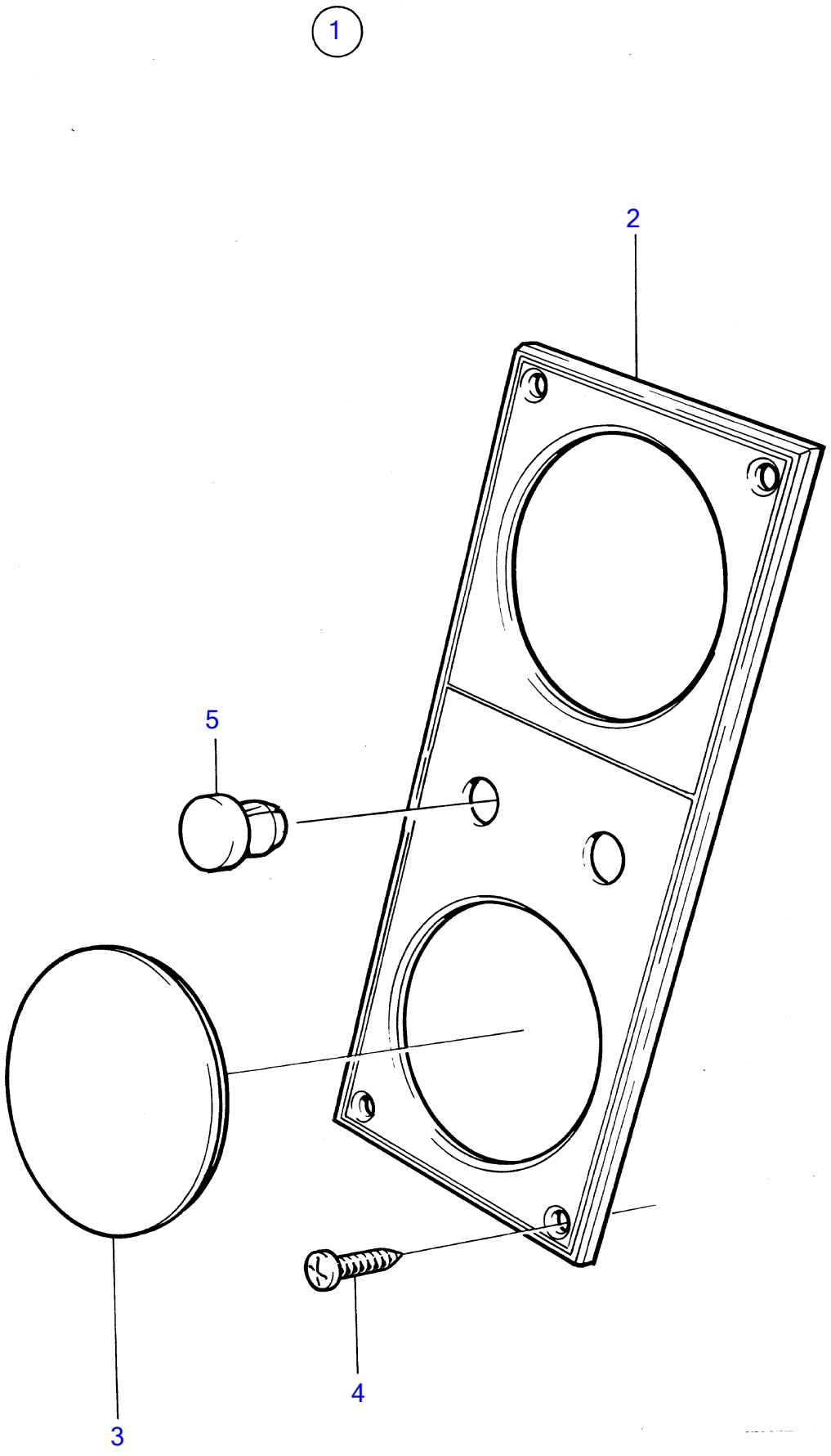

AQ200D, AQ200F

REF	TEILE NR	MNG	BESCHREIBUNG
1		1	Schalttafel
2		1	· Instrumentenblech
3		1	· Abdeckscheibe
4	944540	4	· Schraube
5	845071	2	· Stopfen

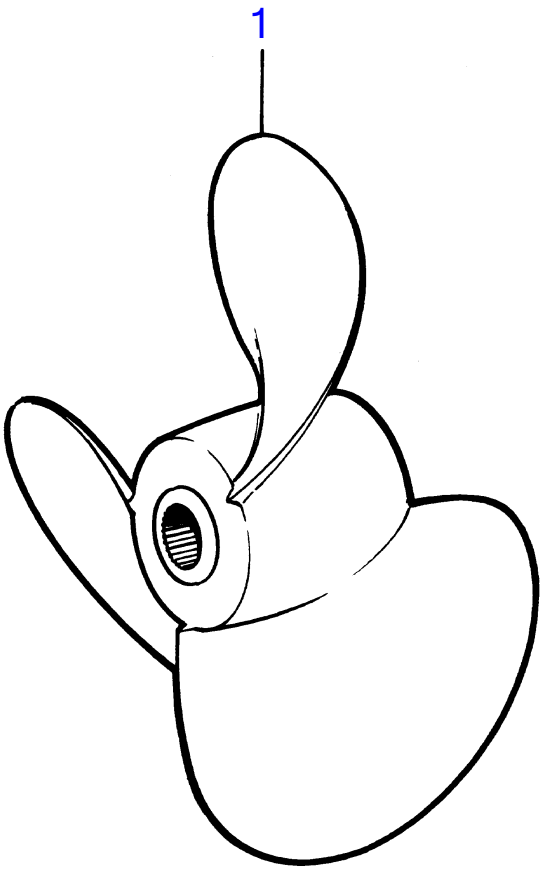

6082

REF	TEILE NR	MNG	BESCHREIBUNG	ANMERKUNGEN
1		1	Propeller	14X10
		1	Propeller	14X11
		1	Propeller	14X12
	813284	1	Propeller	14X13
		1	Propeller	14X14
	814626	1	Propeller	HIGHSPEED., 14X15
	814627	1	Propeller	HIGHSPEED., 14X17
		1	Propeller	14X18
	814628	1	Propeller	HIGHSPEED., 14X19
		1	Propeller	CUP,HIGHSPEED., 14X19
		1	Propeller	14X20
	851138	1	Propeller	HIGHSPEED., 14X21
		1	Propeller	CUP,HIGHSPEED., 14X21
	851138	1	Propeller	LANGE NABE., HIGHSPEED., 14X21
	839569	1	Propeller	HIGHSPEED., 14X23
	851141	1	Propeller	LANGE NABE., HIGHSPEED., 14X23
	813296	1	Propeller	15X11
	813316	1	Propeller	15X13
	814611	1	Propeller	HIGHSPEED., 15X15
	814612	1	Propeller	HIGHSPEED., 15X17
	851124	1	Propeller	LANGE NABE., HIGHSPEED., 15X17
	850864	1	Propeller	LANGE NABE., HIGHSPEED., 15X19
	850866	1	Propeller	LANGE NABE., HIGHSPEED., 15X21
	851035	1	Propeller	LANGE NABE., HIGHSPEED., 16X13
	851037	1	Propeller	LANGE NABE., HIGHSPEED., 16X15
		1	Propeller	16X16
	851039	1	Propeller	LANGE NABE., HIGHSPEED., 16X17
	852612	1	Propeller	LANGE NABE., HIGHSPEED., 16X19
	852633	1	Propeller	LANGE NABE., HIGHSPEED., 16X21
	852490	1	Propeller	LANGE NABE., HIGHSPEED., 16X23

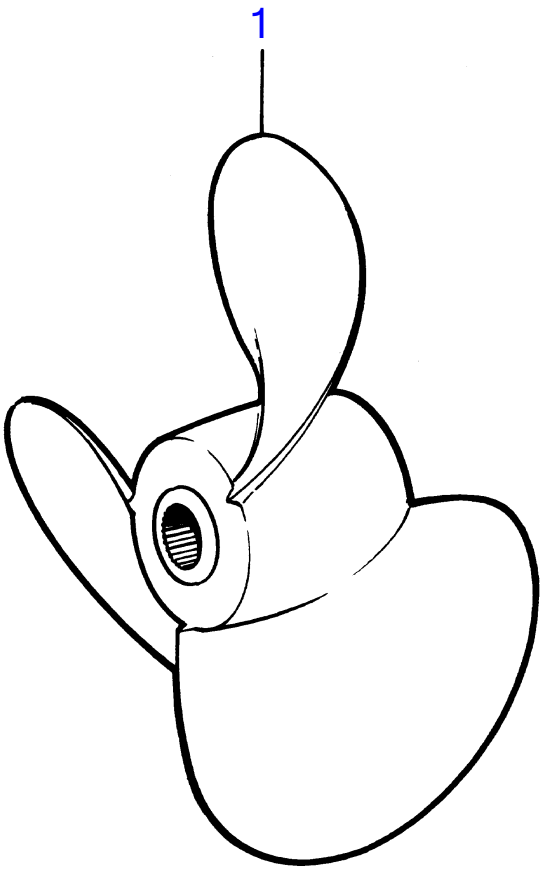

6082

REF	TEILE NR	MNG	BESCHREIBUNG	ANMERKUNGEN
1		1	Propeller	14X10
	813285	1	Propeller	14X13
		1	Propeller	14X14
	814631	1	Propeller	HIGHSPEED., 14X15
		1	Propeller	14X16
	814632	1	Propeller	HIGHSPEED., 14X17
		1	Propeller	14X18
	814633	1	Propeller	HIGHSPEED., 14X19
		1	Propeller	14X20
	814634	1	Propeller	HIGHSPEED., 14X21
	851139	1	Propeller	LANGE NABE., HIGHSPEED., 14X21
	851142	1	Propeller	HIGHSPEED., 14X23
	851142	1	Propeller	LANGE NABE., HIGHSPEED., 14X23
	813297	1	Propeller	15X11
	813317	1	Propeller	15X13
		1	Propeller	15X14
	814615	1	Propeller	HIGHSPEED., 15X15
	814616	1	Propeller	HIGHSPEED., 15X17
	851125	1	Propeller	LANGE NABE., HIGHSPEED., 15X17
	850865	1	Propeller	LANGE NABE., HIGHSPEED., 15X19
	850867	1	Propeller	LANGE NABE., HIGHSPEED., 15X21
	851036	1	Propeller	LANGE NABE., HIGHSPEED., 16X13
	851038	1	Propeller	LANGE NABE., HIGHSPEED., 16X15
	851040	1	Propeller	LANGE NABE., HIGHSPEED., 16X17
		1	Propeller	LANGE NABE., CUP,HIGHSPEED., 16X17
	852613	1	Propeller	LANGE NABE., HIGHSPEED., 16X19
	852634	1	Propeller	LANGE NABE., HIGHSPEED., 16X21
	852491	1	Propeller	LANGE NABE., HIGHSPEED., 16X23

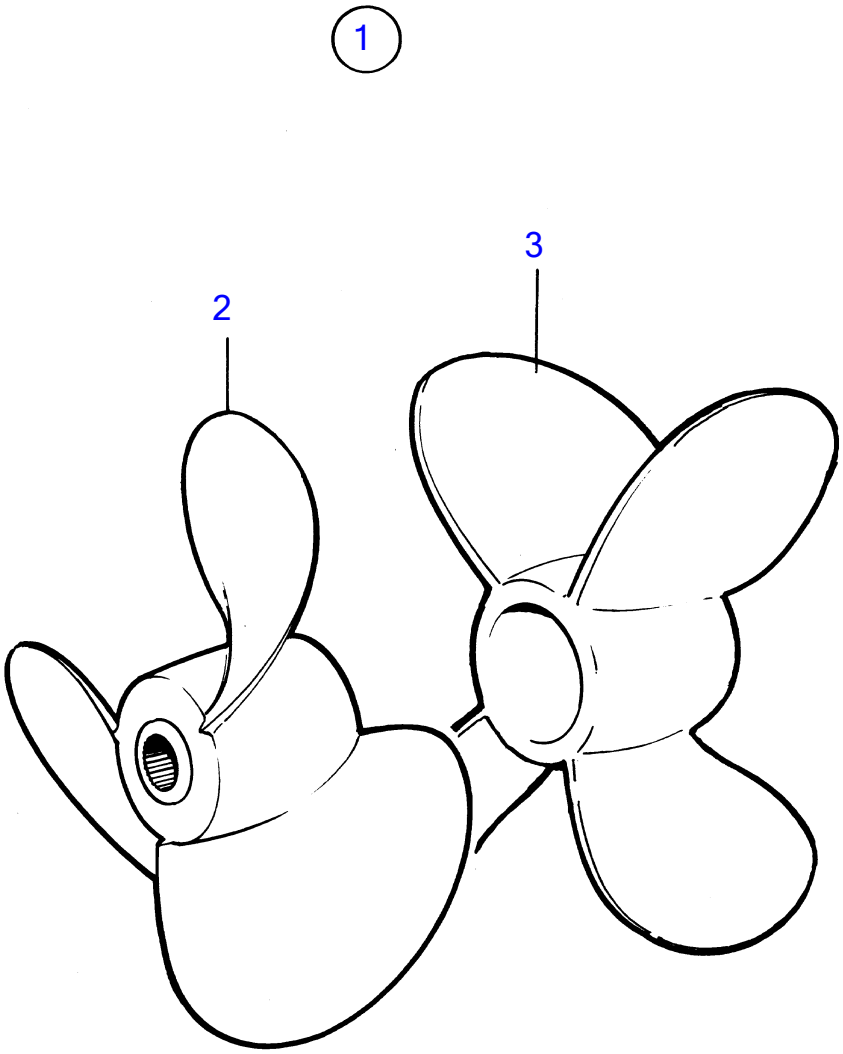
1
2
3
7081

AQ200D, AQ200F

REF	TEILE NR	MNG	BESCHREIBUNG	ANMERKUNGEN
1	852681	1	Propeller	TYP-NR. A1,KENNFARBE=HELLBLAU.
2	852247	1	· Propeller, 3 BLÄTTER	
3	852249	1	· Propeller, 4 BLÄTTER	
	852682	1	Propeller	TYP-NR. A2,KENNFARBE=GELB.
	852243	1	· Propeller, 3 BLÄTTER	
	852245	1	· Propeller, 4 BLÄTTER	
	852683	1	Propeller	TYP-NR. A3,KENNFARBE=ROT.
	852239	1	· Propeller, 3 BLÄTTER	
	852241	1	· Propeller, 4 BLÄTTER	
	852684	1	Propeller	TYP-NR. A4,KENNFARBE=DUNKELGRÜN.
	852235	1	· Propeller, 3 BLÄTTER	
	852237	1	· Propeller, 4 BLÄTTER	
	852685	1	Propeller	TYP-NR. A5,KENNFARBE=HELLBRAUN.
	852231	1	· Propeller, 3 BLÄTTER	
	852233	1	· Propeller, 4 BLÄTTER	
	852680	1	Propeller	TYP-NR. A6,KENNFARBE=ORANGE.
	852251	1	· Propeller	
	852253	1	· Propeller, 4 BLÄTTER	
	852679	1	Propeller	TYP-NR. A7,KENNFARBE=HELLGRÜN.
	852259	1	· Propeller, 3 BLÄTTER	
	852261	1	· Propeller, 4 BLÄTTER	
	852678	1	Propeller	TYP-NR. A8,KENNFARBE=DUNKELLILA.
	852263	1	· Propeller, 3 BLÄTTER	
	852265	1	· Propeller, 4 BLÄTTER	
	852677	1	Propeller	TYP-NR. A9,KENNFARBE=DUNKELBLAU.
	852267	1	· Propeller, 3 BLÄTTER	
	852269	1	· Propeller, 4 BLÄTTER	
	852676	1	Propeller	TYP-NR. A10,KENNFARBE=DUNKELBRAUN.
	852271	1	· Propeller, 3 BLÄTTER	
	852273	1	· Propeller, 4 BLÄTTER	

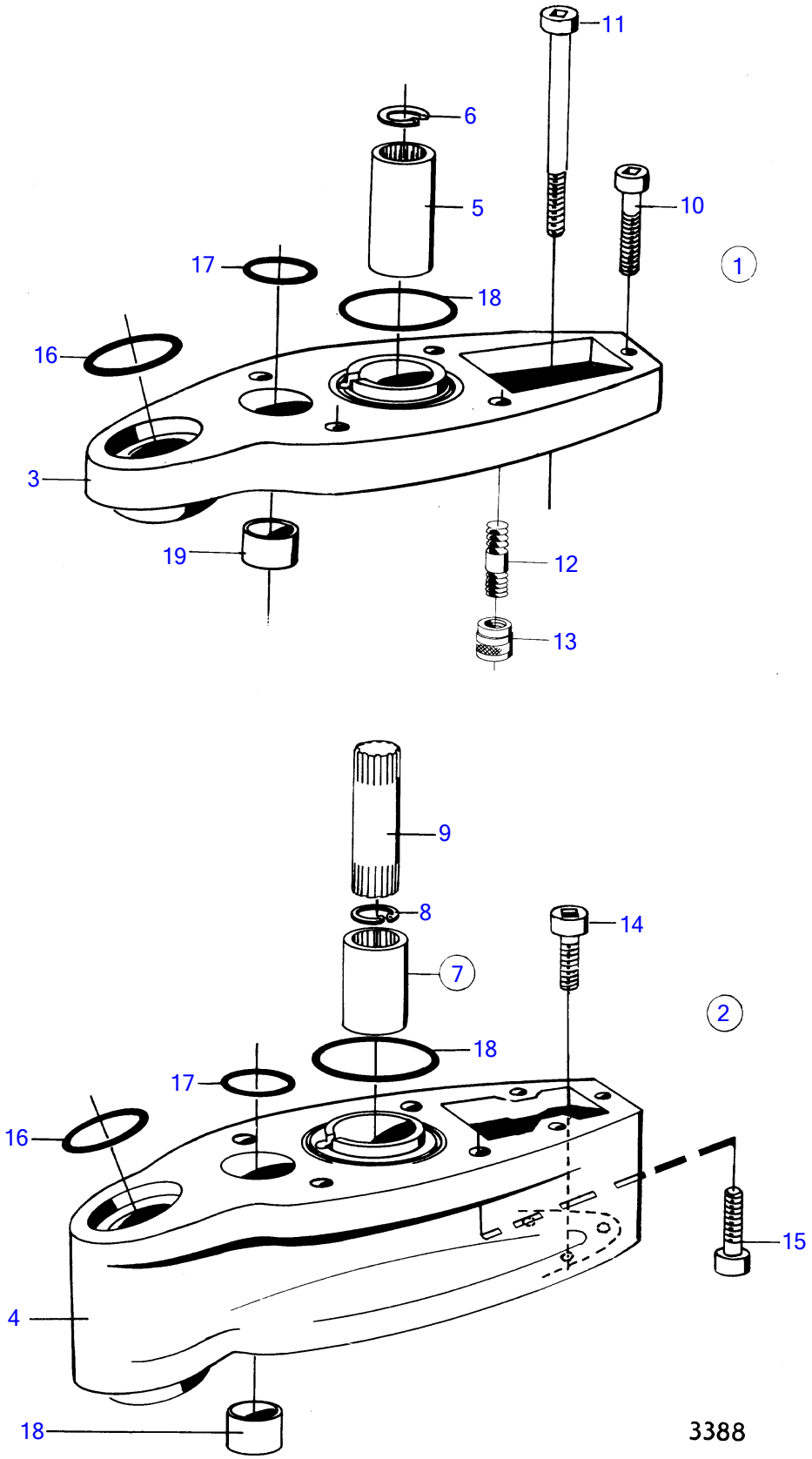
11
6
5
10
17
1
18
16
3
19
12
13
9
8
14
7
2
18
17
16
15
4
18
3388

REF	TEILE NR	MNG	BESCHREIBUNG	ANMERKUNGEN
1	839548	1	Verlängerungssatz	L=1"
3		1	ADAPTER	
5	814135	1	Schiebemuffe	
6	914508	1	Nutring	
10	941873	1	Inbusschraube	
11	959448	2	Inbusschraube	
12	943762	4	Stiftschraube	
13	832939	4	Mutter	
16	941820	1	O-ring	
17	125017	1	O-ring	
18	925256	1	O-ring	
19	897823	1	Ölrohr	

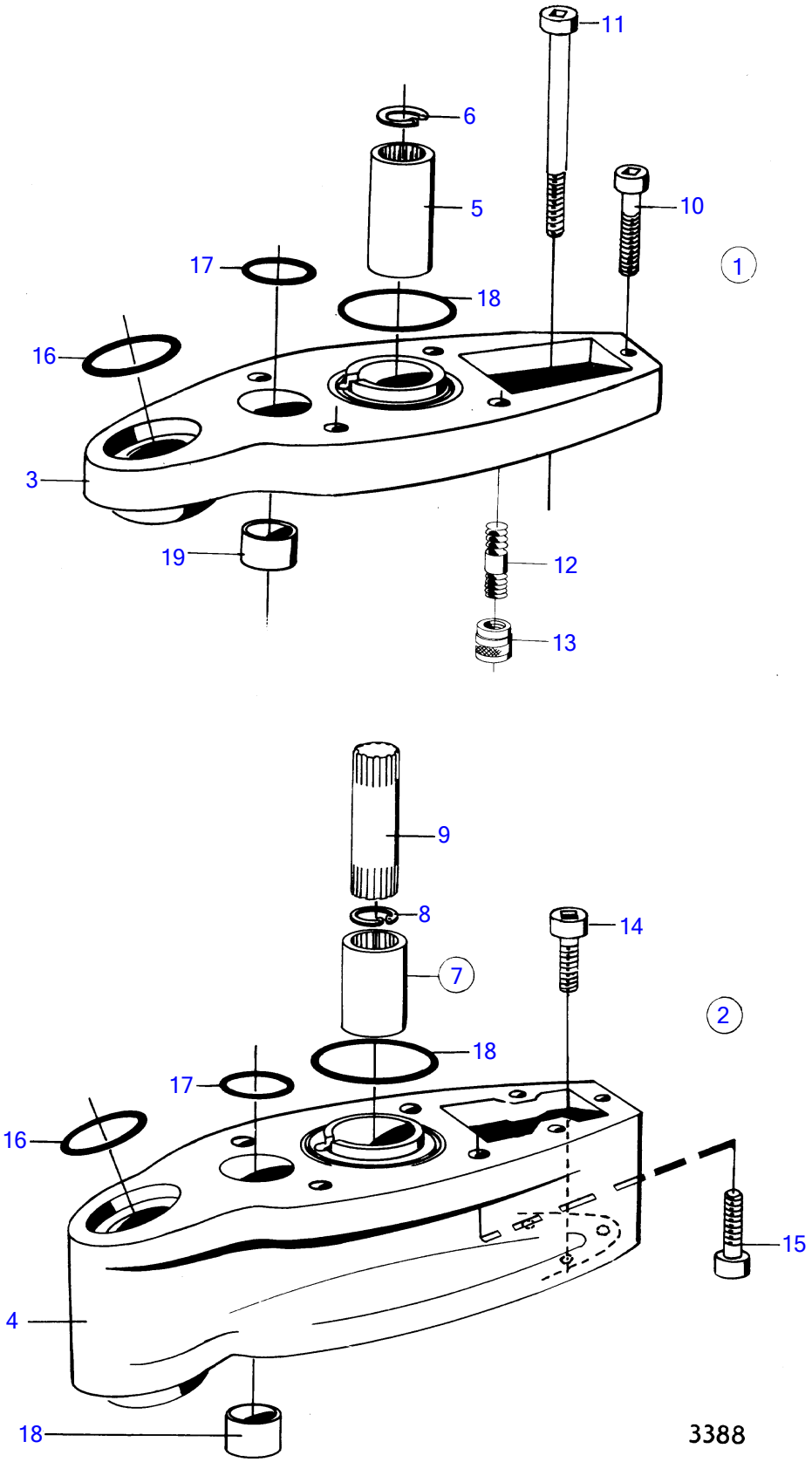
11
6
5
10
17
1
18
16
3
19
12
13
9
8
14
7
2
18
17
16
15
4
18
3388

REF	TEILE NR	MNG	BESCHREIBUNG	ANMERKUNGEN
2	814318	1	Verlängerungssatz	L=4"
4		1	· ADAPTER	
7	875183	1	· Schiebemuffe	
8	914508	1	· · Nutring	
9	814321	1	· · Welle	
14	941809	3	· Inbusschraube	
15	941810	4	· Inbusschraube	
16	941820	1	· O-ring	
17	125017	1	· O-ring	
18	925256	1	· O-ring	
19	897823	1	· Ölrohr	

AQ200D, AQ200F

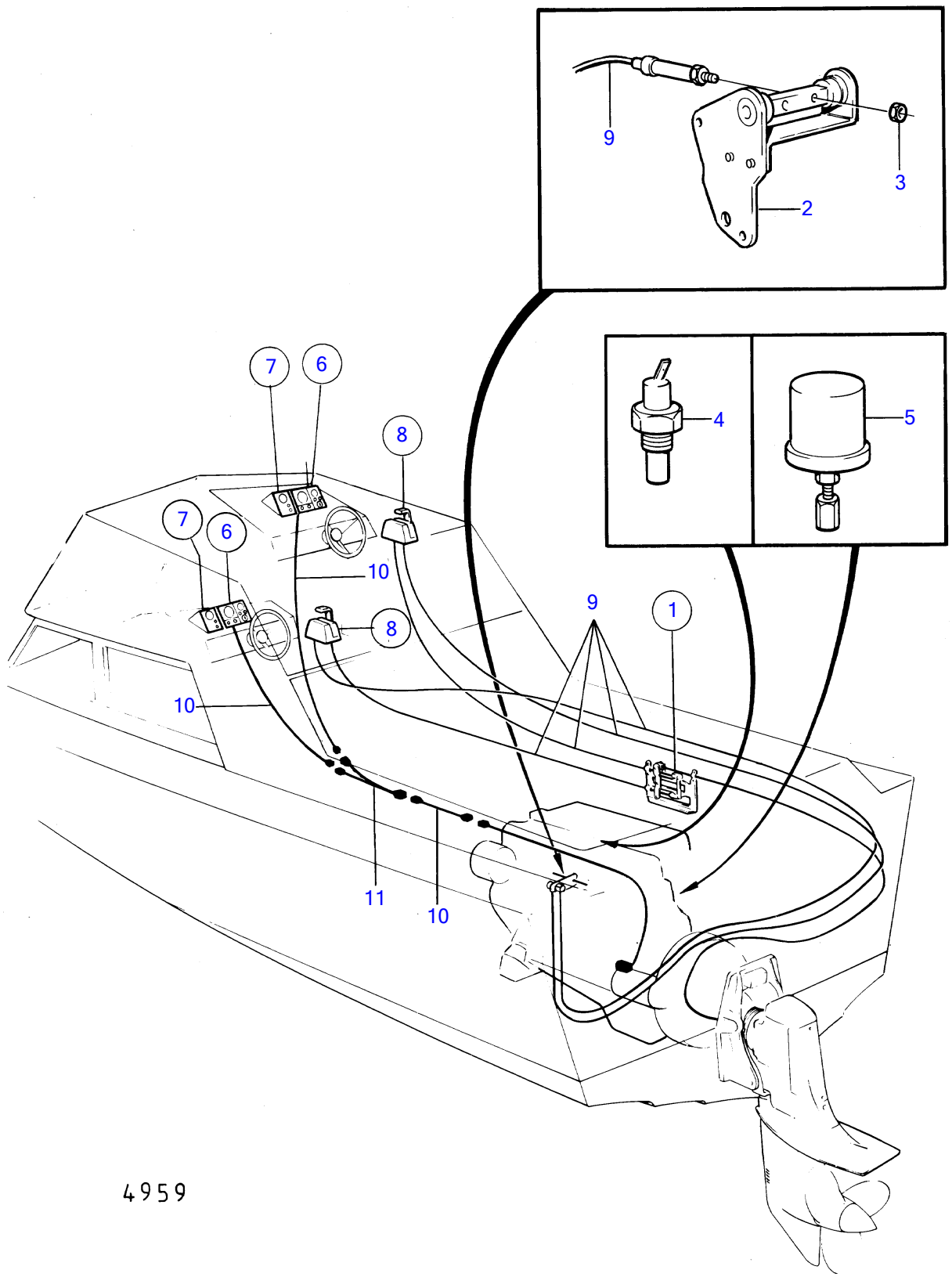

AQ200D, AQ200F

REF	TEILE NR	MNG	BESCHREIBUNG	Siehe	ANMERKUNGEN
1	828164	1	Kupplungsblech		
			▪	17130	
2		1	HEBEL		SIEHE GRUPPE 2D
3	955844	2	Sechskantmutter		SIEHE GRUPPE 2D
4	835649	1	Sensor		SIEHE GRUPPE 3
5	834921	1	Öldruckschalter		(835651)SIEHE GRUPPE 3
6		X	INSTRUMENTENTAFEL		SIEHE GRUPPE 3
7		X	INSTRUMENTENTAFEL		SIEHE GRUPPE 3
8		X	REGELUNG	17128	
				17135	
9		X	SCHALTKABEL	17147	
10		X	KABELEINHEIT		SIEHE GRUPPE 3
11		X	Kabelschaft		

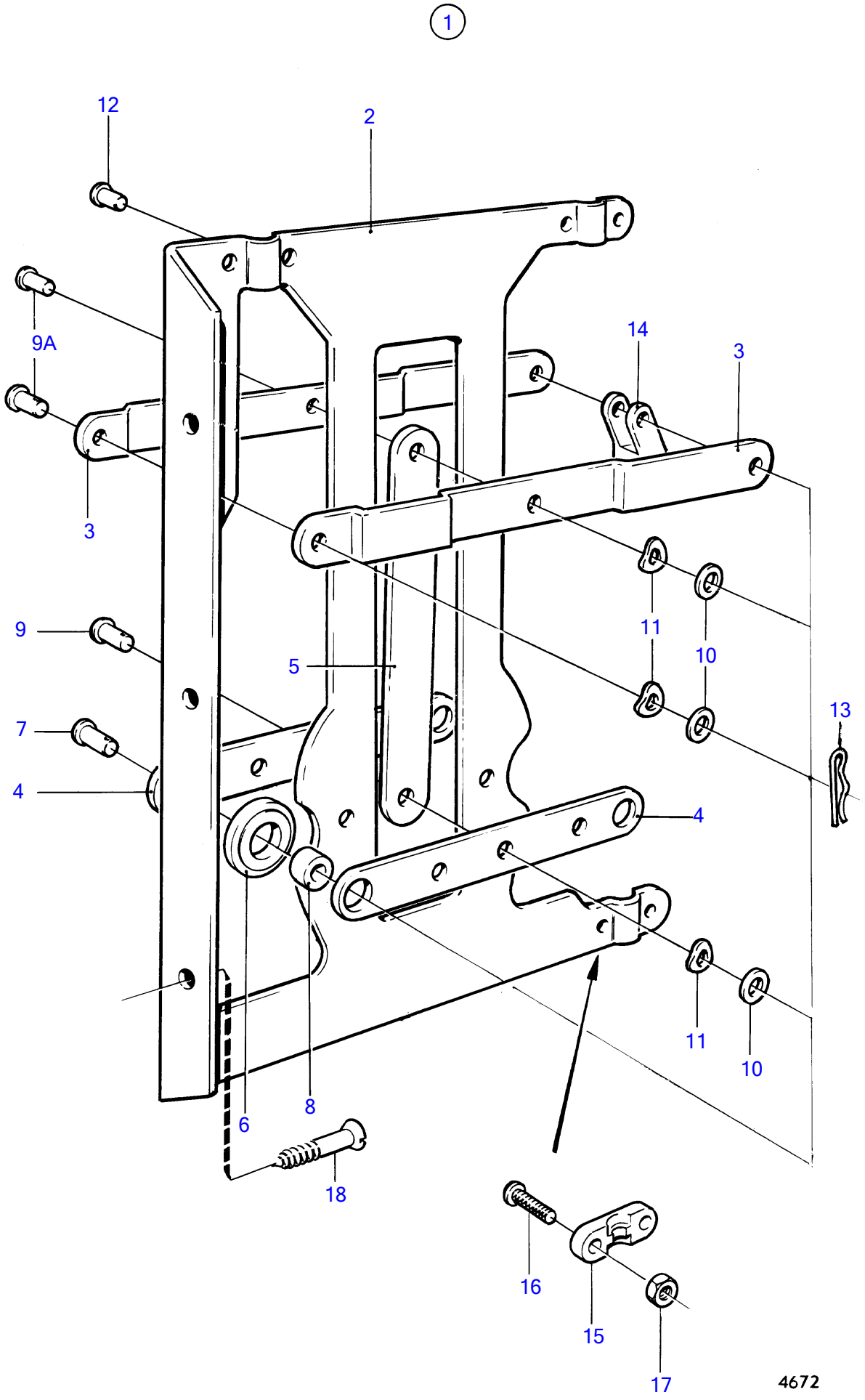
1
12
2
9A
14
3
3
9
11
10
5
7
13
4
4
11
10
6
8
18
16
15
17
4672

REF	TEILE NR	MNG	BESCHREIBUNG	ANMERKUNGEN
1	828164	1	Kupplungsblech	
2		1	· GEHÄUSE	
3		2	· HEBEL	
4		2	· HEBEL	
5		1	· HEBEL	
6	828180	2	· Rolle	
7	828183	2	· Splint	
8	828178	2	· Buchse	
9		1	· Splintbolzen	L=9MM
9A		2	· Splintbolzen	L=12MM
10	940191	3	· Scheibe	
11		3	· Federscheibe	
12	828182	1	· Splintbolzen	
13	664822	6	· Splint	(907824)
14	850452	3	· Gabel	
15	850361	3	· Leitungsträger	
16	956078	6	· Kreuzschlitzschraube	
17	955780	6	· Sechskantmutter	
18		3	· Schraube	RÜH. AUSF. (905447)

AQ200D, AQ200F

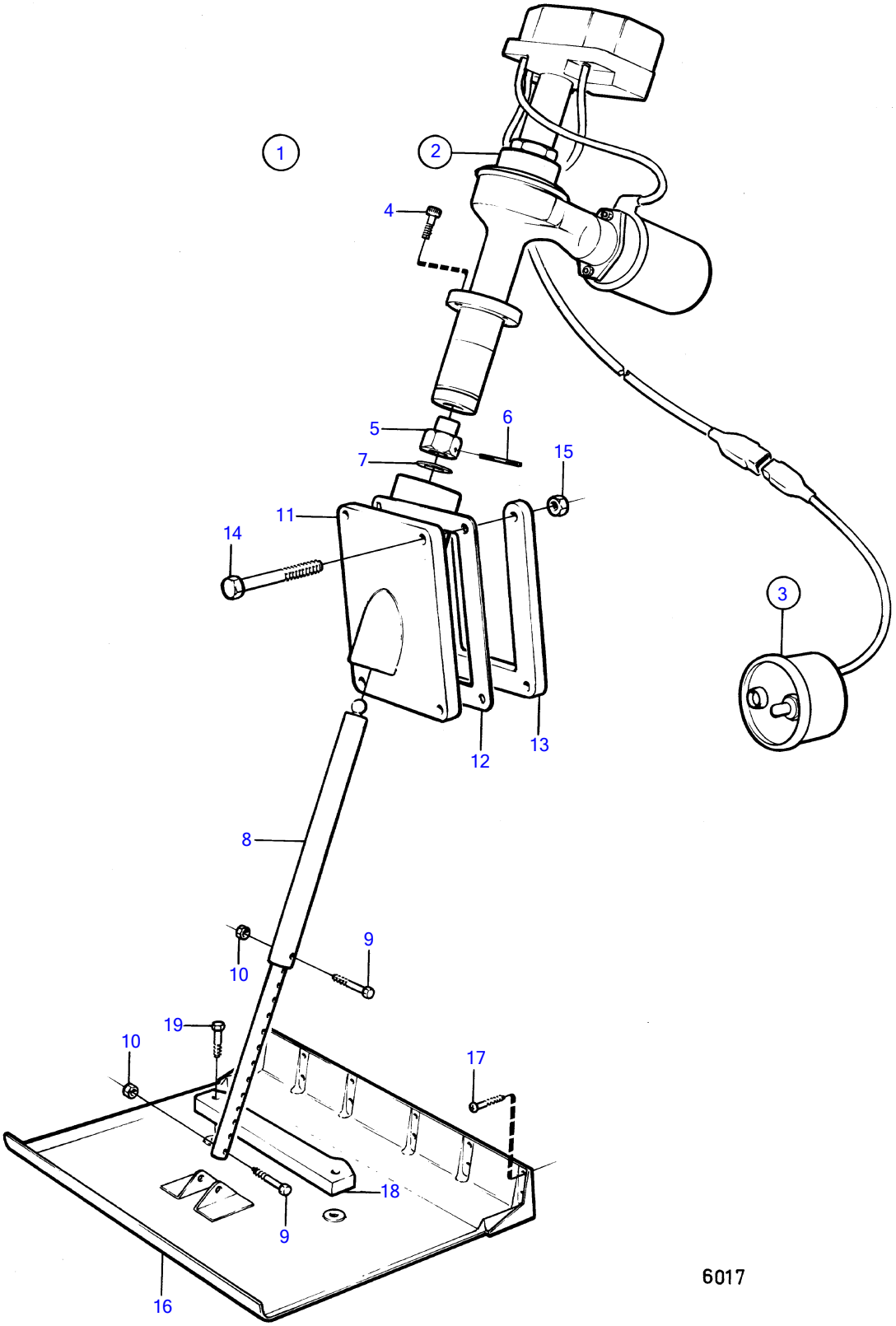

AQ200D, AQ200F

REF	TEILE NR	MNG	BESCHREIBUNG	Siehe	ANMERKUNGEN
1		1	Trimmflosse		
2	850957	1	▪		ERS. VON 853520
			▪ ▪	17150	
		1	▪		
3	850375	1	▪ Schalttafel		
			▪ ▪	17153	
4	956568	4	▪ Inbusschraube		
5		2	▪ Kugelschale		
6		2	▪ Spannstift		
7		2	▪ Sicherungsdraht		
8		2	▪ Stösselstange		
9		2	▪ Sechskantschraube		
10	966170	2	▪ Sicherungsmutter		
11		2	▪ Isolator		
12		2	▪ Dichtung		
13		2	▪ Flansch		
14	191844	12	▪ Sechskantschraube		
15	950364	12	▪ Sicherungsmutter		
16		2	▪ Trimmflosse		
17		24	▪ Schraube		
18	832598	2	▪ Zinkanode		
19		4	▪ Sechskantschraube		

AQ200D, AQ200F

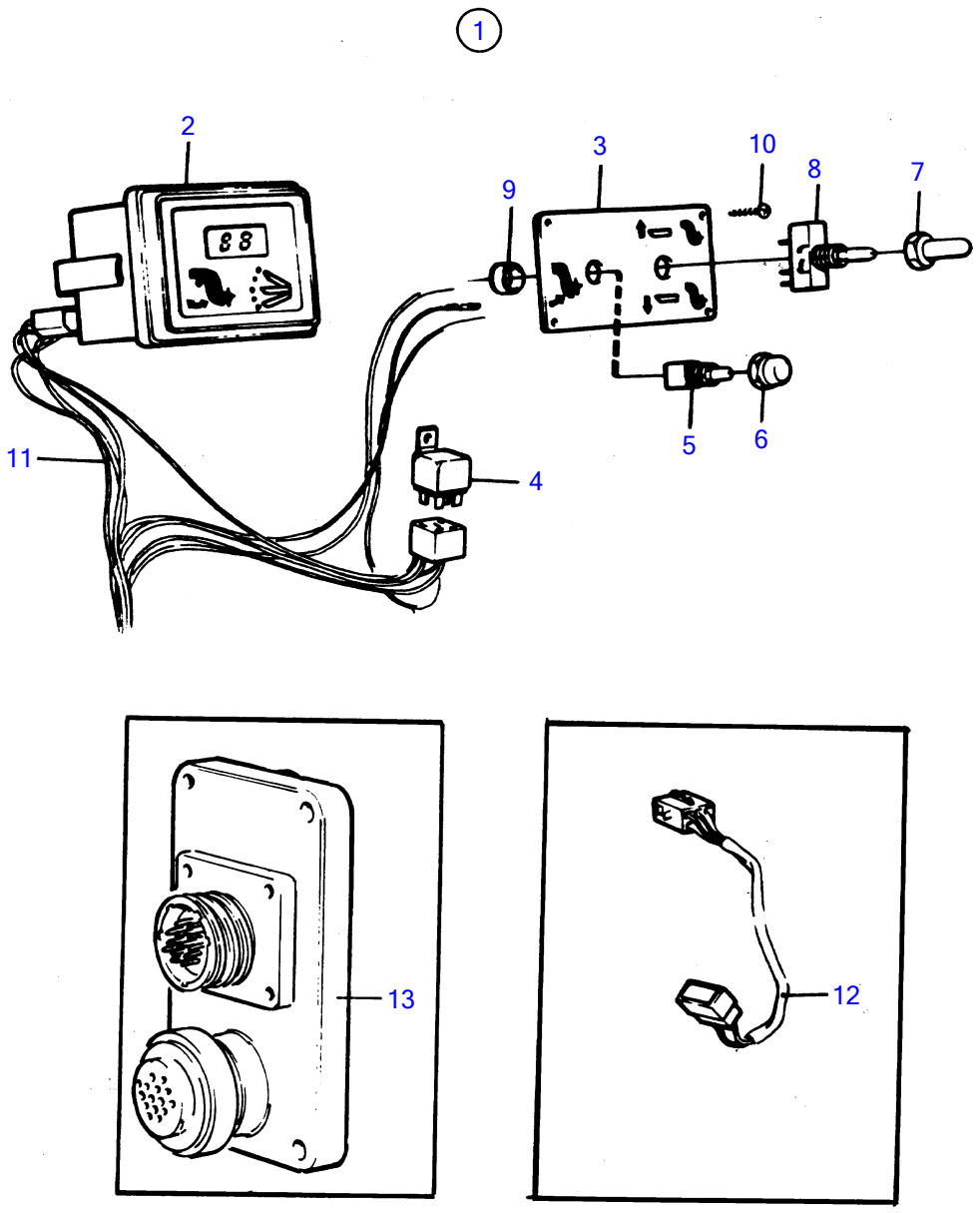

7724

AQ200D, AQ200F

REF	TEILE NR	MNG	BESCHREIBUNG	ANMERKUNGEN
1		1	Schalttafel	
2	828731	1	· Trimminstrument	
3	828739	1	· Steuerpult	
4	876040	1	· Relaissatz	
5	828584	1	· Wippschalter	
6	828586	1	· Mutter	
7	828743	1	· Mutter	
8	828742	1	· Umsteuerventil	
9	828740	2	· Abstandscheibe	
10	828647	4	· Schraube	
11		X	· KABEL UND KLEMMEN	SIEHE GRUPPE 3
12	853052	X	Verlängerungskabel	L=3000MM
13	846853	X	Kupplung	

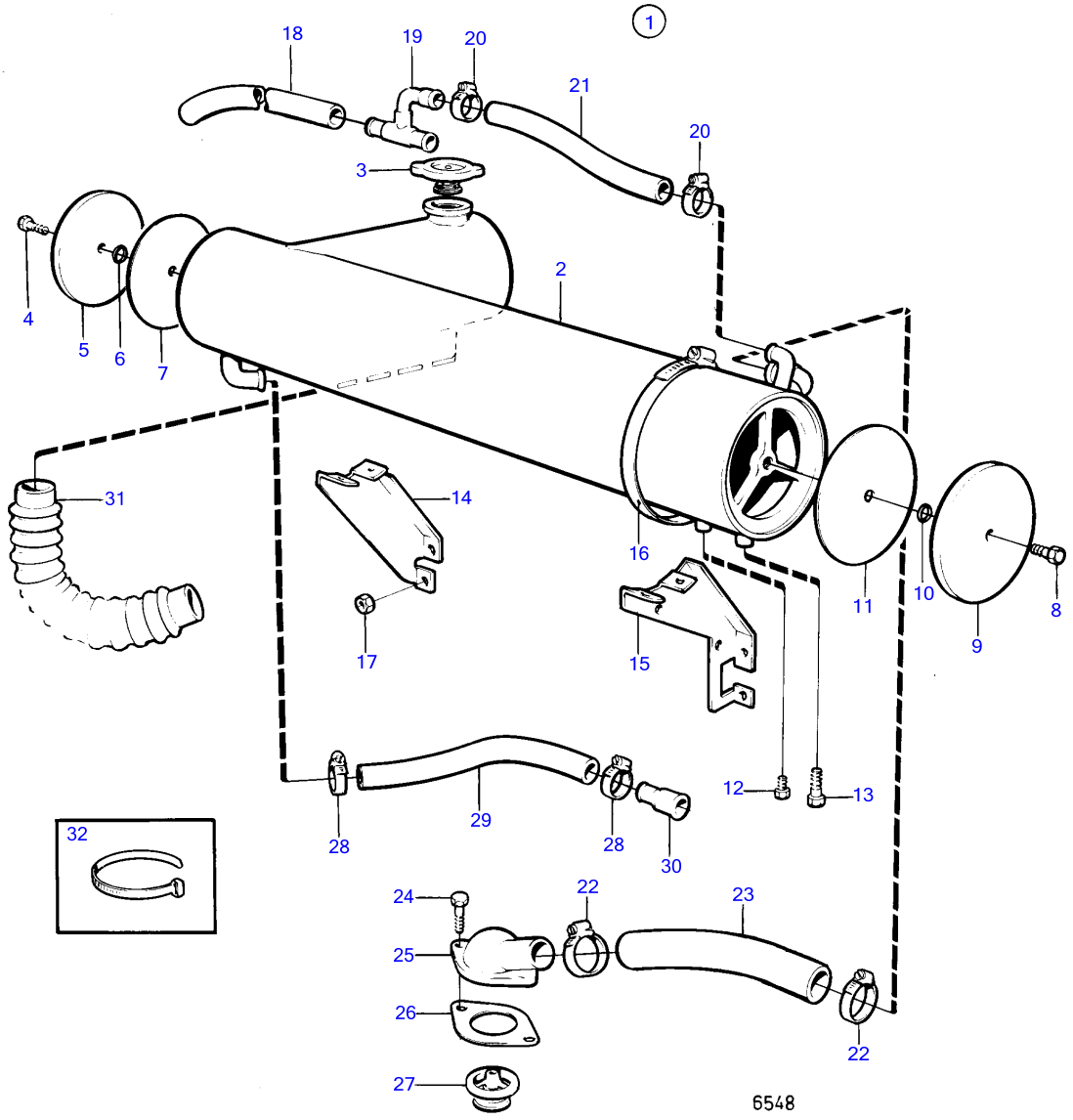
1
18
19
20
21
20
3
2
4
5
6
7
31
14
17
16
15
11
10
9
8
12
13
28
29
28
30
32
24
22
23
25
26
22
27
6548

REF	TEILE NR	MNG	BESCHREIBUNG	ANMERKUNGEN
1		1	Süsswasserkühlsatz	
2		1	· GEHÄUSE	
3	841917	1	· Druckverschluss	
4	841068	1	· Bolzen	
5	841911	1	· Verschlusskappe	
6	925054	1	· O-ring	
7	841912	1	· Dichtung	
8	841068	1	· Bolzen	
9	841911	1	· Verschlusskappe	
10	925054	1	· O-ring	
11	841912	1	· Dichtung	
12	192154	1	· Stopfen	
13	841063	1	· Zinkanode	
14		1	· Konsole	
15		1	· Konsole	
16	834718	2	· Schlauchschelle	
17	955847	1	· Sechskantmutter	
18	952970	1	· Schlauch	L=381 MM
19		1	· T-stück	
20	961669	2	· Schlauchschelle	
21	952972	1	· Schlauch	L=292 MM
22	961669	2	· Schlauchschelle	
23		1	· Schlauch	L=210 MM
24	940114	1	· Sechskantschraube	
25		1	· Thermostatgehäuse	
26	835417	1	· Dichtung	
27	418991	1	· Thermostat	
28	961669	2	· Schlauchschelle	
29	952972	1	· Schlauch	L=356 MM
30		1	· Rohradapter	
31	841915	1	· Schlauch	
32	948210	1	· Kabelschelle	

AQ200D, AQ200F

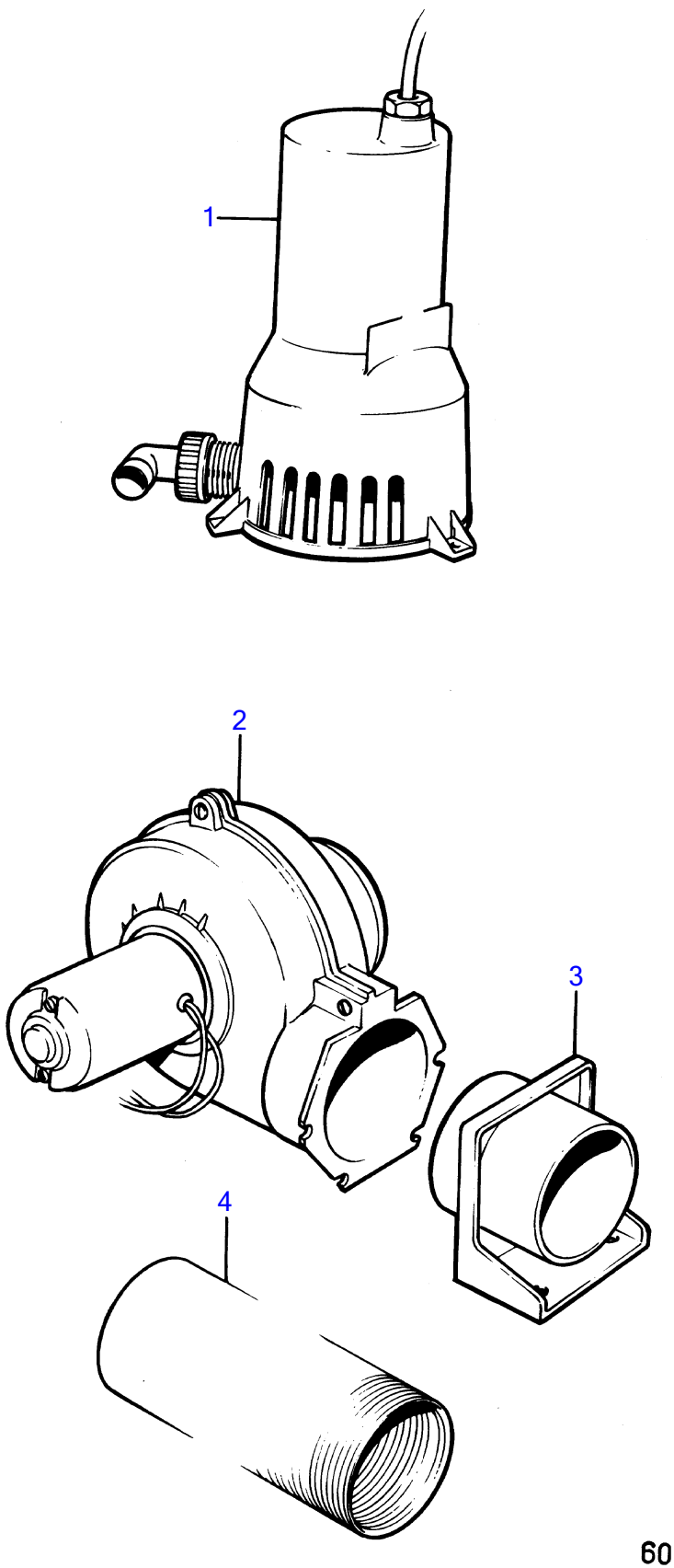

AQ200D, AQ200F

REF	TEILE NR	MNG	BESCHREIBUNG	ANMERKUNGEN
1	828763	X	Lenzpumpe	12V
2		X	Gebläse	12V
3	828798	X	Einbausatz	
4	828807	X	Lüftungsschlauch	L=5000MM

AQ200D, AQ200F

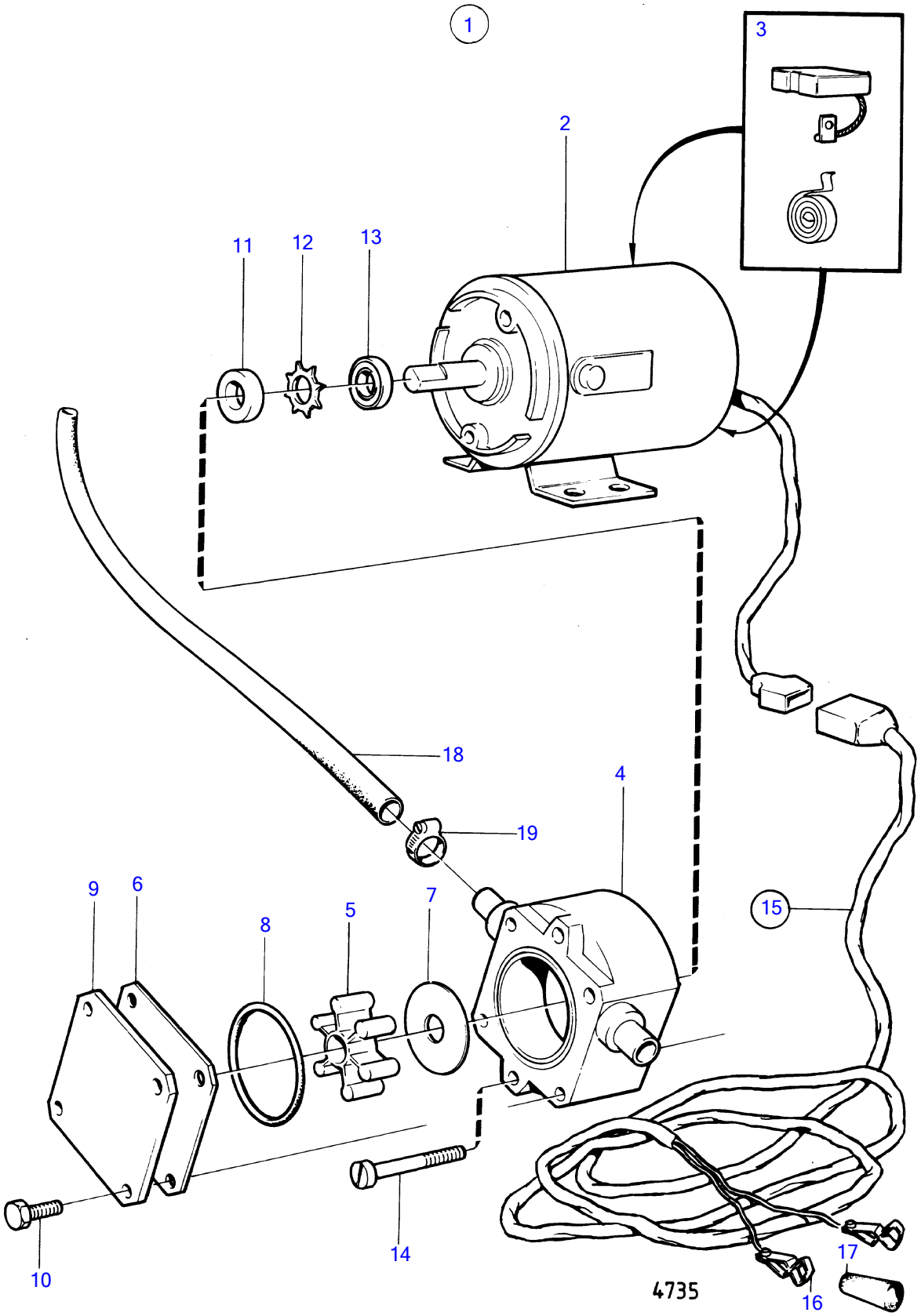

AQ200D, AQ200F

REF	TEILE NR	MNG	BESCHREIBUNG	ANMERKUNGEN
1	843114	1	Öllenzpumpe	12V
2		1	· ELEKTROMOTOR	12V
3		2	· Kohleburstensatz	
4		1	· Pumpengehäuse	
5		1	· LAUFRAD	
6	844017	1	· Schleifring	
7	844016	1	· Schleifring	
8		1	· O-RING	
9	844018	1	· Verschlusskappe	
10	844021	4	· Schraube	
11		1	· DICHTRING	
12		1	· SICHERUNGSSCHEIBE	
13	844019	1	· Ölschleuderring	
14	844020	2	· Schraube	
15	843113	1	Kabelschaft	
16		1	· BATTERIEKLEMME	ERSETZT VON 1ST.844280,1ST.844278, +
		1	· BATTERIEKLEMME	ERSETZT VON 1ST.844280,1ST.844279,
	844280	2	· Klemme	SPÄT. AUSF.
17		1	· Isolierung	SPÄT. AUSF. SCHWARZ
		1	· Isolierung	SPÄT. AUSF. ROT
18		X		L=3000MM
19	943471	3	Schlauchschelle	
	844022	1	Impellersatz	

AQ200D, AQ200F

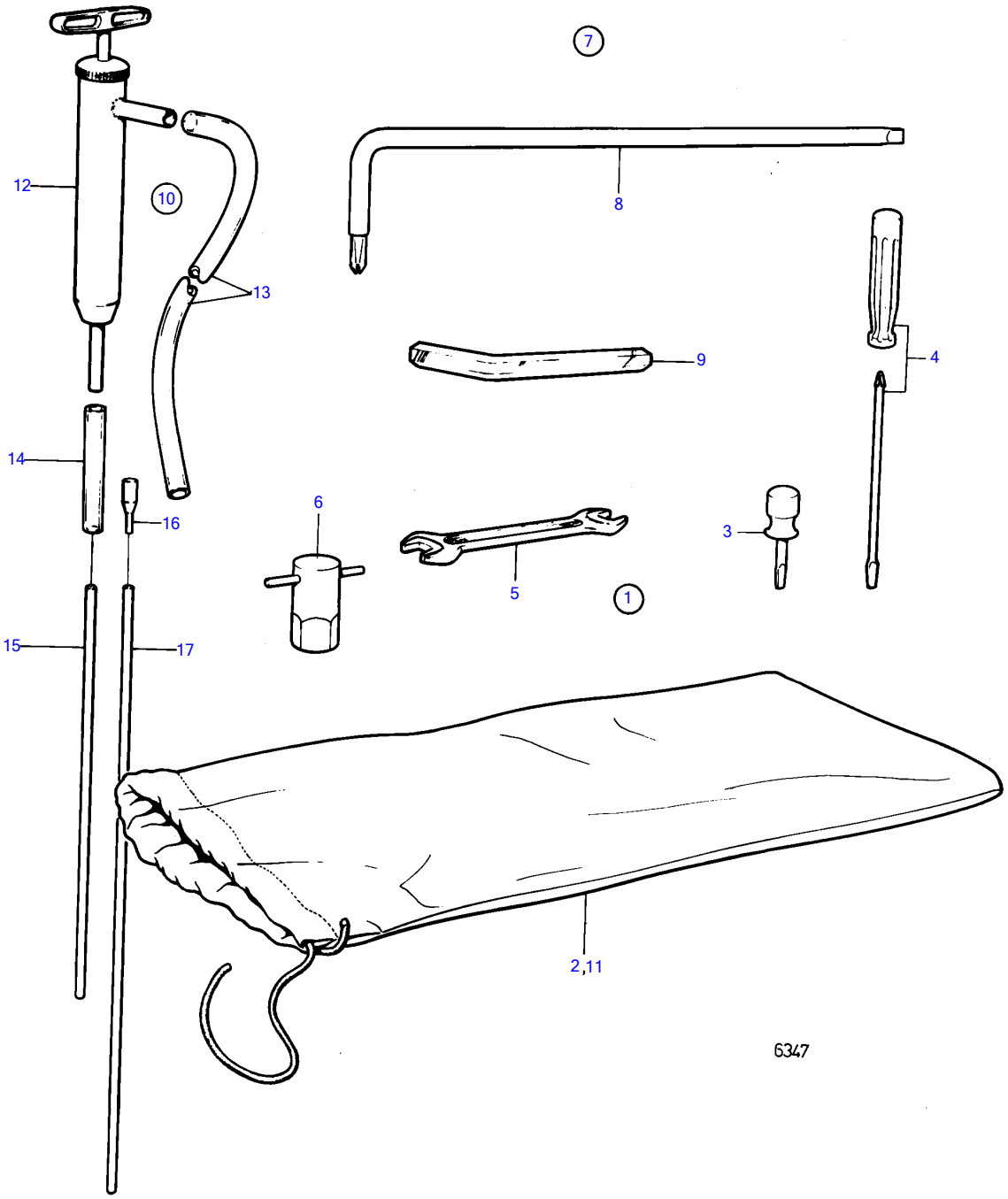

AQ200D, AQ200F

REF	TEILE NR	MNG	BESCHREIBUNG	ANMERKUNGEN
1		1	Werkzeugsatz	
2	844642	1	· Werkzeugtasche	(809863)
3		1	· Schraubenzieher	
4		1	· Kombischraubenzieher	
5		1	· U-schlüssel	13-16MM
		1	· U-schlüssel	1/2-11/16MM
		1	· U-schlüssel	19-22MM
6		1	Steckschlüssel	
7	841045	1	Werkzeugsatz	AQ ANTRIEB
8		1	· Schraubenzieher	
9	914675	1	· Innensechskantschlüs	1/4"
	914677	1	· Innensechskantschlüs	3/8"
10	875117	1	Öllenzpumpe	
11	844642	1	· Werkzeugtasche	
12		1	· ÖLLENZPUMPE	
13	806282	1	· Kunststoffschlauch	L=1000 MM
14		1	· KUNSTSTOFFSCHLAUCH	L=100 MM
15	841527	1	· Kunststoffrohr	L=700 MM
16		1	· Gummischlauch	
17	835964	1	· Rohr	L=711 MM

1



2

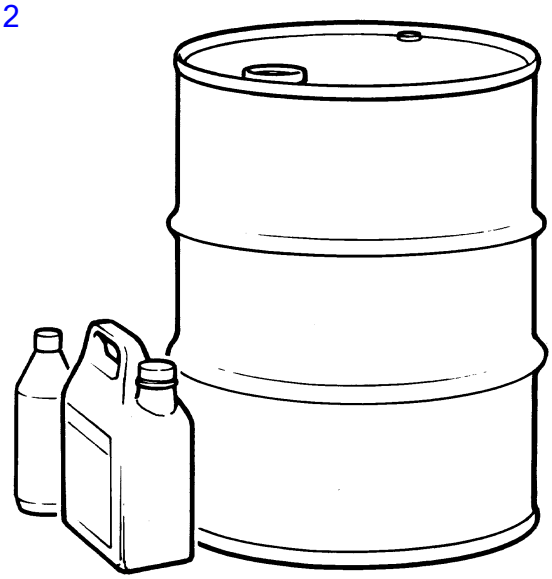

3



4

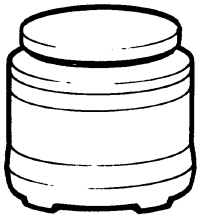

5

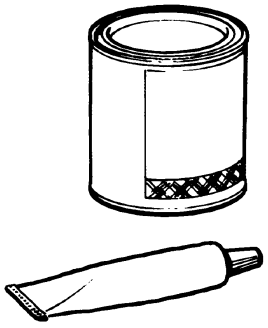

6

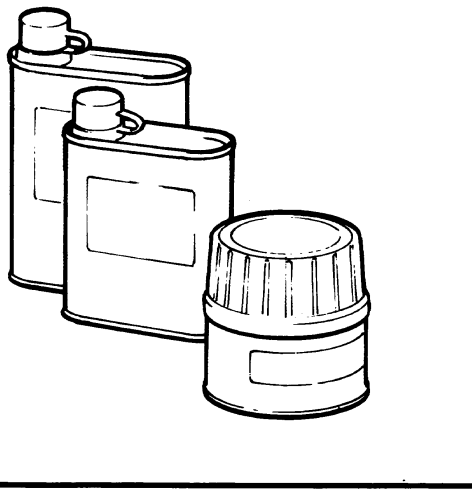

6092

AQ200D, AQ200F

REF	TEILE NR	MNG	BESCHREIBUNG	Siehe	ANMERKUNGEN
1		X	Farbe, PRIMER FÜR ALUMINIUM GRAU-BLAU		
					310GR SPRAY
		X	Grundierung, WEISS		0,9L
		X	Farbe, WEISS		0,125L
		X	Farbe, WEISS		0,7L
		X	Farbe, WEISS		310GR SPRAY
		X	Farbe, GRAU		0,5L
		X	Farbe, GRAU		310GR SPRAY
		X	Farbe, GRAU, METALLISCH		
					310GR SPRAY
		X	Farbe, GRAU-BLAU		
					0,125L
	832594	X	Farbe, GRAU-BLAU		
					0,7L
		X	Farbe, DUNKELBLAU		
					310GR SPRAY
		X	Farbe, ORANGE		
					310GR SPRAY
	827501	X	Ausbesserungslack, ROT		0,25L SPRAY
	837176	X	Motorfarbe, GRÜN		0,25L
	837124	X	Farbe, GRÜN		1,0L
		X	Farbe, SCHWARZ		310GR SPRAY
		X	Farbe, WEISS		(839107)
					0,5L
		X	Farbe, GRAU-BLAU		
					0,5L
	827502	X	Klarlack		0,25L
		X			1L, SPRAY
	1141526	X	Rostschutzmittel		0,5L
			bulletin P-18-4-1	P-18-4-1-EN	Anti-Korrosionszusatz
2	1141523	X	Kühlmittel		1L
	1141524	X	Kühlmittel		L
	1141525	X	Kühlmittel, ROHR		200L
	1141501	X	ÖI, 10W 40		1,0L
	1141507	X	ÖI, 10W 40		5,0L
	1141539		ÖI, 10W 40		4,0L
	1141514	X	ÖI, 10W 40		25L
	1141504	X	ÖI, 10W 40		200L, FAT-BARREL
	1141542		ÖI, 10W 40		208L,FAT-BARREL
	1141502	X	ÖI, 20W 30		1,0L
	1141506	X	ÖI, 20W 30		5,0L
	1141530		ÖI, 20W 30		4,0L
	1141515	X	ÖI, 20W 30		25L
	1141505	X	ÖI, 20W 30		200L, FAT-BARREL
		X	ÖI		1,0L
	281404	X	Mehrbereichsöl		0,17L SPRAY
	1161036	X			0,15L SPRAY
	1141510	X	Konservierungsöl, KÜHLMANTEL		
					1,0L
		X	Rostschutzmittel		0,4L SPRAY
		X	ÖI		0,25L
		X	ÖI		EP 90
3	828250	X	Schmierfett, MASSIV SALZWASSERBESTÄNDIG		
					40GR
4	1141509	X	Fett, FÜR PROPELLERWELLE		
					500GR
		X	Fett, FÜR REGLER		250GR
		X	Fett, ROSTSCHUTZ		115GR
5		X	Leim		ROHR STD.
		X	Leim		0,94L
	841261	X	Dichtmittel		
6		X	Scheuern		0,3L
		X	Wachs		250GR
		X	Politur		0,5L

REF	Siehe
1	17159
	17160
	17161
	17162
	17163
	17164

REF	TEILE NR	MNG	BESCHREIBUNG	Siehe	ANMERKUNGEN
1	875192	1	Dichtungssatz, DICHTUNGS-UND SICHERUNGSSATZ		
	17253	2	· Splint, REGELUNG		
		1	· Sicherungsdraht		L=300MM
	181620	2	· Dichtring, GABEL		
	804261	3	· Dichtung, VERSCHLUSSCHRAUBE		
	897426	2	· Dichtring, WELLE		
	897682	1	· Dichtung, VERSCHLUSSCHRAUBE		
	125017	2	· O-ring, ANSAUGGEHÄUSE		
	925093	1	· O-ring, LAGERGEHÄUSE		
	925256	3	· O-ring, ABGASAUSLASS		
	925258	2	· O-ring, UNTERES GETRIEBE		
	925259	1	· O-ring, ANSAUGGEHÄUSE		
	942615	1	· Dichtring, GEHÄUSE		
	941820	1	· O-ring, GABEL		
	958838	1	· Dichtring, LAGERGEHÄUSE		
	951924	1	· · Spannstift, EXZENTR. KOLBEN		
	956000	1	· · · O-ring, GEHÄUSE		
	814168	1	· · · Dichtung, GEHÄUSE		
	804344	1	· · · Dichtung, BOLZEN		
	814356	1	· · · Dichtung, SCHLAUCHVERBINDUNG		
	839195	1	· · · · Ring, STEUERJOCH		
			bulletin 48-23	48-23-EN	Dichtungsring
1	925261	2	· · · · O-ring, GEHÄUSE		
	191573	1	· · · · Sicherungsscheibe, GEHÄUSE		
	814165	1	· · · · Scheibe, GEHÄUSE		
	907023	1	· · · · Sicherungsscheibe, GEHÄUSE		
	907025	1	· · · · Sicherungsscheibe, GEHÄUSE		
	839253	1	· · · · Dichtring, GEHÄUSE		
	955989	1	· · · · O-ring, HOHLSCHRAUBE		
	832669	1	· · · · Dichtung, DECKEL		
	832191	1	· · · · Dichtung, KUGELLAGER		
	925055	4	· · · · O-ring		
	814359	1	· · · · Ring, STEUERJOCH		
	955974	1	· · · · O-ring, ÖLABLASSCHRAUBE		

REF	TEILE NR	MNG	BESCHREIBUNG	Siehe	ANMERKUNGEN
1	875741	1	Dichtungssatz, DUOPROP-ANTRIEB		
	17253	2	· Splint		
	125017	2	· O-ring		
	181620	2	· Dichtring		
	191573	1	· Sicherungsscheibe		
	804261	3	· Dichtung		
	804344	1	· Dichtung		
	814165	1	· Scheibe		
	814168	1	· Dichtung		
	814356	1	· Dichtung		
	814359	1	· Ring		
	832191	1	· Dichtung		
	832669	1	· Dichtung		
	839195	1	· Ring		
			bulletin 48-23	48-23-EN	Dichtungsring
1	839253	1	· Dichtring		
	897426	2	· Dichtring		
	897682	1	· Dichtung		
	907023	1	· Sicherungsscheibe		
	907025	1	· Sicherungsscheibe		
	925055	4	· O-ring		
	925093	1	· O-ring		
	925056	3	· O-ring		
	925258	2	· O-ring		
	925259	1	· O-ring		
	925261	2	· O-ring		
	941820	1	· O-ring		
	958838	1	· Dichtring		
	942615	1	· Dichtring		
		1	· Sicherungsdraht		
	951924	1	· Spannstift		
	955989	1	· O-ring		
	956000	1	· O-ring		
	955974	1	· O-ring		
	851406	2	· Dichtring		
	851407	2	· Dichtring		

AQ200D

REF	TEILE NR	MNG	BESCHREIBUNG	ANMERKUNGEN
1	841040	1	Dichtung, RUSSFILTERUNG	ERS. VON 841795
	841207	2	· Dichtung, ZYL.KOPF	
	855564	1	· Dichtungssatz, VENTIL	
	835417	1	· Dichtung, THERMOSTATGEHÄUSE	
	841032	1	· ·	
	826479	1	· · · Dichtung, VERGASER	EXCL. AQ200D
		1	· · · Dichtung, VERGASER	AQ200D
	835966	2	· · · Dichtung, AUSPUFFKRÜMMER	
	835908	2	· · · · Dichtung, STEIGROHR	
	835096	2	· · · · Dichtung, VENTILDECKEL	
	856004	1	· · · · Dichtung, Thermostat	(835180)
	841393	1	· · · · Dichtung, VERGASERSCHLÜSSEL	EXCL. AQ200D

AQ200D

REF	TEILE NR	MNG	BESCHREIBUNG	ANMERKUNGEN
1	841795	1	Roetfilter set, DICHTUNGSSATZ RUSSFILTER	ERS. VON 876016
	841207	2	· Dichtung, ZYL.KOPF	
	855564	1	· Dichtungssatz, VENTIL	
	835417	1	· Dichtung, THERMOSTATGEHÄUSE	
	841720	1	· · Dichtung, ANSAUGKRÜMMER	
	826479	1	· · · Dichtung, VERGASER	EXCL. AQ200D
		1	· · · Dichtung, VERGASER	AQ200D
	835966	2	· · · Dichtung, AUSPUFFKRÜMMER	
	835908	2	· · · · Dichtung, STEIGROHR	
	835096	2	· · · · Dichtung, VENTILDECKEL	
	856004	1	· · · · Dichtung, Thermostat	(835180)
	841393	1	· · · · Dichtung, VERGASERSCHLÜSSEL	EXCL. AQ200D
	841261	X	· · · · · Dichtmittel, DICHTUNGSMASSE WASSERPUMPE	
		1	· · · · · · THERMOSTATGEHÄUSE	(1317466)

AQ200D

REF	TEILE NR	MNG	BESCHREIBUNG	ANMERKUNGEN
1	841041	1	Dichtungssatz, ZUSÄTZL. DICHTUNGSSATZ ÜBERHOLUNG	ERS. VON 841794
	818668	1	· Dichtung, KRAFTSTOFFPUMPE	
	834927	1	· Dichtung, DECKEL	AQ200D
	834929	1	· Dichtung, DECKEL	AQ200D
	835087	1	· Dichtung, DECKEL	
	835210	2	· Dichtung, UMWÄLZPUMPE	
	841036	1	· · Dichtung, UMWÄLZPUMPE	
	841240	1	· · · Kurbelwellendichtung, KURBELWELLE	
	835386	1	· · · Dichtung, STEUERGEHÄUSE	FÜR LINKSDREHENDEN MOTOR.
	835389	1	· · · · Dichtung, STEUERGEHÄUSE	
	835411	1	· · · · · Dichtung, WANNE, HINTEN	
	834774	1	· · · · · Dichtung, WANNENFRONT	
	855729	1	· · · · · Dichtung, WANNE	
	826422	1	· · · · · Gummibuchse	
	841175	1	· · · · · Dichtung, ÖLFILTER	EXCL. AQ200D
	841176	1	· · · · · Dichtring, ÖLFILTER	EXCL. AQ200D
	841952	1	· · · · · · Dichtung, ÖLABLASSCHRAUBE	(818688)

AQ200D

REF	TEILE NR	MNG	BESCHREIBUNG	ANMERKUNGEN
1	841794	1	Dichtungssatz, ZUSÄTZL. DICHTUNGSSATZ ÜBERHOLUNG	
	818668	1	· Dichtung, KRAFTSTOFFPUMPE	
	834927	1	· Dichtung, DECKEL	AQ200D
	834929	1	· Dichtung, DECKEL	AQ200D
	835087	1	· Dichtung, DECKEL	
	835210	2	· Dichtung, UMWÄLZPUMPE	
	841036	1	· · Dichtung, UMWÄLZPUMPE	
	6611452	1	· · · Dichtung, SEEWASSERPUMPE	
	841610	1	· · · · Dichtung, SEEWASSERPUMPE	
	841240	1	· · · · · Kurbelwellendichtung, KURBELWELLE	
	835386	1	· · · · · Dichtung, STEUERGEHÄUSE	FÜR LINKSDREHENDEN MOTOR.
	835389	1	· · · · · · Dichtung, STEUERGEHÄUSE	
	855729	1	· · · · · · · Dichtung, WANNE	
	841721	1	· · · · · · · Dichtungssatz, WANNE	
	826422	1	· · · · · · · Gummibuchse	
	841175	1	· · · · · · · Dichtung, ÖLFILTER	EXCL. AQ200D
	841176	1	· · · · · · · Dichtring, ÖLFILTER	EXCL. AQ200D
	856007	1	· · · · · · · · Dichtung, ÖLFILTER	EXCL. AQ200D
	841952	1	· · · · · · · · Dichtung, ÖLABLASSCHRAUBE	(818688)
	948882	1	· · · · · · · · O-ring, ÖLADAPTER	EXCL. AQ200D

AQ200D

REF	TEILE NR	MNG	BESCHREIBUNG	ANMERKUNGEN
1	835273	8	Lagerschale	
	835396	8	Lager	U.G. 0,010"
	835070	8	Lager	U.G. 0,020"
		8	Pleuellager	FÜR RECHTSDREHENDEN MOTOR., STD.
	835396	8	Lager	FÜR RECHTSDREHENDEN MOTOR., U.G. 0,010"
	835070	8	Lager	FÜR RECHTSDREHENDEN MOTOR., U.G. 0,020"
	835052	1	Pleuellager	STD.
	835055	1	Pleuellager	U.G. 0,010"
	835065	1		U.G. 0,020"
	835051	3	Pleuellager	STD.
	841254	1	Pleuellager	VORDERE KURBELWELLENLAGER., STD. OBEN
	841255	1	Pleuellager	VORDERE KURBELWELLENLAGER., STD. UNTEN
	835053	4	Pleuellager	U.G. 0,010"
	835054	4	Pleuellager	U.G. 0,020"
	826469	8	Kolbenringsatz	STD.
	826470	8	Kolbenringsatz	Ü.G. 0,030"

AQ200F

REF	TEILE NR	MNG	BESCHREIBUNG	ANMERKUNGEN
1	876101	1	Roetfilter set	
	841207	2	· Dichtung, DICHTUNG ZYLINDERKOPF	
	855564	1	· · Dichtungssatz, DICHTUNGSSATZ VENTILFÜHRUNG	
	835417	1	· · · Dichtung, DICHTUNG THERMOSTATGEHÄUSE	
	841720	1	· · · · Dichtung, DICHTUNG ANSAUGKRÜMMER	
	835966	2	· · · · · Dichtung, DICHTUNG AUSPUFFROHR	
	835908	2	· · · · · · Dichtung, DICHTUNG STEIGROHR	
	855744	1	· · · · · · · Dichtung, DICHTUNG VERGASER	
	855590	2	· · · · · · · · Dichtung, DICHTUNG VENTILDECKEL	
		1	· · · · · · · · · DICHTRING THERMOSTAT	(1317466)
	876102	1		
	818668	1	· Dichtung, DICHTUNG KRAFTSTOFFPUMPE	
	834927	1	· · Dichtung, DICHTUNG DECKEL ANSAUGKRÜMMER	
	834929	1	· · · Dichtung, DICHTUNG ANSAUGKRÜMMER	
	855819	1	· · · · Dichtung, DICHTUNG ÖLWANNE	
	835087	1	· · · · · Dichtung, DICHTUNG KRAFTSTOFFPUMPE	
	835210	2	· · · · · · Dichtung, DICHTUNG UMWÄLZPUMPE	
	855809	1	· · · · · · · Kurbelwellendichtung, DICHTUNG KURBELWELLE, HINTEN	
	855810	1	· · · · · · · · Dichtung, DICHTUNG KURBELWELLE HINTEN	
	835386	1	· · · · · · · · · Dichtung, DICHTUNG KURBELWELLE FRONT	
	855823	1	· · · · · · · · · · Dichtung, DICHTUNG STEUERGEHÄUSE	
	826422	1	· · · · · · · · · · · Gummibuchse, GUMMMIBUCHSE HALTER SEEWASSERPUMPE	
	841036	1	· · · · · · · · · · · Dichtung, DICHTUNG UMWÄLZPUMPE	
	841175	1	· · · · · · · · · · · · Dichtung, DICHTUNG ÖLADAPTER 311	
	841176	1	· · · · · · · · · · · · · Dichtring, DICHTRING ÖLADAPTER 311	
	856007	1	· · · · · · · · · · · · · · Dichtung, DICHTUNG ÖLFILTER	(841370)
	841952	1	· · · · · · · · · · · · · · · Dichtung, DICHTUNG ÖLLENZROHR	23X12,7X2
	841953	1	· · · · · · · · · · · · · · · · Dichtung, DICHTUNG ÖLLENZROHR	23X15X2
	948882	1	· · · · · · · · · · · · · · · · · O-ring, O-RING ÖLADAPTER	
	6611452	1	· · · · · · · · · · · · · · · · · · Dichtung, DICHTUNG SEEWASSERPUMPE JABSCO	
			· · · · · · · · · · · · · · · · · ·	
	841610	1	· · · · · · · · · · · · · · · · · · Dichtung	
			· · · · · · · · · · · · · · · · · ·	
	835154	1	· · · · · · · · · · · · · · · · · · Dichtung	
	835273	8	Lagerschale	STD.
	835396	8	Lager	U.G. 0,010"
	835070	8	Lager	U.G. 0,020"
		8	Pleuellager	FÜR RECHTSDREHENDEN MOTOR., STD.

AQ200F

REF	TEILE NR	MNG	BESCHREIBUNG	ANMERKUNGEN
	835396	8	Lager	U.G. 0,010"
	835070	8	Lager	U.G. 0,020"
	835051	3	Pleuellager	STD., 2,3,4
	835052	1	Pleuellager	STD., RR
	835053	4	Pleuellager	U.G. 0,010", 1,2,3,4
	835054	4	Pleuellager	U.G. 0,020", 1,2,3,4
	835055	1	Pleuellager	U.G. 0,010", RR
	835065	1		U.G. 0,020", RR
	841254	1	Pleuellager	VORDERE KURBELWELLENLAGER., STD. OBEN
	841255	1	Pleuellager	VORDERE KURBELWELLENLAGER., STD. UNTEN
	856171	8	Kolbenringsatz	STD. (826471)
	826472	8	Kolbenringsatz	Ü.G. 0,030"

BESCHREIBUNG	Siehe	ANMERKUNGEN
ENGINE AND INSTALLATION COMPONENTS	17044	AQ200D
ENGINE AND INSTALLATION COMPONENTS	17045	AQ200F
CYLINDER BLOCK AND FLYWHEEL COVER	17046	AQ200D
CYLINDER BLOCK AND FLYWHEEL COVER	17047	AQ200F
CRANKSHAFT AND RELATED PARTS	17048	AQ200D
CRANKSHAFT AND RELATED PARTS	17049	AQ200F
CAMSHAFT AND VALVE MECHANISM	17050	AQ200D
CAMSHAFT AND VALVE MECHANISM	17051	AQ200F
CYLINDER HEAD	17052	AQ200D
CYLINDER HEAD	17053	AQ200F
LUBRICATING SYSTEM	17054	AQ200D
LUBRICATING SYSTEM	17055	AQ200F
ENGINE SUSPENSION	17056	AQ200D
ENGINE SUSPENSION	17057	AQ200F

BESCHREIBUNG	Siehe	ANMERKUNGEN
FUEL SYSTEM	17067	AQ200D
FUEL SYSTEM	17068	AQ200F
CARBURETOR: 841048	17069	
CARBURETOR: 841047	17070	
CARBURETOR: 841313	17070B	

BESCHREIBUNG	Siehe	ANMERKUNGEN
COOLING SYSTEM	17059	AQ200D
COOLING SYSTEM	17060	AQ200F
EXHAUST MANIFOLD	17061	AQ200D
EXHAUST MANIFOLD	17062	AQ200F
INLET MANIFOLD	17063	AQ200D
INLET MANIFOLD	17064	AQ200F
SEA WATER PUMP: 826456	17065	
SEA WATER PUMP: 841640	17065B	

BESCHREIBUNG	Siehe	ANMERKUNGEN
ENGINE SPEED CONTROL	17072	AQ200D
ENGINE SPEED CONTROL	17073	AQ200F

BESCHREIBUNG	Siehe	ANMERKUNGEN
ELECTRICAL EQUIPMENT AND INSTRUMENTS	17075	AQ200D
ELECTRICAL EQUIPMENT AND INSTRUMENTS	17076	AQ200F
ALTERNATOR AND INSTALLATION COMPONENTS	17077	AQ200D
ALTERNATOR AND INSTALLATION COMPONENTS	17078	AQ200F
DISTRIBUTOR: 834855	17079	
DISTRIBUTOR: 841069	17079B	
ALTERNATOR: 841765	17080	
ALTERNATOR: 826495	17081	
ALTERNATOR: 841379	17081B	
ALTERNATOR: 841769	17081C	
STARTER MOTOR: 834893	17082	
STARTER MOTOR: 855326	17083	
Instrument Panel: 841095	17084	
INSTRUMENT PANEL EXCL USA: 841211	17085	
Instrument Panel: 841958	17086	
Instrument Panel: 841957	17087	
Instrument Panel: 841960	17087B	
CABLES AND TERMINALS	17088	AQ200D, AQ200F
ELECTRICAL MATERIALS	17089	AQ200D, AQ200F

BESCHREIBUNG	Siehe	ANMERKUNGEN
CONNECTING COMPONENTS AQ DRIVE 280	17091	AQ200D
CONNECTING COMPONENTS AQ DRIVE UNIT 280 POWER TRIM	17092	AQ200D
HYDRAULIC PUMP WITH INSTALL. COMPS EARLIER PROD	17093	AQ200D
HYDRAULIC PUMP WITH INSTALL. COMPS LATER PROD	17094	AQ200D
CONNECTING COMPONENTS AQ DRIVE UNIT 290	17095	AQ200D
CONNECTING COMPONENTS AQ DRIVE UNIT 290A, DP290A	17096	AQ200F
HYDRAULIC PUMP, TRIM INSTRUMENT AND INSTALLATION COMPONENTS	17097	AQ200D, AQ200F
AQUAMATIC DRIVE UNIT: DRIVE 280	17102	
AQUAMATIC DRIVE UNIT: DRIVE 280L	17102B	
AQUAMATIC DRIVE UNIT: DRIVE 290	17102C	
AQUAMATIC DRIVE UNIT: DRIVE 290A	17103	
DUOPROP DRIVE UNIT: DRIVE DP290A	17104	
UPPER GEAR UNIT: DRIVE 280	17105	
UPPER GEAR UNIT: DRIVE 280L	17105B	
UPPER GEAR UNIT AQ DRIVE UNIT 290: 851340, DRIVE 290	17106	
UPPER GEAR UNIT: DRIVE 290A	17107	
INTERMEDIATE HOUSING: DRIVE 280	17108	
INTERMEDIATE HOUSING: DRIVE 280L	17108B	
INTERMEDIATE HOUSING AQ DRIVE UNIT 290: 290	17109	290A
INTERMEDIATE HOUSING AQ DRIVE UNIT 290: B	17109B	290A
LOWER GEAR UNIT: DRIVE 280, DRIVE 280	17110	
LOWER GEAR UNIT: DRIVE 280 L, DRIVE 290	17111	
LOWER GEAR UNIT: DRIVE 290A	17112	
UPPER GEAR UNIT: DRIVE DP290A	17099	
INTERMEDIATE HOUSING: DP290A, DRIVE DP290A	17100	
LOWER GEAR UNIT: 852193, DRIVE DP290A	17101	

BESCHREIBUNG	Siehe	ANMERKUNGEN
STEERING MECHANISM CABLE TYPE	17114	AQ200D
STEERING CABLE BRACKET KIT, FLYBRIDGE	17115	AQ200D
STEERING MECHANISM, ROTO PILOT AQ DRIVE UNIT 280	17116	AQ200D
STEERING MECHANISM, ROTO PILOT AQ DRIVE UNIT 290	17117	AQ200D
STEERING MECHANISM, FLY BRIDGE ROTO PILOT	17118	AQ200D
STEERING MECHANISM ROTO PILOT STS 330	17119	AQ200D, AQ200F
DRIVE UNIT, STEERING ROTO PILOT	17120	AQ200D
STEERING MECHANISM POWER STEERING	17121	AQ200D
SERVO PUMP AND INSTALLATION COMPONENTS	17122	AQ200D
POWER STEERING AQ DREV 290	17123	AQ200D, AQ200F
HYDRAULIC PUMP, OIL RESERVOIR: 851698	17124	
HYDRAULIC PUMP, OIL RESERVOIR: 841984	17124B	
HYDRAULIC PUMP, OIL RESERVOIR: 838310	17124C	
HYDRAULIC PUMP, OIL RESERVOIR: 855860	17124D	
STEERING HEAD: 850809	17125	
STEERING CABLE LOCK: 839544	17126	

BESCHREIBUNG	Siehe	ANMERKUNGEN
EXHAUST OUTLET, AQ	17144	
FUEL TANK AND CONNECTING COMPONENTS.	17146	AQ200D, AQ200F
FUEL FILTER AND CONNECTING COMPONENTS	17149	AQ200D, AQ200F
TANK METER KIT FOR FUEL AND DRINKING WATER: 834399	17151	AQ200D, AQ200F
TANK METER KIT FOR FUEL AND DRINKING WATER: 834400	17151B	AQ200D, AQ200F
Control, Side Mount: A	17128	AQ200D, AQ200F
Control, Side Mount: B	17128B	AQ200D, AQ200F
Control, Side Mount: C	17128C	AQ200D, AQ200F
Control, Side Mount: D	17128D	AQ200D, AQ200F
CONTROL FOR TOP INSTALLATION: A	17135	AQ200D, AQ200F
CONTROL FOR TOP INSTALLATION: B	17135B	AQ200D, AQ200F
CONTROL FOR TOP INSTALLATION: C	17135C	AQ200D, AQ200F
CONTROL FOR TOP INSTALLATION: D	17135D	AQ200D, AQ200F
CONTROL FOR TOP INSTALLATION: 851602	17136	AQ200D, AQ200F
CONTROL FOR TOP INSTALLATION: 851603	17136B	AQ200D, AQ200F
CONTROL FOR TOP INSTALLATION: SINGLE	17137	AQ200D, AQ200F
CONTROL FOR TOP INSTALLATION: TWIN	17137B	AQ200D, AQ200F
HANDLE FOR CONTROL: 852347	17138	
Control, Side Mount	17139	AQ200D, AQ200F
HANDLE FOR CONTROL: 852348	17140	
CONTROL MECHANISM: 839469	17141	
CONTROL MECHANISM: 851600	17141B	
CONTROL MECHANISM: 851601	17141C	
CONTROL CABLES	17147	AQ200D, AQ200F
MECHANICAL LIFT DEVICE AQ DRIVE UNIT 280 EARLY TYPE	17148	
MECHANICAL LIFTING DEVICE AQ DRIVE UNIT 280, LATE TYPE	17150	
ELECTRICAL MOTOR: 850046	17152	
INSTRUMENT PANEL MECHANICAL LIFT DEVICE: 850375	17153	
EXTRA INSTRUMENT PANEL: 843604	17154	AQ200D, AQ200F
PROPELLER, AQ: A	17155	
PROPELLER, AQ: B	17155B	
PROPELLER, DUOPROP	17156	AQ200D, AQ200F
EXTENSION KIT AQ DRIVE UNIT 280: 839548	17157	
EXTENSION KIT AQ DRIVE UNIT 280: 814318	17157B	
FLY BRIDGE	17129	AQ200D, AQ200F
DS UNIT: 828164	17130	
TRIM TABS: 851350	17131	AQ200D, AQ200F
POWER TRIM PANEL FLY BRIDGE: 853067	17132	AQ200D, AQ200F
FRESH-WATER COOLING: 841712	17133	
ENGINE ROOM FAN BILGE PUMP	17134	AQ200D, AQ200F
ELECTRICAL OIL BILGE PUMP: 843114	17142	AQ200D, AQ200F
TOOL KIT	17143	AQ200D, AQ200F
CHEMICALS	17145	AQ200D, AQ200F

BESCHREIBUNG	Siehe	ANMERKUNGEN
REPAIR KITS	17158	
REPAIR KIT AQ DRIVE UNIT: DRIVE 280, DRIVE 280L, DRIVE 290	17163	
REPAIR KITS DUOPROP DRIVE UNIT: 875741	17164	
Gasket Kits: 841040	17159	AQ200D
Gasket Kits: 841795	17159B	AQ200D
Gasket Kits: 841041	17160	AQ200D
Gasket Kits: 841794	17160B	AQ200D
REPAIR KITS	17161	AQ200D
REPAIR KITS	17162	AQ200F

REF	BESCHREIBUNG	Siehe
21	Motor	21
23	Kraftstoffanlage	23
26	Kühlanlage	26
27	Regler	27
30	Elektrische Anlage	30
44	Kraftübertragung	44
64	Steuerungsanlage	64
90	Übrige Ausrüstung	90
99	Reparatursätze	99